CATALOG ▸ 2025

BRAKE PAD & SEAL-KIT

Disc Brake Pads

Seal Kit

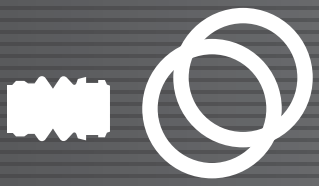

BRAKE PAD & SEAL-KIT CATALOG

IMPORTANT NOTICE 2
Brake Pad & Seal-Kit Catalog 3
4 TOYOTA / LEXUS
43 NISSAN
64 MITSUBISHI
87 MAZDA
104 HONDA
115 SUBARU
127 DAIHATSU
138 SUZUKI
146 ISUZU
154 HINO
ディスクパッド形状一覧表 158
Catalog for Disk Pad Figure
統合アイテム一覧表、生産終了アイテム一覧表 257
Unified Item List, Discontinued Product Item List
シムキット一覧表 259
スポーツ品番一覧表 259

記載内容は予告なく変更することがあります。
予告なく変更することがありますので、交換される際は現品とご照合のうえご使用ください。

IMPORTANT NOTICE

The purpose of this catalog is to furnish our customers with as complete a listing of their brake pad & Seal-kit parts requirements as possible.

All listings, applications or interchanges contained in this catalog are based on the latest information available at the time of printing. Every effort has been made to ensure that the information contained in this catalog is correct, but we do not assume any responsibility for errors which may occur.

All references to manufactures names or part numbers are only used as a guide when ordering brake pad & Seal-kit parts.

Brake Pad &
Seal-Kit Catalog

SPECIFIC INDEX FOR TOYOTA

CAR NAME	PAGE
86	6
bB/bB Open Deck	6
bZ4X	6
C-HR	6
FJクルーザー　FJ CRUISER	6
IQ	6
JPN TAXI	6
MIRAI	6
MR-S	6
MR 2	6
RAV4	6
RAV4L EV	7
WILL VI	7
WILL VS	7
WILL サイファ　WILL CYPHA	7
アイシス　ISIS	7
アクア　AQUA	7
アバロン　AVALON	7
アベンシス セダン　AVENSIS SEDAN	7
アベンシス ワゴン　AVENSIS WAGON	7
アリオン/プレミオ　ALLION/PREMIO	7
アリスト　ARISTO	8
アルテッツァ　ALTEZZA	8
アルテッツァ ジータ　ALTEZZA GITA	8
アルファード/ヴェルファイア　ALPHARD/VELL FIRE	8
アルファード HV　ALPHARD HV	8
イスト　IST	8
イプサム　IPSUM	9
ヴァンガード　VANGUARD	9
ウィッシュ　WISH	9
ヴィッツ　VITZ	9
ウインダム　WINDOM	9
ヴェロッサ　VEROSSA	10
ヴォルツ　VOLTZ	10
エスクァイア　ESQUIRE	10
エスティマ/エスティマ T/L　ESTIMA/ESTIMA T/L	10
エスティマ ハイブリッド　ESTIMA HYBRID	10
エスティマ エミーナ/ルシーダ　ESTIMA EMINA/LUCIDA	10
オーパ　OPA	11
オーリス　AURIS	11
ガイア　GAIA	11
カムリ　CAMRY	12
カムリ HV　CAMRY HV	12
カムリグラシア　CAMRY GRACIA	12
カリーナ　CARINA	13
カリーナ ED　CARINA ED	13
カルディナ ワゴン　CALDINA WAGON	13
カルディナ バン　CALDINA VAN	14
カレン　CURREN	14
カローラ/アクシオ/スプリンター　COROLLA/AXIO/SPRINTER	14
カローラクロス　COROLLA CROSS	15

CAR NAME	PAGE
カローラ/フィールダー/スプリンター ワゴン　COROLLA/FIELDER/SPRINTER WAGON	15
カローラ/スプリンター バン　COROLLA/SPRINTER VAN	15
カローラ スポーツ　COROLLA SPORT	16
カローラ Ⅱ　COROLLA Ⅱ	16
カローラ ツーリング　COROLLA TOURING	16
カローラ レビン/セレス/スプリンタートレノ/マリノ　COROLLA LEVIN/CERES/TRUENO/MARINO	16
カローラ スパシオ　COROLLA SPACIO	16
カローラ ランクス/アレックス　COROLLA RUNX/ALLEX	16
カローラ ルミオン　COROLLA RUMION	16
キャミ　CAMI	17
クラウン/マジェスタ/ロイヤル/アスリート　CROWN/MAJESTA/ROYAL/ATHLETE	17
クラウン/エステート ワゴン　CROWN/ESTATE WAGON	18
クラウン(クロスオーバー)　CROWN(CROSSOVER)	19
クラウン バン　CROWN VAN	19
クラウン コンフォート　CROWN COMFORT	19
クラウン/クラウン コンフォート (タクシー)　CROWN/CROWN COMFORT (Taxi)	19
クラウン コンフォート (教習車)　CROWN COMFORT (Training Vehicle)	19
クラウン(スポーツ)　CROWN (SPORT)	19
クラウン パトロール　CROWN PATROL	19
グランビア/グランドハイエース　GRANVIA/GRAND HIACE	20
グランエース　GRAN ACE	20
クルーガー L/V　KLUGER L/V	20
クルーガー HV　KLUGER HV	20
クレスタ　CRESTA	20
コペンGRスポーツ　COPEN GR SPORT	20
コロナ EXiV　CORONA EXiV	20
コロナ/コロナ プレミオ　CORONA/CORONA PREMIO	21
サイ　SAI	21
サイノス　CYNOS	21
サクシード バン/ワゴン　SUCCEED VAN/WAGON	21
シエンタ　SIENTA	21
スープラ　SUPRA	22
スターレット　STARLET	22
スパーキー　SPARKY	22
スプリンター カリブ　SPRINTER CARIB	22
セプター　SCEPTER	22
セラ　SERA	22
セリカ　CELICA	22
セルシオ　CELSIOR	23
センチュリー　CENTURY	23
ソアラ　SOARER	23
ターセル/コルサ　TERCEL/CORSA	23
タンク/ルーミー　TANK/ROOMY	23
チェイサー　CHASER	23
デュエット　DUET	24
デリボーイ　DELIBOY	24
ナディア　NADIA	24
ノア/ヴォクシー　NOAH/VOXY	24
ハイエース ワゴン　HIACE WAGON	24
ハイエース/レジアスエース バン　HIACE/REGIUS ACE VAN	24
ハイエース レジアス ワゴン/ツーリング ハイエース　HIACE REGIUS WAGON/TOURING HIACE	25

CAR NAME	PAGE
ハイエース レジアス バン　HIACE REGIUS VAN	25
ハイラックス　HILUX	25
ハイラックス サーフ　HILUX SURF	25
パッソ　PASSO	26
パッソ セッテ　PASSO SETTE	26
ハリアー　HARRIER	26
ハリアー HV　HARRIER HV	26
ピクシス エポック　PIXIS EPOC	27
ピクシス スペース　PIXIS SPACE	27
ピクシス ジョイ　PIXIS JOY	27
ピクシス バン/トラック　PIXIS VAN/TRUCK	27
ピクシス メガ　PIXIS MEGA	27
ビスタ/ビスタ アルディオ　VISTA/VISTA ARDEO	27
ファンカーゴ　FUN CARGO	28
プラッツ　PLATZ	28
プリウス　PRIUS	28
プリウスPHV　PRIUS PHV	28
プリウスα　PRIUSα	28
ブレイド　BLADE	28
ブレビス　BREVIS	28
プログレ　PROGRES	28
プロナード　PRONARD	28
プロボックス　PROBOX	28
ベルタ　BELTA	29
ポルテ / スペイド　PORTE / SPADE	29
マーク X　MARK X	29
マーク X ZiO　MARK X ZiO	29
マークⅡ　MARKⅡ	29
マークⅡ ワゴン/マークⅡブリット　MARKⅡ WAGON/MARKⅡBLIT	30
マークⅡバン　MARKⅡ VAN	30
メガクルーザー　MEGA CRUISER	30
ヤリス　YARIS	30
ヤリスクロス　YARIS CROSS	30
ライト/タウンエース ノア　LITE/TOWN ACE NOAH	30
ライト/タウンエース バン　LITE/TOWN ACE VAN	31
ライズ　RAIZE	31
ラウム　RAUM	31
ラクティス　RACTIS	31
ラッシュ　RUSH	32
ランドクルーザー(70)　LAND CRUISER(70)	32
ランドクルーザー(250)　LAND CRUISER(250)	32
ランドクルーザー　LAND CRUISER	32
ランドクルーザー プラド　LAND CRUISER PRADO	32
ルーミー　ROOMY	33
クイックデリバリー/アーバンサポーター　QUICK DELIVERY/URBAN SUPPORTER	33
ハイエース コミューター　HIACE COMMUTER	33
ハイエース トラック　HIACE TRUCK	33
ライト/タウンエース トラック　LITE/TOWN ACE TRUCK	33
コースター　COASTER	34
コースター ハイブリッド　COASTER HYBRID	34
ダイナ/トヨエース (YY・YU2##,5#,6#,7#)　DYNA/TOYOACE (YY・YU2##,5#,6#,7#)	34

CAR NAME	PAGE
ダイナ/トヨエース (YY・LY1##,2##,5#,6#)　DYNA/TOYOACE (YY・LY1##,2##,5#,6#)	34
ダイナ/トヨエース (RZY・TRY・KDY2##)　DYNA/TOYOACE (RZY・TRY・KDY2##)	35
ダイナ/トヨエース (BU6#,7#,8#)　DYNA/TOYOACE (BU6#,7#,8#)	35
ダイナ/トヨエース (BU6#,7#,8#,9#)　DYNA/TOYOACE (BU6#,7#,8#,9#)	35
ダイナ/トヨエース (WU7#,8#,9#)　DYNA/TOYOACE (WU7#,8#,9#)	35
ダイナ/トヨエース (RZU1##)　DYNA/TOYOACE (RZU1##)	35
ダイナ/トヨエース (BU1##,3##)　DYNA/TOYOACE (BU1##,3##)	35
ダイナ/トヨエース (BU1##,2##)　DYNA/TOYOACE (BU1##,2##)	36
ダイナ/トヨエース (XZU・RZU3##)　DYNA/TOYOACE (XZU・RZU3##)	36
ダイナ/トヨエース (BZU・XZU3##)　DYNA/TOYOACE (BZU・XZU3##)	36
ダイナ/トヨエース (XZU1##,3##)　DYNA/TOYOACE (XZU1##,3##)	37
ダイナ/トヨエース (XZU4##)　DYNA/TOYOACE (XZU4##)	38
ダイナ/トヨエース (BU・BZU・XZU4##)　DYNA/TOYOACE (BU・BZU・XZU4##)	38
ダイナ/トヨエース (TRU3##,XZU5##)　DYNA/TOYOACE (TRU3##,XZU5##)	38
ダイナ/トヨエース HV (XKU3##,4##,5##)　DYNA/TOYOACE HV (XKU3##,4##,5##)	38

LEXUS

CAR NAME	PAGE
ES300h	40
CT200h	40
GS200	40
GS300	40
GS250/300/350/430/460	40
GS450	40
GS450h	40
GS F	40
HS250h	40
IS250/300/350/IS F	40
IS250C	41
LC500h	41
LC500	41
LS460	41
LS500	41
LS500h	41
LS600h/600hL	41
LX570	41
LX600	41
NX200t	41
NX250	41
NX300h	41
RX200	41
RX270/350/450h	41
RZ450e	42
RC300	42
RC350	42
RC F	42
SC430	42
UX200	42
UX250h	42

TOYOTA

C/#…車台番号　DVS…横滑り防止装置　GVW…車両総重量
VDC…横滑り防止装置　VSA…横滑り防止装置　VSC…横滑り防止装置

車種 Model	排気量 cc	年式 Year	車両型式 Body Type	フロント(Fr)			リヤ(Rr)	
				ディスクパッド Pad	シールキット Sealkit	ブレーキシュー Shoe	パッド&シュー Pad or Shoe	シールキット Sealkit
86	2000	12.03-	ZN6(＂15ディスク)	**SN227P ※1**	**※2**	—	**SN920P**	**TP125**
		12.03-	ZN6(＂16ディスク)	**SN227P ※1**	**※2**	—	**SN146P**	**TP125**
		12.03-	ZN6(bremboキャリパ)	—	—	—	—	—
	2400	21.10-	ZN8	—	—	—	—	—
bB/bB Open Deck	1300	00.01-04.11	NCP30	**SN686P**	**SP424**	—	**ドラム**	
		04.11-05.12	NCP30	**SN130P**	**SP424**	—		
		06.01-16.07	QNC20, 25	**SN949P**	**TP80**	—		
	1500	00.01-04.11	NCP31 (VSC無)	**SN686P**	**SP424**	—		
		04.11-05.12	NCP31 (VSC無)	**SN130P**	**SP424**	—		
		03.05-04.09	NCP31 (VSC付)	**SN686P**	**SP432**	—		
		04.09-05.12	NCP31 (VSC付)	**SN130P**	**SP432**	—		
		01.06-03.03	NCP34	**SN686P**	**SP424**	—		
		00.01-04.11	NCP35	**SN686P**	**SP424**	—		
		04.11-05.12	NCP35	**SN130P**	**SP424**	—		
		06.01-16.07	QNC21	**SN949P**	**TP80**	—		
bZ4X	—	2203-	XEAM10, YEAM15	**SN965**	—	—	**SN327**	—
C-HR	1200	16.12-19.10	NGX50, 10	**SN313P**	—	—	**SN315**	—
		19.10-23.07	NGX50, 10	**SN314**	—	—	**SN315**	—
	1800	16.12-19.10	ZYX10	**SN313P**	—	—	**SN315**	—
		19.10-23.07	ZYX11	**SN314**	—	—	**SN315**	—
FJクルーザー FJ CRUISER	4000	10.11-18.01	GSJ15W	**SN119P**	**SP119A**	—	**SN120**	**SP120**
		17.10-18.01	GSJ15W (Final Edition)	**SN119P**	**SP119A**	—	**SN120**	**SP120**
IQ	1000	08.11-16.03	KGJ10 (リヤドラム)	**SN956P**	**SP435**	—	**ドラム**	
		08.11-16.03	KGJ10 (リヤディスク)	**SN956P**	**SP435**	—	**SN938P**	**TP112**
	1300	09.08-16.03	NGJ10 (リヤドラム)	**SN956P**	**SP435**	—	**ドラム**	
		09.08-16.03	NGJ10 (リヤディスク)	**SN956P**	**SP435**	—	**SN938P**	**TP112**
JPN TAXI	1500	17.10-	NTP10	**SN138/ SN138S★**	**SP442**	—	**ドラム**	
MIRAI	—	14.12-20.06	JPD10	**SN135**	**SP135**	—	**SN151**	—
		20.11-	JPD20	**SN328**	**SP135**	—	**SN331**	—
MR-S	1800	99.10-07.07	ZZW30	**SN686P**	**SP424**	—	**SN637P**	**B321P**
MR 2	2000	89.12-91.12	SW20	—	**MP44**	—	**SN637P**	**A321P**
		91.12-99.08	SW20	**SN653P**	**MP44**	—	**SN637P**	—
RAV4	1800	00.05-05.11	ZCA25W, 26W (リヤドラム)	**SN111**	**SP102**	—	**ドラム**	
		00.05-05.11	ZCA25W, 26W (リヤディスク)	**SN111**	**SP102**	—	**SN294P**	**SP294**
	2000	94.04-00.05	SXA10G, 11G	**SN645P**	—	—	**ドラム**	
		96.08-97.09	SXA10W, 11W (G仕様)	**SN645P**	—	—		
		97.09-00.05	SXA10W, 11W (G仕様)	**SN645P**	—	—	**SN294P**	**SP294**
		97.09-00.05	SXA10W, 11W (X仕様)	**SN645P**	—	—	**ドラム**	
		97.09-00.05	SXA10C, 15G, 16G	**SN645P**	—	—		
		00.05-05.11	ACA20W, 21W (リヤドラム)	**SN111**	**SP102**	—		
		03.07-05.11	ACA20W, 21W (リヤディスク)	**SN111**	**SP102**	—	**SN294P**	**SP294**
		19.04-	MXAA52, 54	**SN314**	—	—	**SN315**	—

★マークが付いている品番はシム入りパッドを示しています
※1 要現物確認
※2 TP-87又はTP-123

H04	05	06	07	08	09	10	11	12	13	14	15	16	17	18	19	20	21	22	23	24	25	26	27	28	29	30	R01	02	03	04	05	06	07
1992	93	94	95	96	97	98	99	00	01	02	03	04	05	06	07	08	09	10	11	12	13	14	15	16	17	18	19	20	21	22	23	24	25

車種 Model	排気量 cc	年式 Year	車両型式 Body Type	フロント(Fr)			リヤ(Rr)	
				ディスクパッド Pad	シールキット Sealkit	ブレーキシュー Shoe	パッド&シュー Pad or Shoe	シールキット Sealkit
RAV4	2400	05.11-12.12	ACA31W, 36W	**SN135**	**SP135**	—	**SN134**	**SP134 ※3**
	2500	19.04-	AXAH52, 54	**SN314**	—	—	**SN315**	—
		20.06-	AXAP54	**SN965**	—	—	**SN327**	—
RAV4L EV	—	96.08-97.09	ECA10	**SN645P**	—	—	**ドラム**	
WILL VI	1300	00.01-01.12	NCP19	**SN686P**	**SP424**	—	**ドラム**	
WILL VS	1500	02.01-04.04	NZE127	**SN686P**	**SP409**	—	**ドラム**	
	1800	01.04-04.04	ZZE127	**SN686P**	**SP409**	—	**SN106P**	**SP294**
		01.04-04.04	ZZE128	**SN671**	**SP427**	—	**SN106P**	**SP106**
		01.04-04.04	ZZE129	**SN686P**	**SP409**	—	**ドラム**	
WILL サイファ WILL CYPHA	1300	02.09-05.07	NCP70	**SN686P**	**SP424**	—	**ドラム**	
	1500	02.09-05.07	NCP75	**SN686P**	**SP424**	—		
アイシス ISIS	1800	04.09-09.09	ZNM10G, 10W	**SN687**	**SP443**	—	**ドラム**	
		09.09-10.09	ZGM10G, 10W	**SN687**	**SP443**	—		
		10.09-18.01	ZGM10G, 10W	**SN687**	**SP443**	—		
		09.09-18.01	ZGM15G, 15W	**SN687**	**SP443**	—	**SN679P/ SN679PS★**	**SP447**
	2000	04.09-09.09	ANM10G, 10W, 15G, 15W	**SN687**	**SP443**	—	**SN679P/ SN679PS★**	**SP447**
		09.09-10.09	ZGM11G, 11W	**SN687**	**SP443**	—	**SN679P/ SN679PS★**	**SP447**
		10.09-18.01	ZGM11G, 11W	**SN687**	**SP443**	—	**SN679P/ SN679PS★**	**SP447**
アクア AQUA	1500	11.12-21.07	NHP10	**SN147**	—	—	**ドラム**	
		21.07-22.02	MXPK15, MXPK16	**SN330**	—	—		
		22.02-	MXPK15, MXPK16	**SN330**	—	—		
		21.07-	MXPK10, MXPK11	**SN352**	—	—		
アバロン AVALON	3000	95.03-97.09	MCX10	**SN631**	**C322P**	—	**SN660P**	—
		97.09-00.02	MCX10	**SN850**	**A678P**	—	**SN660P**	—
アベンシス セダン AVENSIS SEDAN	2000	03.10-08.11	AZT250, 255	**SN933P**	—	—	**SN696P**	—
	2400	05.06-08.11	AZT251	**SN933P**	—	—	**SN696P**	—
アベンシス ワゴン AVENSIS WAGON	2000	03.10-08.11	AZT250W, 255W	**SN933P**	—	—	**SN696P**	—
	2400	05.06-08.11	AZT251W	**SN933P**	—	—	**SN696P**	—
		12.03-18.04	ZRT272W	—	—	—	—	—
アリオン/プレミオ ALLION/PREMIO	1500	01.12-07.05	NZT240	**SN686P**	**SP409**	—	**ドラム**	
		07.06-21.03	NZT260 (タイプA) ※4	**SN941**	**SP434**	—		
		07.06-21.03	NZT260 (タイプB) ※5	**SN138/ SN138S★**	**SP442**	—		
	1800	01.12-07.05	ZZT240	**SN686P**	**SP409**	—		
		01.12-07.05	ZZT245	**SN671**	**SP427**	—		
		07.06-21.03	ZRT260, 265	**SN138/ SN138S★**	**SP442**	—		
	2000	01.12-07.06	AZT240	**SN671**	**SP427**	—		

★マークが付いている品番はシム入りパッドを示しています
※3 '11.06 ～ SP422
※4 タイプA：助手席回転スライドシート付
※5 タイプB：助手席回転スライドシート付＋手動車イス用収納装置付

TOYOTA

C/#…車台番号　DVS…横滑り防止装置　GVW…車両総重量
VDC…横滑り防止装置　VSA…横滑り防止装置　VSC…横滑り防止装置

車種 Model	排気量 cc	年式 Year	車両型式 Body Type	フロント(Fr) ディスクパッド Pad	フロント(Fr) シールキット Sealkit	フロント(Fr) ブレーキシュー Shoe	リヤ(Rr) パッド&シュー Pad or Shoe	リヤ(Rr) シールキット Sealkit
アリオン/プレミオ ALLION/PREMIO	2000	08.01-21.03	ZRT261	SN138/ SN138S★	SP442	—	ドラム	
アリスト ARISTO	3000	91.10-93.08	JZS147 (V)	SN655P	MP47	—	SN661P	MP48
		93.08-97.08	JZS147 (V)	SN659P	MP77	—	SN661P	MP66
		91.10-95.08	JZS147 (Q)	SN631	MP77	—	SN817P	MP48
		95.08-97.08	JZS147 (Q)	SN631	MP77	—	SN661P	MP66
		97.08-05.01	JZS160, 161	SN659P	MP77	—	SN854P	MP80
	4000	92.10-95.08	UZS143	SN659P	MP77	—	SN661P	MP48
		95.08-97.08	UZS143	SN659P	MP77	—	SN661P	MP66
アルテッツァ ALTEZZA	2000	98.10-05.07	SXE10, GXE10 (17"ホイール)	SN659P	MP77	—	SN854P	SP441
		98.10-01.05	SXE10, GXE10 (17"ホイール除)	SN631	SP440	—	SN854P	MP87
		01.05-05.07	SXE10, GXE10 (17"ホイール除)	SN680	SP440	—	SN854P	MP87
アルテッツァ ジータ ALTEZZA GITA	2000	01.07-05.07	GXE10W (17"ホイール)	SN659P	MP77	—	SN854P	SP441
		01.07-05.07	GXE10W (17"ホイール除)	SN680	SP440	—	SN854P	SP441
		02.01-05.07	GXE15W (16"ホイール)	SN659P	MP77	—	SN854P	SP441
		02.01-03.08	GXE15W (16"ホイール除)	SN631	SP440	—	SN854P	SP441
	3000	01.07-05.07	JCE10W, 15W	SN659P	MP77	—	SN854P	SP441
アルファード/ヴェルファイア ALPHARD/VELL FIRE	2400	02.05-08.08	ANH10W, 15W	SN892	SP443	—	SN679P/ SN679PS★	MP94
		08.05-15.01	ANH20W, 25W	SN695/ SN695S★	A735P	—	SN696P	—
	2500	15.01-23.05	AYH30W, AGH30W, AGH35W	SN695/ SN695S★	A735P	—	SN315	SP482
		23.05-	AGH40W, AGH45W	SN965	C815P		SN327	—
	3000	02.05-08.08	MNH10W, 15W	SN892	SP443	—	SN679P/ SN679PS★	MP94
	3500	08.05-15.01	GGH20W, 25W	SN695/ SN695S★	A735P	—	SN696P	—
		15.01-18.01	GGH30W, GGH35W	SN695/ SN695S★	A735P	—	SN315	SP482
		18.01-23.05	GGH30W, GGH35W	SN965	—	—	SN315	—
アルファード HV ALPHARD HV	2400	03.07-08.03	ATH10W	SN892	SP443	—	SN679P/ SN679PS★	MP94
		11.10-15.01	ATH20W	SN695/ SN695S★	A735P	—	SN696P	—
イスト IST	1300	02.04-07.07	NCP60	SN686P	SP424	—	ドラム	
	1500	02.04-07.07	NCP61	SN686P	SP424	—	SN106P	SP222
		02.04-07.07	NCP65	SN686P	SP424	—	ドラム	
		07.07-16.04	NCP110	SN138/ SN138S★	SP442	—		
		07.07-16.04	NCP115	SN138/ SN138S★	SP442	—	SN938P	TP111

★マークが付いている品番はシム入りパッドを示しています

H04	05	06	07	08	09	10	11	12	13	14	15	16	17	18	19	20	21	22	23	24	25	26	27	28	29	30	R01	02	03	04	05	06	07
1992	93	94	95	96	97	98	99	00	01	02	03	04	05	06	07	08	09	10	11	12	13	14	15	16	17	18	19	20	21	22	23	24	25

車種 Model	排気量 cc	年式 Year	車両型式 Body Type	フロント(Fr) ディスクパッド Pad	フロント(Fr) シールキット Sealkit	フロント(Fr) ブレーキシュー Shoe	リヤ(Rr) パッド&シュー Pad or Shoe	リヤ(Rr) シールキット Sealkit
イスト IST	1800	07.07-10.08	ZSP110	**SN138/ SN138S★**	**SP442**	**—**	**ドラム**	
イプサム IPSUM	2000	96.05-01.05	SXM10G, 15G	**SN645P**	**SP427**	**—**	**ドラム**	
	2200	97.09-01.05	CXM10G	**SN645P**	**SP427**	**—**		
	2400	01.05-09.12	ACM21W, 26W	**SN890**	**A667P**	**—**	**SN679P/ SN679PS★**	**SP447**
ヴァンガード VANGUARD	2400	07.08-13.11	ACA33W, 38W	**SN135**	**SP135**	**—**	**SN134**	**SP134 ※3**
	3500	07.08-12.12	GSA33W	**SN135**	**SP135**	**—**	**SN134**	**SP134 ※3**
ウィッシュ WISH	1800	03.01-09.03	ZNE10G (リヤドラム)	**SN687**	**SP443**	**—**	**ドラム**	
		03.01-09.03	ZNE10G (リヤディスク), ZNE14G	**SN687**	**SP443**	**—**	**SN885**	**MP100**
		09.04-17.11	ZGE20G, 20W (リヤドラム)	**SN138/ SN138S★**	**SP135**	**—**	**ドラム**	
		09.04-17.11	ZGE20G, 20W (リヤディスク)	**SN138/ SN138S★**	**SP135**	**—**	**SN885**	**SP420**
		09.04-17.11	ZGE25G, 25W	**SN138/ SN138S★**	**SP135**	**—**	**SN885**	**MP100 ※6**
	2000	03.04-09.03	ANE10G, 11W	**SN687**	**SP443**	**—**	**SN885**	**MP100**
		09.04-17.11	ZGE21G, 22W	**SN138/ SN138S★**	**SP135**	**—**	**SN885**	**MP100 ※6**
ヴィッツ VITZ	1000	99.01-05.01	SCP10	**SN685P**	**SP424**	**—**	**ドラム**	
		05.01-10.12	KSP90	**SN941**	**SP434**	**—**		
		10.12-12.05	KSP130	**SN956P**	**SP435**	**—**		
		12.05-15.04	KSP130	**SN941**	**SP434**	**—**		
		15.04-19.12	KSP130	**SN941**	**—**	**—**		
	1300	00.10-05.01	NCP10 (RS)	**SN686P**	**SP424**	**—**	**SN106P**	**SP222**
		99.08-05.01	NCP10 (RS除)	**SN685P**	**SP424**	**—**	**ドラム**	
		99.08-05.01	NCP15, SCP13	**SN685P**	**SP424**	**—**		
		05.01-10.12	SCP90, NCP95	**SN941**	**SP434**	**—**		
		10.12-12.05	NSP130	**SN956P**	**SP435**	**—**		
		10.12-15.04	NSP135	**SN941**	**SP434**	**—**		
		12.05-15.04	NSP130	**SN941**	**SP434**	**—**		
		15.04-19.12	NSP130	**SN941**	**—**	**—**		
		15.04-19.12	NSP135	**SN941**	**—**	**—**		
	1500	00.10-05.01	NCP13	**SN686P**	**SP424**	**—**	**SN106P**	**SP222**
		05.01-10.12	NCP91 (RS)	**SN939**	**SP455**	**—**	**SN938P**	**※7,8**
		05.01-10.12	NCP91 (RS除)	**SN941**	**SP434**	**—**	**ドラム**	
		10.12-19.12	NCP131 (RS)	**SN939**	**SP455**	**—**	**SN938P**	**TP112**
		10.12-19.12	NCP131 (RS除)	**SN941**	**SP434**	**—**	**SN938P**	**TP112**
		17.01-19.12	NHP130	**SN147**	**SP434**	**—**	**ドラム**	
		17.09-19.12	NCP131 (GR)	**—**	**—**	**—**	**—**	**—**
ウインダム WINDOM	2500	93.08-96.08	VCV11	**SN631**	**ABS無 MP50**	**ABS付 C322P**	**SN648P**	**MP82**
		96.08-99.08	MCV21	**SN850**	**A678P**	**—**	**SN648P**	**MP78**

★マークが付いている品番はシム入りパッドを示しています
※3 '11.06 ～ SP422
※6 '09.07 ～ '10.12 SP419 '10.12 ～ SP420
※7 '05.01 ～ '05.08はTP-97/ '05.08 ～ '06.01はTP-99A/ '06.01 ～ '06.08はTP-97
※8 '06.08 ～ '06.12はTP-97A/ '06.12 ～ '07.08はTP-111/ '07.08 ～ '08.09はTP-112/ '08.09 ～ TP-111

TOYOTA

C/#…車台番号　DVS…横滑り防止装置　GVW…車両総重量
VDC…横滑り防止装置　VSA…横滑り防止装置　VSC…横滑り防止装置

車種 Model	排気量 cc	年式 Year	車両型式 Body Type	フロント(Fr) ディスクパッド Pad	フロント(Fr) シールキット Sealkit	フロント(Fr) ブレーキシュー Shoe	リヤ(Rr) パッド&シュー Pad or Shoe	リヤ(Rr) シールキット Sealkit
ウインダム WINDOM	2500	98.08-01.07	MCV21	SN850	A678P	—	SN672	SP463
	3000	91.10-93.08	VCV10	SN631	MP50	—	SN648P	MP82
		93.08-96.08	VCV10	SN631	ABS無 MP50	ABS付 C322P	SN648P	MP82
		96.08-99.08	MCV20	SN850	A678P	—	SN648P	MP78
		99.08-01.07	MCV20	SN850	A678P	—	SN672	SP463
		01.07-06.03	MCV30	SN892	MP107	—	SN885	MP100
ヴェロッサ VEROSSA	2000	01.06-04.04	GX110	SN680	SP440	—	SN854P	SP441
		01.06-04.04	GX115	SN631	SP440	—	SN854P	SP441
	2500	01.06-04.04	JZX110 (ターボ無)	SN680	SP440	—	SN854P	SP441
		01.06-04.04	JZX110 (ターボ付)	SN659P	MP77	—	SN854P	SP441
ヴォルツ VOLTZ	1800	02.05-04.02	ZZE136, 138	SN890	—	—	ドラム	
		02.05-04.02	ZZE137	SN890	—	—	SN106P	SP106
エスクァイア ESQUIRE	1800	14.10-21.12	ZWR80G(ハイブリット)	SN138/ SN138S★	SP135	—	SN202	SP433
	2000	14.10-21.12	ZRR80G(2WD), ZRR85G(4WD)	SN138/ SN138S★	SP135	—	SN202	SP433
エスティマ/エスティマ T/L ESTIMA/ESTIMA T/L	2400	90.05-92.09	TCR11W, 21W	SN820P	A239P	—	SN644	MP41
		92.09-96.08	TCR11W, 21W	SN833P	A239P	—	SN644	MP41
		96.08-99.12	TCR11W, 21W	SN849P	A239P	—	SN644	MP41
		93.02-96.08	TCR10W, 20W (ABS無)	SN832P	A379P	—	SN644	MP41
		93.02-96.08	TCR10W, 20W (ABS付)	SN833P	A239P	—	SN644	MP41
		96.08-99.12	TCR10W, 20W	SN849P	A379P	—	SN644	MP41
		00.02-03.04	ACR30W, 40W	SN877	A638P	—	SN679P/ SN679PS★	MP94
		03.04-06.01	ACR30W, 40W	SN909	SP443	—	SN679P/ SN679PS★	MP94
		06.01-19.10	ACR50W, 55W	SN695/ SN695S★	A735P	—	SN696P	—
	3000	99.12-03.04	MCR30W, 40W	SN877	A638P	—	SN679P/ SN679PS★	MP94
		03.04-06.01	MCR30W, 40W	SN909	SP443	—	SN679P/ SN679PS★	MP94
	3500	06.01-16.06	GSR50W, 55W	SN695/ SN695S★	A735P	—	SN696P	—
エスティマ ハイブリッド ESTIMA HYBRID	2400	01.05-03.08	AHR10W	SN877	A638P	—	SN679P/ SN679PS★	MP94
		03.08-06.06	AHR10W	SN890	A667P	—	SN679P/ SN679PS★	—
		06.06-19.10	AHR20W	SN695/ SN695S★	A735P	—	SN696P	—
エスティマ エミーナ/ルシーダ ESTIMA EMINA/LUCIDA	2200	92.01-93.08	CXR10G, 20G	SN820P	A379P	—	ドラム	
		93.08-96.08	CXR10G, 20G (ABS無)	SN833P	A379P	—		

★マークが付いている品番はシム入りパッドを示しています

H04	05	06	07	08	09	10	11	12	13	14	15	16	17	18	19	20	21	22	23	24	25	26	27	28	29	30	R01	02	03	04	05	06	07
1992	93	94	95	96	97	98	99	00	01	02	03	04	05	06	07	08	09	10	11	12	13	14	15	16	17	18	19	20	21	22	23	24	25

車種 Model	排気量 cc	年式 Year	車両型式 Body Type	フロント(Fr)			リヤ(Rr)	
				ディスクパッド Pad	シールキット Sealkit	ブレーキシュー Shoe	パッド&シュー Pad or Shoe	シールキット Sealkit
エスティマ エミーナ/ルシーダ ESTIMA EMINA/LUCIDA	2200	93.08-96.08	CXR10G, 20G (ABS付)	**SN832P**	**A239P**	**—**	**SN644**	**MP41**
		96.08-99.12	CXR10G, 20G	**SN849P**	**A379P**	**—**	**SN644**	**MP41**
		92.01-93.08	CXR11G, 21G (リヤドラム)	**SN820P**	**A379P**	**—**	**ドラム**	
		92.01-93.08	CXR11G, 21G (リヤディスク)	**SN820P**	**A239P**	**—**	**SN644**	**MP41**
		93.08-96.08	CXR11G, 21G (ABS無)	**SN833P**	**A379P**	**—**	**ドラム**	
		93.08-96.08	CXR11G, 21G (ABS付)	**SN832P**	**〜95.01 A239P**	**95.01〜 A379P**	**SN644**	**MP41**
		96.08-99.12	CXR11G, 21G	**SN849P**	**A379P**	**—**	**SN644**	**MP41**
	2400	92.01-93.08	TCR10G, 20G	**SN820P**	**A379P**	**—**	**ドラム**	
		93.08-96.04	TCR10G, 20G (ABS無)	**SN833P**	**A379P**	**—**		
		93.08-96.08	TCR10G, 20G (ABS付)	**SN832P**	**〜95.01 A239P**	**95.01〜 A379P**	**SN644**	**MP41**
		96.08-99.12	TCR10G, 20G	**SN849P**	**A379P**	**—**	**SN644**	**MP41**
		92.01-93.08	TCR11G, 21G (リヤドラム)	**SN820P**	**A379P**	**—**	**ドラム**	
		92.01-93.08	TCR11G, 21G (リヤディスク)	**SN820P**	**A239P**	**—**	**SN644**	**MP41**
		93.08-96.08	TCR11G, 21G (ABS無)	**SN833P**	**A379P**	**—**	**ドラム**	
		93.08-96.08	TCR11G, 21G (ABS付)	**SN832P**	**〜95.01 A239P**	**95.01〜 A379P**	**SN644**	**MP41**
		96.08-99.12	TCR11G, 21G	**SN849P**	**A379P**	**—**	**SN644**	**MP41**
オーパ OPA	1800	00.04-05.04	ZCT10 (リヤドラム)	**SN686P**	**MP104**	**—**	**ドラム**	
		02.05-05.04	ZCT10 (リヤディスク)	**SN671**	**SP427**	**—**	**SN672**	**SP465**
		00.04-05.04	ZCT15 (リヤドラム)	**SN671**	**SP427**	**—**	**ドラム**	
		02.05-05.04	ZCT15 (リヤディスク)	**SN671**	**SP427**	**—**	**SN672**	**SP465**
	2000	00.08-02.05	ACT10 (Aタイプ)	**SN686P**	**MP104**	**—**	**ドラム**	
		00.08-05.04	ACT10 (Iタイプのリヤドラム)	**SN671**	**SP427**	**—**		
		02.05-05.04	ACT10 (Iタイプのリヤディスク)	**SN671**	**SP427**	**—**	**SN672**	**SP465**
オーリス AURIS	1200	15.03-18.01	NRE185	**SN138/ SN138S★**	**SP442**	**—**	**SN953P**	**TP111**
	1500	06.10-12.08	NZE151H, 154H	**SN138/ SN138S★**	**SP442**	**—**	**SN953P**	**TP111**
		12.08-18.01	NZE181H	**SN138/ SN138S★**	**SP442**	**—**	**SN148P**	**TP112**
		12.08-18.01	NZE184H	**SN138/ SN138S★**	**SP442**	**—**	**SN953P**	**TP111**
	1800	06.10-12.08	ZRE152H, 154H	**SN138/ SN138S★**	**SP442**	**—**	**SN953P**	**TP111**
		12.08-18.01	ZRE186H(RS)	**SN135**	**SP135**	**—**	**SN953P**	**TP111**
		12.08-18.01	ZRE186H(180G)	**SN138/ SN138S★**	**SP442**	**—**	**SN953P**	**TP111**
ガイア GAIA	2000	98.05-01.04	SXM10G, 15G	**SN645P**	**SP427**	**—**	**ドラム**	
		01.04-02.08	SXM10G, 15G	**SN850**	**A678P**	**—**		
		01.04-04.09	ACM10G, 15G	**SN850**	**A678P**	**—**		

★マークが付いている品番はシム入りパッドを示しています

TOYOTA

C/#…車台番号　DVS…横滑り防止装置　GVW…車両総重量
VDC…横滑り防止装置　VSA…横滑り防止装置　VSC…横滑り防止装置

車種 Model	排気量 cc	年式 Year	車両型式 Body Type	フロント(Fr) ディスクパッド Pad	フロント(Fr) シールキット Sealkit	フロント(Fr) ブレーキシュー Shoe	リヤ(Rr) パッド&シュー Pad or Shoe	リヤ(Rr) シールキット Sealkit
ガイア GAIA	2200	98.05-01.04	CXM10G	SN645P	SP427	—	ドラム	
		01.04-04.09	CXM10G	SN850	A678P	—		
カムリ CAMRY	1800	90.07-94.06	SV30	SN641	MP50	—	ドラム	
		94.06-98.06	SV40	SN645P	～97.11 MP50	97.11～ MP68		
	2000	90.07-94.06	CV30(VZ, ZE)	SN641	SP428	—		
		92.06-94.06	CV30(ZX, ルミエール)	SN641	SP428	—	SN648P	MP22
		90.07-94.06	SV32, 33(ZX, ルミエール)	SN641	SP428	—	SN648P	MP22
		92.06-94.06	SV32, 33(ZXのツーリングパッケージ)	SN641	SP428	—	SN648P	MP82
		90.07-94.06	SV32, 33 (GT)VZV30, 31	SN643	SP428	—	SN648P	MP82
		90.07-94.06	SV35	SN641	SP428	—	SN648P	MP82
		94.06-98.06	SV41, 42	SN645P	～97.11 MP50	97.11～ MP68	SN837P	A222P 97.11～ SP456
		94.06-98.06	SV43	SN645P	～97.11 MP50	97.11～ MP68	SN837P	C222P
	2200	94.06-98.06	CV40	SN645P	～97.11 MP50	97.11～ MP68	SN837P	A222P
		95.01-98.06	CV43	SN645P	～97.11 MP50	97.11～ MP68	SN837P	A222P 97.11～ C222P
		96.12-99.08	SXV20	SN645P	MP50	—	SN648P	MP78
		99.08-01.09	SXV20	SN645P	MP50	—	SN672	SP463
		97.06-01.09	SXV25	SN850	A678P	—	SN648P	MP82
	2400	01.09-06.01	ACV30	SN687	SP443	—	SN885	MP100
		01.09-06.01	ACV35	SN687	SP443	—	SN648P	SP456
		06.01-07.05	ACV40	SN947	SP135	—	SN134	SP134
		07.06-11.08	ACV40	SN947	SP135	—	SN134	SP413
		06.01-09.07	ACV45	SN947	SP135	—	SN885	MP100
		09.07-10.12	ACV45	SN947	SP135	—	SN885	SP419
		10.12-11.08	ACV45	SN947	SP135	—	SN885	SP429
	2500	91.05-94.06	VZV32, 33	SN643	MP50	—	SN648P	MP82
		96.12-99.08	MCV21	SN850	A678P	—	SN648P	MP78
		99.08-01.09	MCV21	SN850	A678P	—	SN672	SP463
		11.08-17.06	AVV50	SN947	SP443	—	SN134	SP416
カムリ HV CAMRY HV	2500	17.06-22.06	AXVH70, AXVH75	SN314	—	—	SN315	—
		22.06-23.12	AXVH70, AXVH75	SN314	—	—	—	—
カムリグラシア CAMRY GRACIA	2200	96.12-99.08	SXV20W	SN645P	MP50	—	SN648P	MP82
		99.08-01.09	SXV20W	SN645P	MP50	—	SN672	SP463
		97.06-01.09	SXV25W	SN850	A678P	—	SN648P	MP82
	2500	96.12-99.08	MCV21W	SN850	A678P	—	SN648P	MP82
		99.08-01.09	MCV21W	SN850	A678P	—	SN672	SP463
		97.06-01.09	MCV25W	SN850	A678P	—	SN648P	MP82

H04	05	06	07	08	09	10	11	12	13	14	15	16	17	18	19	20	21	22	23	24	25	26	27	28	29	30	R01	02	03	04	05	06	07
1992	93	94	95	96	97	98	99	00	01	02	03	04	05	06	07	08	09	10	11	12	13	14	15	16	17	18	19	20	21	22	23	24	25

車種 Model	排気量 cc	年式 Year	車両型式 Body Type	フロント(Fr) ディスクパッド Pad	フロント(Fr) シールキット Sealkit	フロント(Fr) ブレーキシュー Shoe	リヤ(Rr) パッド&シュー Pad or Shoe	リヤ(Rr) シールキット Sealkit
カリーナ CARINA	1500	92.08-96.08	AT192 (SX)	**SN645P**	**MP50**	—	**ドラム**	
		94.08-96.08	AT192(SGの14"ホイール)	**SN645P**	**MP50**	—		
		92.08-96.08	AT192(SGの14"ホイール除)	**SN606**	**MP20**	—		
		97.11-01.12	AT212(13"ホイール)	**SN606**	**MP65**	—		
		96.08-01.12	AT212(13"ホイール除)	**SN645P**	**MP68**	—		
	1600	88.08-92.08	AT175	**SN617P**	**MP21**	—	**SN771P**	**SP467**
		92.08-96.08	AT190 (SXi)	**SN645P**	**MP50**	—	**ドラム**	
		94.08-96.08	AT190(SGiの14"ホイール)	**SN645P**	**MP50**	—		
		92.08-96.08	AT190(SGiの14"ホイール除)	**SN606**	**MP20**	—		
		96.08-98.08	AT210	**SN645P**	**MP68**	—	**SN837P**	**A222P**
		98.08-01.12	AT210	**SN653P**	**MP62**	—	**SN837P**	**C222P**
	1800	92.08-94.08	ST190 (SX, SE, SEEXT)	**SN645P**	**MP50**	—	**ドラム**	
		92.08-94.08	ST190 (SL)	**SN645P**	**MP50**	—	**SN648P**	**A222P**
		94.08-96.08	AT191 (SL)	**SN645P**	**MP50**	—	**SN837P**	**A222P**
		94.08-96.08	AT191 (SGi)	**SN606**	**MP20**	—	**ドラム**	
		94.08-96.08	AT191 (SXi, SEEXT)	**SN645P**	**MP50**	—		
		96.08-01.12	AT211	**SN645P**	**MP68**	—		
	2000	87.10-89.08	ST165	—	—	—	**SN771P**	**SP467**
		92.08-96.08	CT190	**SN645P**	**MP50**	—	**ドラム**	
		92.08-94.02	CT195, ST195	**SN645P**	**MP50**	—	**SN648P**	**SP467**
		94.02-96.08	CT195, ST195	**SN645P**	**MP50**	—	**SN837P**	**C222P**
		96.08-01.12	CT210, 215, ST215	**SN645P**	**MP68**	—	**ドラム**	
	2200	98.08-01.12	CT211, 216	**SN645P**	**MP68**	—		
カリーナ ED CARINA ED	1800	93.05-98.04	ST200, 201	**SN645P**	**MP50**	—	**ドラム**	
	2000	93.09-95.08	ST202 (SLIM, X)	**SN645P**	**MP50**	—	**SN648P**	**A222P**
		95.08-98.04	ST202 (SLIM, X)	**SN645P**	**MP50**	—	**SN837P**	**A222P**
		93.09-95.08	ST202(GLIMのスーパーストラットサス無)	**SN631**	**MP50**	—	**SN648P**	**C222P**
		93.09-95.08	ST202(GLIMのスーパーストラットサス付)	**SN666P**	**MP61**	—	**SN648P**	**C222P**
		95.08-98.04	ST202(GTのスーパーストラットサス無)	**SN631**	**MP50**	—	**SN837P**	**C222P**
		95.08-98.04	ST202(GTのスーパーストラットサス付)	**SN666P**	**MP61**	—	**SN837P**	**C222P**
		93.09-95.08	ST203	**SN645P**	**MP50**	—	**SN648P**	**A222P**
		95.08-97.12	ST203	**SN645P**	**MP50**	—	**SN837P**	**A222P**
		94.05-95.08	ST205	**SN666P**	**MP61**	—	**SN648P**	**C438P**
		95.08-98.04	ST205	**SN666P**	**MP61**	—	**SN837P**	**C438P**
カルディナ ワゴン CALDINA WAGON	1800	92.11-96.01	ST190G, AT191G	**SN645P**	**MP50**	—	**ドラム**	
		96.01-97.08	ST190G, AT191G	**SN645P**	**MP68**	—		
		97.08-02.09	AT211G	**SN645P**	**MP68**	—		
		02.09-07.06	ZZT241W	**SN671**	**SP427**	—	**SN672**	**SP463**
	2000	92.11-96.01	CT190G	**SN645P**	**MP50**	—	**ドラム**	
		96.01-97.08	CT190G	**SN645P**	**MP68**	—		
		92.11-94.02	ST191G	**SN645P**	**MP50**	—	**SN648P**	**A222P**
		94.02-96.01	ST191G	**SN645P**	**MP50**	—	**SN837P**	**A222P**
		96.01-97.08	ST191G	**SN645P**	**MP68**	—	**ドラム**	

TOYOTA

C/#…車台番号　DVS…横滑り防止装置　GVW…車両総重量
VDC…横滑り防止装置　VSA…横滑り防止装置　VSC…横滑り防止装置

車種 Model	排気量 cc	年式 Year	車両型式 Body Type	フロント(Fr) ディスクパッド Pad	フロント(Fr) シールキット Sealkit	フロント(Fr) ブレーキシュー Shoe	リヤ(Rr) パッド&シュー Pad or Shoe	リヤ(Rr) シールキット Sealkit
カルディナ ワゴン CALDINA WAGON	2000	92.11-94.02	ST195G (CZ, TZ)	**SN645P**	**MP50**	—	**SN648P**	**MP82**
		94.02-96.01	ST195G (CZ, TZ)	**SN645P**	**MP50**	—	**SN837P**	**C222P**
		96.01-97.08	ST195G (CZ, TZ)	**SN645P**	**MP68**	—	**ドラム**	
		95.02-96.01	ST195G (TZG)	**SN645P**	**MP50**	—	**SN648P**	**MP82**
		96.01-97.08	ST195G (TZG)	**SN645P**	**MP68**	—	**SN837P**	**C222P**
		97.08-02.09	ST210G (E, G)	**SN645P**	**MP68**	—	**ドラム**	
		99.12-02.09	ST210G (GT)	**SN653P**	**MP85**	—	**SN837P**	**C438P**
		97.08-02.09	ST215G (E, G)	**SN645P**	**MP68**	—	**ドラム**	
		97.08-02.09	ST215G (GT)ST215W	**SN653P**	**〜97.11 MP62**	**97.11〜 MP85**	**SN837P**	**C438P**
		02.09-07.06	AZT241W, 246W	**SN671**	**SP427**	—	**SN672**	**SP463**
		02.09-07.06	ST246W	**SN892**	**MP107**	—	**SN885**	**MP100**
	2200	97.08-02.09	CT216G	**SN645P**	**MP68**	—	**ドラム**	
カルディナ バン CALDINA VAN	1500	92.11-94.05	ET196V	**SN606**	**MP20**	—	**ドラム**	
		94.05-97.11	ET196V	**SN606**	**MP19**	—		
		97.11-02.06	ET196V	**SN606**	**MP65**	—		
	2000	92.11-94.05	CT196V	**SN606**	**MP20**	—		
		94.05-97.11	CT196V	**SN606**	**MP19**	—		
		97.11-98.05	CT196V	**SN606**	**MP65**	—		
		92.11-94.05	CT198V	**SN606**	**MP20**	—		
		94.05-97.11	CT198V	**SN606**	**MP19**	—		
		97.11-98.05	CT198V	**SN606**	**MP65**	—		
		99.08-02.06	ST198V	**SN606**	**MP65**	—		
	2200	98.05-02.06	CT197V, 199V	**SN606**	**MP65**	—		
カレン CURREN	1800	95.09-98.07	ST208	**SN645P**	**MP50**	—	**ドラム**	
	2000	94.02-98.07	ST206 (XS, FS)	**SN645P**	**MP50**	—	**SN648P**	**A222P**
		94.02-98.07	ST206(ZSのス-パーストラットサス無)	**SN631**	**MP50**	—	**SN648P**	**C222P**
		94.02-98.07	ST206(ZSのスーパーストラットサス付)	**SN666P**	**MP61**	—	**SN648P**	**C222P**
		94.02-98.07	ST207	**SN645P**	**MP50**	—	**SN648P**	**A222P**
カローラ/アクシオ/スプリンター COROLLA/AXIO/SPRINTER	1200	19.08-22.10	NRE210	**SN330**	—	—	**SN335**	—
	1300	91.06-00.08	EE101, 111	**SN606**	**MP15**	—	**ドラム**	
		00.08-06.09	NZE120	**SN686P**	**SP432**	—		
		12.04-19.08	NRE160	**SN941**	**SP434**	—		
	1500	91.06-00.08	AE100, 110	**SN606**	**MP15**	—		
		00.08-06.09	NZE121	**SN686P**	**SP432**	—		
		00.08-06.09	NZE124	**SN686P**	**SP409**	—		
		06.10-12.05	NZE141 (X)	**SN941**	**SP434**	—		
		06.10-12.05	NZE141 (G), NZE144	**SN138/ SN138S★**	**SP442**	—		
		12.04-	NZE161	**SN941**	**SP434**	—		
		12.04-	NZE164	**SN939**	**SP455**	—		
		13.08-	NKE165(ハイブリッド)	**SN147**	**SP434**	—		
		15.03-	NRE161	**SN941**	—	—		

★マークが付いている品番はシム入りパッドを示しています

H04	05	06	07	08	09	10	11	12	13	14	15	16	17	18	19	20	21	22	23	24	25	26	27	28	29	30	R01	02	03	04	05	06	07
1992	93	94	95	96	97	98	99	00	01	02	03	04	05	06	07	08	09	10	11	12	13	14	15	16	17	18	19	20	21	22	23	24	25

車種 Model	排気量 cc	年式 Year	車両型式 Body Type	フロント(Fr)			リヤ(Rr)	
				ディスクパッド Pad	シールキット Sealkit	ブレーキシュー Shoe	パッド&シュー Pad or Shoe	シールキット Sealkit
カローラ/アクシオ/スプリンター COROLLA/AXIO/SPRINTER	1600	91.06-95.05	AE101 (SEG, SJ)	SN606	MP15	—	ドラム	
		91.06-95.05	AE101(GTのスーパーストラットサス無)	SN606	MP19	—	—	C128P+A128LP
		92.05-95.05	AE101(GTのスーパーストラットサス付)	SN653P	MP42	—	—	C128P+A128LP
		91.06-95.05	AE104	SN606	MP15	—	ドラム	
		95.05-97.04	AE111 (Sクルーズ)	SN606	MP15	—		
		97.04-00.08	AE111 (GT)	SN606	MP19	—	SN844P	A464P
		95.05-00.08	AE114	SN606	MP19	—	ドラム	
	1800	00.08-06.09	ZZE122	SN686P	SP409	—	SN106P	SP294
		00.08-06.09	ZZE124	SN686P	SP409	—	ドラム	
		06.10-12.05	ZRE142, 144	SN138/ SN138S★	SP442	—		
		19.08-22.10	ZRE212	SN330	—	—	SN953P	—
		19.08-22.10	ZRE212(ﾊﾟｰｷﾝｸﾞﾌﾞﾚｰｷ電動式)	SN330	—	—	SN335	—
		19.08-22.10	ZVVE211, 214	SN330	—	—	SN335	—
	2000	91.06-98.04	CE100, 104, 110	SN606	MP15	—		
		95.05-98.04	CE114	SN606	MP19	—	ドラム	
	2200	98.04-00.08	CE113	SN606	MP15	—		
		98.04-00.08	CE116	SN606	MP19	—		
		00.08-04.04	CE121	SN686P	SP409	—		
カローラクロス COROLLA CROSS	1800	21.09-	ZSG10, ZVG11, ZVG13, ZVG15, ZVG16	SN314	—	—	SN315	—
	2000	23.10-	MXGA10	SN314	—	—	SN315	—
カローラ/フィールダー/スプリンターワゴン COROLLA/FIELDER/SPRINTER WAGON	1500	91.09-02.04	AE100G, EE104G, 108G	SN606	MP15	—	ドラム	
		00.08-06.09	NZE121G	SN686P	SP432	—		
		00.08-06.09	NZE124G	SN686P	SP409	—		
		06.10-12.05	NZE141G, 144G	SN138/ SN138S★	SP442	—		
		12.04-22.10	NZE161G, 164G	SN939	SP455	—		
		13.08-22.10	NKE165G (ハイブリッド)	SN147	SP434	—		
		15.03-22.10	NRE161G	SN939	SP455	—		
	1600	96.05-00.08	AE101G	SN606	MP19	—	SN844P	A644P
		95.05-00.08	AE104G	SN606	MP19	—	ドラム	
	1800	00.08-06.09	ZZE123G	SN671	SP427	—	SN106P	SP106
		00.08-06.09	ZZE122G, 124G	SN686P	SP409	—	ドラム	
		06.10-12.05	ZRE142G, 144G	SN138/ SN138S★	SP442	—		
		12.04-19.08	ZRE162G	SN939	SP455	—		
	2000	91.09-98.04	CE100G, 108G	SN606	MP15	—		
	2200	98.04-02.06	CE101G, 102G	SN606	MP15	—		
		00.08-04.04	CE121G	SN686P	SP409	—		
カローラ/スプリンター バン COROLLA/SPRINTER VAN	1300	91.03-02.06	EE102V, 106V	SN606	MP15	—	ドラム	
	1500	91.09-02.06	EE103V, 107V	SN606	MP15	—		
	1600	96.05-02.06	AE109V	SN606	MP19	—		
	2000	91.09-98.04	CE106V	SN606	MP15	—		

★マークが付いている品番はシム入りパッドを示しています

TOYOTA

C/#…車台番号　DVS…横滑り防止装置　GVW…車両総重量
VDC…横滑り防止装置　VSA…横滑り防止装置　VSC…横滑り防止装置

車種 Model	排気量 cc	年式 Year	車両型式 Body Type	フロント(Fr) ディスクパッド Pad	フロント(Fr) シールキット Sealkit	フロント(Fr) ブレーキシュー Shoe	リヤ(Rr) パッド&シュー Pad or Shoe	リヤ(Rr) シールキット Sealkit
カローラ/スプリンター バン COROLLA/SPRINTER VAN	2000	91.09-98.04	CE109V	SN606	～95.08 MP15	95.08～ MP19	ドラム	
	2200	98.04-02.06	CE105V	SN606	MP19	—		
		98.04-02.06	CE107V	SN606	MP15	—		
カローラ スポーツ COROLLA SPORT	1200	18.06-22.10	NRE210H (2WD)	SN330	—	—	SN335	—
		18.06-22.10	NRE214H (4WD)	SN330	—	—	SN335	—
	1800	18.06-20.05	ZWE211H (HV)	SN330	—	—	SN335	—
		20.06-22.10	ZWE213	SN330	—	—	SN335	—
カローラ Ⅱ COROLLA Ⅱ	1300	90.09-99.07	EL41, 51	SN606	ABS無 MP7	ABS付 MP15	ドラム	
	1500	90.09-94.09	EL43	SN606	SRのABS無 MP7	SRのABS,ZS MP15		
		90.09-99.07	EL45, NL40, 50, 53	SN606	ABS無 MP45	ABS付 MP15		
		94.09-99.07	EL55	SN606	MP15	—		
カローラ ツーリング COROLLA TOURING	1200	19.10-22.10	NRE210W	SN330	—	—	SN335	—
	1800	19.10-22.10	ZWE211W, 212, ZRE212W, ZWE214W (パーキングブレーキ電動式)	SN330	—	—	SN335	—
		19.10-22.10	ZWE211W, 212, ZRE212W, ZWE214W	SN330	—	—	SN953P	—
	2000	20.06-22.10	MZEA12W	SN330	—	—	—	—
カローラ レビン/セレス/スプリンタートレノ/マリノ COROLLA LEVIN/CERES/TRUENO/MARINO	1500	91.06-00.08	AE100, 110	SN606	MP15	—	ドラム	
	1600	91.06-98.08	AE101 (SJ, X)	SN606	MP15	—		
		91.06-95.05	AE101 (G)	SN606	MP15	—	—	C128P+A128LP
		95.05-98.08	AE101 (G)	SN606	MP15	—	SN844P	A464P
		91.06-95.05	AE101(GTAPXのスーパーストラットサス無)(GT)	SN606	MP19	—	—	C128P+A128LP
		91.06-95.05	AE101(GTAPXのスーパーストラットサス付)(GTZ)	SN653P	MP42	—	—	C128P+A128LP
		95.05-00.08	AE111 (XZ)	SN606	MP15	—	ドラム	
		95.05-00.08	AE111(BZGのスーパーストラットサス無)	SN606	MP19	—	SN844P	A464P
		95.05-00.08	AE111(BZGのスーパーストラットサス付)(BZV, BZR)	SN653P	MP42	—	SN844P	A464P
カローラ スパシオ COROLLA SPACIO	1500	01.05-03.04	NZE121N (5人乗)	SN686P	SP432	—	ドラム	
		01.05-07.06	NZE121N (7人乗)	SN686P	SP409	—		
	1600	97.01-01.05	AE111N	SN606	MP19	—		
	1800	97.08-01.05	AE115N	SN606	MP19	—		
		01.05-07.06	ZZE122N, 124N	SN686P	SP409	—		
カローラ ランクス/アレックス COROLLA RUNX/ALLEX	1500	01.01-06.09	NZE121	SN686P	—	—	ドラム	
		01.01-06.09	NZE124	SN686P	SP409	—		
	1800	01.01-06.09	ZZE123	SN671	SP427	—	SN106P	SP106
		02.09-06.09	ZZE122, 124	SN686P	SP409	—	ドラム	
カローラ ルミオン COROLLA RUMION	1500	07.10-15.12	NZE151	SN138/ SN138S★	SP442	—	SN953P	TP111
	1800	07.10-15.12	ZRE152	SN138/ SN138S★	SP442	—	SN953P	TP111

★マークが付いている品番はシム入りパッドを示しています

H04	05	06	07	08	09	10	11	12	13	14	15	16	17	18	19	20	21	22	23	24	25	26	27	28	29	30	R01	02	03	04	05	06	07
1992	93	94	95	96	97	98	99	00	01	02	03	04	05	06	07	08	09	10	11	12	13	14	15	16	17	18	19	20	21	22	23	24	25

車種 Model	排気量 cc	年式 Year	車両型式 Body Type	フロント(Fr)			リヤ(Rr)	
				ディスクパッド Pad	シールキット Sealkit	ブレーキシュー Shoe	パッド&シュー Pad or Shoe	シールキット Sealkit
カローラ ルミオン COROLLA RUMION	1800	07.10-15.12	ZRE154	**SN138/ SN138S★**	**SP135**	**—**	**SN953P**	**TP111**
キャミ CAMI	1300	99.05-05.12	J100E, 102E, 122E	**SN297**	**SP297**	**—**	**ドラム**	
クラウン/マジェスタ/ロイヤル/アスリート CROWN/MAJESTA/ROYAL/ATHLETE	2000	87.09-95.12	GS130	**SN249**	**SP249**	**—**	**SN764**	**SP238**
		87.09-95.12	GS131, 141, YS130	**SN249**	**SP249**	**—**	**SN764**	**C227P**
		95.08-01.08	GS151H	**SN631**	**SP440**	**—**	**SN661P**	**MP67**
		95.12-98.08	GS151	**SN645P**	**SP003**	**—**	**SN660P**	**—**
		98.08-01.08	GS151	**SN102**	**SP102**	**—**	**SN293**	**SP295**
		00.04-03.12	GS171	**SN680**	**SP440**	**—**	**SN854P**	**SP441**
		15.10-18.06	ARS210	**SN125**	**SP445**	**—**	**SN189**	**SP462**
		18.06-22.06	ARS220	**SN314**	**—**	**—**	**SN327**	**—**
	2400	87.09-91.10	LS130	**SN249**	**SP249**	**—**	**SN764**	**SP238**
		91.10-95.12	LS130, 131, 141	**SN249**	**SP249**	**—**	**SN764**	**C227P**
		95.08-99.09	LS151H	**SN631**	**SP440**	**—**	**SN661P**	**MP67**
		95.12-99.09	LS151	**SN645P**	**SP003**	**—**	**SN660P**	**—**
	2500	90.08-95.12	JZS130, 131, 141	**SN249**	**SP249**	**—**	**SN764**	**C227P**
		95.08-01.08	JZS151, 153	**SN631**	**SP440**	**—**	**SN661P**	**MP67**
		99.09-03.12	JZS171 (ターボ無)	**SN680**	**SP440**	**—**	**SN854P**	**SP441**
		99.09-03.12	JZS171 (ターボ付)	**SN659P**	**MP77**	**—**	**SN854P**	**SP441**
		99.09-03.12	JZS173	**SN631**	**SP440**	**—**	**SN854P**	**SP441**
		03.12-08.02	GRS180, 181 (ロイヤル)	**SN125**	**SP445**	**—**	**SN126P/ SN126PS★**	**SP417**
		03.12-08.02	GRS180, 181 (アスリート)	**SN687**	**SP445**	**—**	**SN126P/ SN126PS★**	**SP418**
		08.02-12.12	GRS200, 201 (ロイヤル)	**SN125**	**SP445**	**—**	**SN126P/ SN126PS★**	**SP415**
		08.02-12.12	GRS200, 201 (アスリート)	**SN687**	**SP445**	**—**	**SN126P/ SN126PS★**	**SP421**
		12.12-14.07	GRS210, 211, AWS210	**SN125**	**SP445**	**—**	**SN126P/ SN126PS★**	**—**
		14.07-18.06	GRS210, 211, AWS210	**SN125**	**SP445**	**—**	**SN189**	**—**
		12.12-18.06	AWS21#, GRS210, 211	**SN125**	**SP445**	**—**	**SN126P/ SN126PS★**	**SP462**
		12.12-14.06	AWS210(ハイブリット)	**SN125**	**SP445**	**—**	**SN126P/ SN126PS★**	**SP415**
		14.06-18.06	AWS210(ハイブリット)	**SN125**	**SP445**	**—**	**SN189**	**SP462**
		14.07-18.06	AWS211	**SN125**	**SP445**	**—**	**SN189**	**SP462**
		14.07-18.06	AWS215	**SN125**	**SP445**	**—**	**SN189**	**SP462**
		18.06-22.06	AZSH20, 21(2.5L ハイブリット)	**SN314**	**—**	**—**	**SN327**	**—**
		23.11-	AZSH32	**—**	**—**	**—**	**—**	**—**
	—	23.11-	KZSM30-	**SN328**	**—**	**—**	**—**	**—**
	3000	91.10-95.08	JZS133, 135, 143, 145	**SN249**	**SP249**	**—**	**SN764**	**C227P**

★マークが付いている品番はシム入りパッドを示しています

TOYOTA

C/#…車台番号　DVS…横滑り防止装置　GVW…車両総重量
VDC…横滑り防止装置　VSA…横滑り防止装置　VSC…横滑り防止装置

車種 Model	排気量 cc	年式 Year	車両型式 Body Type	フロント(Fr) ディスクパッド Pad	フロント(Fr) シールキット Sealkit	フロント(Fr) ブレーキシュー Shoe	リヤ(Rr) パッド&シュー Pad or Shoe	リヤ(Rr) シールキット Sealkit
クラウン/マジェスタ/ロイヤル/アスリート CROWN/MAJESTA/ROYAL/ATHLETE	3000	91.10-95.08	JZS147, 149	SN631	～95.03 MP47	95.03～ MP77	SN817P	MP48
		95.08-99.09	JZS155 (マジェスタ)	SN631	MP77	—	SN661P	MP66
		95.08-01.08	JZS155 (マジェスタ除)	SN631	SP440	—	SN661P	MP67
		98.08-99.09	JZS157	SN631	SP440	—	SN661P	MP67
		99.09-03.12	JZS175, JKS175	SN680	SP440	—	SN854P	SP441
		99.09-04.06	JZS177	SN631	MP77	—	SN854P	MP87
		99.09-03.12	JZS179	SN631	SP440	—	SN854P	SP441
		03.12-08.02	GRS182, 183 (ロイヤル)	SN125	SP445	—	SN126P/ SN126PS★	SP417
		03.12-08.02	GRS182 (アスリート)	SN687	SP445	—	SN126P/ SN126PS★	—
		08.02-12.12	GRS202, 203	SN125	SP445	—	SN126P/ SN126PS★	SP415
	3500	05.09-08.02	GRS184 (アスリート)	SN133P	SP112	—	SN126P/ SN126PS★	SP418
		08.02-12.12	GRS204 (アスリート)	SN133P	SP112	—	SN126P/ SN126PS★	—
		08.05-12.12	GWS204 (ハイブリット)	SN133P	SP112	—	SN126P/ SN126PS★	SP421
		12.12-13.09	GRS214	SN133P	SP112	—	SN126P/ SN126PS★	—
		13.09-18.06	GRS214	SN133P	SP112	—	SN189	—
		13.09-18.06	GWS214	SN133P	SP112	—	SN189	—
		18.06-22.07	GWS224 (3.5L ハイブリット)	SN328	—	—	SN327	—
	4000	91.10-95.08	UZS141, 147	SN631	～95.03 MP47	95.03～ MP77	SN817P	MP48
		92.10-95.08	UZS143, 145	SN659P	～95.03 MP47	95.03～ MP77	SN661P	MP48
		95.08-99.09	UZS151, 157	SN631	MP77	—	SN661P	MP66
		95.08-99.09	UZS155	SN659P	MP77	—	SN661P	MP66
		99.09-04.06	UZS171, 175	SN631	MP77	—	SN854P	MP87
		99.09-04.06	UZS173	SN659P	MP77	—	SN854P	MP87
	4300	04.06-09.02	UZS186, 187 (マジェスタ)	SN687	SP445	—	SN126P/ SN126PS★	SP418
		09.03-13.09	UZS207 (マジェスタ)	SN687	SP445	—	SN126P/ SN126PS★	SP421
	4600	09.03-13.09	URS206 (マジェスタ)	SN133P	SP112	—	SN126P/ SN126PS★	SP421
クラウン/エステートワゴン CROWN/ESTATE WAGON	2000	87.09-99.04	GS130G, 130W	SN249	SP249	—	ドラム	
		01.08-03.12	GS171W	SN680	SP440	—	SN854P	SP441
	2400	87.09-99.04	LS130G, 130W	SN249	SP249	—	ドラム	
	2500	90.08-99.04	JZS130G	SN249	SP249	—		

★マークが付いている品番はシム入りパッドを示しています

H04	05	06	07	08	09	10	11	12	13	14	15	16	17	18	19	20	21	22	23	24	25	26	27	28	29	30	R01	02	03	04	05	06	07
1992	93	94	95	96	97	98	99	00	01	02	03	04	05	06	07	08	09	10	11	12	13	14	15	16	17	18	19	20	21	22	23	24	25

車種 Model	排気量 cc	年式 Year	車両型式 Body Type	フロント(Fr) ディスクパッド Pad	フロント(Fr) シールキット Sealkit	フロント(Fr) ブレーキシュー Shoe	リヤ(Rr) パッド&シュー Pad or Shoe	リヤ(Rr) シールキット Sealkit
クラウン/エステートワゴン CROWN/ESTATE WAGON	2500	99.12-07.06	JZS171W (ターボ無)	SN680	SP440	—	SN854P	SP441
		99.12-03.12	JZS171W (ターボ付)	SN659P	MP77	—	SN854P	SP441
		99.12-07.06	JZS173W	SN631	SP440	—	SN854P	SP441
	3000	99.12-07.06	JZS175W	SN680	SP440	—	SN854P	SP441
クラウン(クロスオーバー) CROWN(CROSSOVER)	2400	22.07-23.12	TZSH35	SN965	—	—	SN327	—
	2500	22.09-23.12	AZSH35	SN965	—	—	SN327	—
クラウン バン CROWN VAN	2000	87.09-99.04	GS136V	SN249	SP249	—	ドラム	
	2400	87.09-94.09	LS136V	SN249	SP249	—		
クラウン コンフォート CROWN COMFORT	2000	95.12-97.01	GXS10, YXS10, 10H	SN251	SP251	—	ドラム	
		97.01-08.08	GXS10, YXS10, 10H	SN299	SP299	—		
		01.08-08.08	GXS12, GBS12	SN299	SP299	—		
		08.08-18.01	TSS10, 10H	SN299	SP299	—		
		12.07-18.01	TSS10, 10H	SX199 ※9 SX299 ※10	—	—		
クラウン/クラウン コンフォート(タクシー) CROWN/CROWN COMFORT (Taxi)	2000	91.12-95.12	GS130, YS130	SX249	SP249	—	ドラム	
		95.12-01.08	GS151, 151H	SX645P	SP003	—	SN660P	—
		95.12-97.01	YXS11	SX251	SP251	—	ドラム	
		97.01-08.08	YXS11	SX199 ※9 SX299 ※10	SP299	—		
		08.08-18.01	TSS11	SX199 ※9 SX299 ※10	SP199	—		
	2400	87.09-95.08	LS130	SX249	SP249	—		
		95.12-97.01	LXS11	SX251	SP251	—		
		97.01-99.08	LXS11	SX199 ※9 SX299 ※10	SP199	—		
クラウン コンフォート(教習車) CROWN COMFORT (Training Vehicle)	1800	96.04-97.01	SXS11Y	SN251	SP251	—	ドラム	
		97.01-01.08	SXS11Y	SN299	SP299	—		
	2000	96.04-97.01	YXS11Y	SN251	SP251	—		
		97.01-08.08	YXS11Y	SN299	SP299	—		
		01.08-07.07	SXS13Y	SN299	SP299	—		
		07.09-18.01	TSS11Y, 13Y	SN299	SP199	—		
	2400	96.04-97.01	LXS11Y	SN251	SP251	—		
		97.01-99.08	LXS11Y	SN299	SP299	—		
クラウン(スポーツ) CROWN (SPORT)	2500	23.12-	AZSH37W, AZSH36W	—	—	—	SN327	—
クラウン パトロール CROWN PATROL	2500	05.10-10.10	GRS180, 181	SN125	SP445	—	SN126P/ SN126PS★	SP415
		10.10-14.06	GRS200, 201	SN125	SP445	—	SN126P/ SN126PS★	SP415
		14.06-16.03	GRS200, 201	SN125	SP445	—	SN189	SP462
		16.04-18.06	GRS210, 211	SN125	SP445	—	SN189	SP462
	3000	05.10-10.10	GRS182, 183	SN125	SP445	—	SN126P/ SN126PS★	SP415

★マークが付いている品番はシム入りパッドを示しています
※9 SX199はノンスチール材
※10 SX299はセミメタリック材

TOYOTA

C/#…車台番号　DVS…横滑り防止装置　GVW…車両総重量
VDC…横滑り防止装置　VSA…横滑り防止装置　VSC…横滑り防止装置

車種 Model	排気量 cc	年式 Year	車両型式 Body Type	フロント(Fr) ディスクパッド Pad	フロント(Fr) シールキット Sealkit	フロント(Fr) ブレーキシュー Shoe	リヤ(Rr) パッド&シュー Pad or Shoe	リヤ(Rr) シールキット Sealkit
クラウン パトロール CROWN PATROL	3000	10.10-14.06	GRS202	SN125	SP445	—	SN189	SP421
		14.06-16.03	GRS202	SN125	SP445	—	SN189	—
	3500	05.10-10.10	GRS184	SN125	SP445	—	SN126P/ SN126PS★	SP415
		16.04-18.06	GRS214	SN133P	SP112	—	SN189	—
グランビア/グランドハイエース GRANVIA/GRAND HIACE	2700	95.08-97.08	RCH11W	SN647	SP426	—	ドラム	
		97.08-98.04	RCH11W	SN647	SP426	—	SN661P	SP450
	3000	95.08-97.08	KCH12K, 10W, 16W	SN647	SP426	—	ドラム	
		97.08-02.05	KCH12K, 10W, 16W	SN647	SP426	—	SN661P	SP450
	3400	97.08-05.01	VCH10W, 16W, 22K, 28K	SN647	SP426	—	SN661P	SP450
グランエース GRAN ACE	2800	19.12-	GDH303W	—	—	—	—	—
クルーガー L/V KLUGER L/V	2400	00.11-03.08	ACU20W, 25W	SN884	A658P	—	SN885	MP100
		03.08-07.05	ACU20W, 25W	SN884	A658P	—	SN908	—
	3000	00.11-03.08	MCU20W, 25W	SN884	A658P	—	SN885	MP100
		03.08-07.05	MCU20W, 25W	SN884	A658P	—	SN908	—
クルーガー HV KLUGER HV	3300	05.03-07.05	MHU28W	SN907	A687P	—	SN908	A688P
クレスタ CRESTA	1800	92.10-96.09	SX90	SN645P	—	—	SN660P	—
	2000	92.10-96.09	GX90	SN645P	—	—	SN660P	—
		96.09-98.08	GX100	SN645P	—	—	SN293	SP295
		98.08-01.06	GX100	SN102	SP102	—	SN293	SP295
		98.08-01.06	GX105	SN631	SP449	—	SN661P	MP73
	2400	92.10-96.09	LX90	SN645P	—	—	SN660P	—
		96.09-98.08	LX100	SN645P	—	—	SN293	SP295
		98.08-99.08	LX100	SN102	SP102	—	SN293	SP295
	2500	92.10-95.09	JZX90 (ターボ無)	SN631	MP50	—	SN660P	—
		95.09-96.09	JZX90 (ターボ無)	SN631	MP50	—	SN661P	MP67
		92.10-96.09	JZX90 (ターボ付)	SN659P	MP47	—	SN660P	—
		92.10-95.09	JZX93	SN631	MP50	—	SN660P	—
		95.09-96.09	JZX93	SN631	MP50	—	SN661P	MP67
		96.09-01.06	JZX100 (ターボ無), JZX105	SN631	SP449	—	SN661P	MP73
		96.09-01.06	JZX100 (ターボ付)	SN659P	MP47	—	SN293	SP293
	3000	92.10-95.09	JZX91	SN631	MP50	—	SN660P	—
		95.09-96.09	JZX91	SN631	MP50	—	SN661P	MP67
		96.09-01.06	JZX101	SN631	SP449	—	SN661P	MP73
コペンGRスポーツ COPEN GR SPORT	660	19.10-	LA400A	SN949P	—	—	ドラム	—
コロナ EXiV CORONA EXiV	1800	93.09-98.04	ST200, 201	SN645P	MP50	—	ドラム	
	2000	93.09-95.08	ST202 (TRR, TRX)	SN645P	MP50	—	SN648P	A222P
		95.08-98.04	ST202 (200G, 200E)	SN645P	MP50	—	SN837P	A222P
		93.09-95.08	ST202(TRGのスーパーストラットサス無)	SN631	MP50	—	SN648P	C222P
		93.09-95.08	ST202(TRGのスーパーストラットサス付)	SN666P	MP61	—	SN648P	C222P

★マークが付いている品番はシム入りパッドを示しています

H04	05	06	07	08	09	10	11	12	13	14	15	16	17	18	19	20	21	22	23	24	25	26	27	28	29	30	R01	02	03	04	05	06	07
1992	93	94	95	96	97	98	99	00	01	02	03	04	05	06	07	08	09	10	11	12	13	14	15	16	17	18	19	20	21	22	23	24	25

車種 Model	排気量 cc	年式 Year	車両型式 Body Type	フロント(Fr) ディスクパッド Pad	フロント(Fr) シールキット Sealkit	フロント(Fr) ブレーキシュー Shoe	リヤ(Rr) パッド&シュー Pad or Shoe	リヤ(Rr) シールキット Sealkit
コロナ EXiV CORONA EXiV	2000	95.08-98.04	ST202(200GTのスーパーストラットサス無)	**SN631**	**MP50**	**—**	**SN837P**	**C222P**
		95.08-98.04	ST202(200GTのスーパーストラットサス付)	**SN666P**	**MP61**	**—**	**SN837P**	**C222P**
		93.09-95.08	ST203 (TRR, TRX)	**SN645P**	**MP50**	**—**	**SN648P**	**A222P**
		95.08-97.12	ST203 (200G)	**SN645P**	**MP50**	**—**	**SN837P**	**A222P**
		94.05-95.08	ST205 (TRG4)	**SN666P**	**MP61**	**—**	**SN648P**	**C438P**
		95.08-98.04	ST205 (GT4WD)	**SN666P**	**MP61**	**—**	**SN837P**	**C438P**
コロナ/コロナ プレミオ CORONA/CORONA PREMIO	1600	92.02-96.01	AT190	**SN645P**	**MP50**	**—**	**ドラム**	
		96.01-01.12	AT210	**SN645P**	**MP68**	**—**		
	1800	87.12-98.04	YT141	**—**	**A246P**	**—**		
		92.02-96.01	ST190, 190Y	**SN645P**	**MP50**	**—**		
		96.01-01.12	AT211	**SN645P**	**MP68**	**—**		
	2000	92.02-96.01	CT190, 190Y	**SN645P**	**MP50**	**—**		
		92.02-96.01	ST191	**SN645P**	**MP50**	**—**	**SN648P**	**A222P**
		92.02-94.02	ST195, CT195	**SN645P**	**MP50**	**—**	**SN648P**	**MP82**
		94.02-96.01	ST195, CT195	**SN645P**	**MP50**	**—**	**SN837P**	**C222P**
		96.01-01.12	ST210, 215, CT210, 215	**SN645P**	**MP68**	**—**	**ドラム**	
	2200	97.12-01.12	CT211, 216	**SN645P**	**MP68**	**—**		
サイ SAI	2400	09.11-10.01	AZK10	**SN138/ SN138S★**	**SP135**	**—**	**SN134**	**SP134 ※11**
		10.01-17.11	AZK10	**SN138/ SN138S★**	**SP135**	**—**	**SN221**	**—**
サイノス CYNOS	1300	95.08-96.08	EL52 (ABS無)	**SN606**	**MP7**	**—**	**ドラム**	
		95.08-99.07	EL52 (ABS付)	**SN606**	**MP15**	**—**		
	1500	91.01-95.08	EL44 (α)	**SN606**	**MP15**	**—**		
		91.01-95.08	EL44 (β)	**SN606**	**MP15**	**—**	**SN619**	**MP23**
		95.08-99.07	EL54	**SN606**	**MP15**	**—**	**ドラム**	
サクシード バン/ワゴン SUCCEED VAN/WAGON	1300	02.06-14.09	NCP50V	**SN685P**	**SP432**	**—**	**ドラム**	
	1400	02.06-07.08	NLP51V	**SN685P**	**SP432**	**—**		
	1500	02.06-14.09	NCP51V, 52V, 55V	**SN685P**	**SP432**	**—**		
		02.06-04.11	NCP58G, 59G(14	**SN686P**	**SP424**	**—**		
		04.11-10.06	NCP58G, 59G(14	**SN130P**	**SP424**	**—**		
		10.06-14.04	NCP58G, 59G(14	**SN686P**	**SP424**	**—**		
		02.06-14.04	NCP58G, 59G(14	**SN685P**	**SP432**	**—**		
		14.09-20.07	NCP160V, 165V	**SN941**	**SP434**	**—**		
		18.11-20.07	NHP160V	**SN941**	**MP136**	**—**		
シエンタ SIENTA	1500	03.09-04.10	NCP81G, 85G	**SN686P ※12**	**SP409**	**—**	**ドラム**	
		04.10-11.09	NCP81G, 85G	**SN130P**	**SP409**	**—**		
		11.09-15.06	NCP81G, 85G	**SN130P**	**SP409**	**—**		
		15.06-22.07	NSP170G, NCP175G, NSP172G	**SN138/ SN138S★**	**SP442**	**—**	**SN151**	**SP483**
		15.06-22.07	NHP170G	**SN138/ SN138S★**	**SP442**	**—**	**SN151**	**SP483**
		22.07-	MXPC10G, MXPL10G, MXPL15G	**SN330**	**MP136**	**—**	**SN151**	**SP483**

★マークが付いている品番はシム入りパッドを示しています
※11 '11.07 ～ SP422
※12 要現物確認、装着されたシム形状によりSN130Pの場合あり

TOYOTA

C/#…車台番号　DVS…横滑り防止装置　GVW…車両総重量
VDC…横滑り防止装置　VSA…横滑り防止装置　VSC…横滑り防止装置

車種 Model	排気量 cc	年式 Year	車両型式 Body Type	フロント(Fr) ディスクパッド Pad	フロント(Fr) シールキット Sealkit	フロント(Fr) ブレーキシュー Shoe	リヤ(Rr) パッド&シュー Pad or Shoe	リヤ(Rr) シールキット Sealkit
スープラ SUPRA	2000	19.05-	DB22, 82	—	—	—	—	—
	3000	93.05-02.08	JZA80 (17”ホイール)	**SN290P**	**SP272**	—	**SN289P**	**SP289**
		93.05-02.08	JZA80 (17”ホイール除)	**SN659P**	**A413P**	—	**SN661P**	**MP43**
		20.10-	DB02, 42	—	—	—	—	—
スターレット STARLET	1300	89.12-98.01	EP82 (ABS無)	**SN635**	**MP36**	—	**ドラム**	
		89.12-98.01	EP82 (ABS付)	**SN606**	**MP15**	—		
		89.12-98.01	EP82 (GT)	**SN606**	**MP15**	—	**SN619**	**MP23**
		90.08-98.01	EP85	**SN606**	**MP15**	—	**ドラム**	
		96.01-97.04	EP91 (RFLのABS無)	**SN635**	**MP36**	—		
		96.01-97.04	EP91 (RFLのABS付)	**SN606**	**MP15**	—		
		97.04-99.07	EP91 (RFL)	**SN606**	**MP7**	—		
		96.01-99.07	EP91(RFLF, RFLX, CARAT, REMIX)	**SN606**	**MP15**	—		
		96.01-99.07	EP91 (GLZV)	**SN606**	**MP15**	—	**SN619**	**MP23**
		96.01-99.07	EP95	**SN606**	**MP15**	—	**ドラム**	
	1500	89.12-97.04	NP80, 90 (ABS無)	**SN635**	**MP36**	—		
		89.12-97.04	NP80, 90 (ABS付)	**SN606**	**MP15**	—		
		97.04-99.07	NP90	**SN606**	**MP7**	—		
スパーキー SPARKY	1300	00.09-02.06	S221E, 231E	**SN667P**	**MP59**	—	**ドラム**	
		02.06-03.03	S221E, 231E	**SN902P**	**MP59**	—		
スプリンター カリブ SPRINTER CARIB	1600	95.08-02.07	AE114G	**SN606**	**MP19**	—	**ドラム**	
		96.05-02.07	AE111G (BZT)	**SN606**	**MP19**	—	**SN844P**	**A464P**
		96.05-02.07	AE111G (BZT除)	**SN606**	**MP15**	—	**ドラム**	
	1800	95.08-02.07	AE115G	**SN606**	**MP19**	—		
セプター SCEPTER	2200	92.11-96.08	SXV10, 15, 15W	**SN645P**	**MP50**	—	**SN648P**	**MP82**
	3000	92.11-96.08	VCV10	**SN631**	**MP50 ※13**	—	**SN648P**	**MP82**
		92.07-94.08	VCV15, 15W	**SN631**	**MP50 ※13**	—	**SN648P**	**MP82 ※14**
		94.08-96.07	VCV15, 15W	**SN631**	**C322P**	—	**SN648P**	**クーペ MP82 ワゴン MP76**
セラ SERA	1500	90.03-95.12	EXY10 (ABS無)	**SN606**	**MP15**	—	**ドラム**	
		90.03-95.12	EXY10 (ABS付)	**SN606**	**MP15**	—	**SN619**	**MP23**
セリカ CELICA	1800	99.08-06.04	ZZT230	**SN686P**	**SP409**	—	**ドラム**	
		99.08-06.04	ZZT231	**SN671**	**SP427**	—	**SN106P**	**SP106**
	2000	93.09-95.08	ST202 (SSⅠ)	**SN645P**	**MP50**	—	**SN648P**	**A222P**
		95.08-99.08	ST202 (SSⅠ)	**SN645P**	**MP50**	—	**SN837P**	**A222P**
		93.09-95.08	ST202(SSⅡのスーパーストラットサス無)	**SN631**	**MP50**	—	**SN648P**	**C222P**
		95.08-97.12	ST202(SSⅡのスーパーストラットサス無)	**SN631**	**MP50**	—	**SN837P**	**C222P**
		97.12-99.08	ST202(SSⅡのスーパーストラットサス無)	**SN653P**	**MP62**	—	**SN837P**	**C222P**
		93.09-95.08	ST202(SSⅡのスーパーストラットサス付)	**SN666P**	**MP61**	—	**SN648P**	**C222P**
		95.08-99.08	ST202 (SSⅢ)	**SN666P**	**MP61**	—	**SN837P**	**C222P**
		94.08-95.12	ST202C	**SN631**	**MP50**	—	**SN648P**	**C222P**
		95.12-97.12	ST202C	**SN631**	**MP50**	—	**SN837P**	**C222P**
		97.12-99.05	ST202C	**SN653P**	**MP62**	—	**SN837P**	**A222P**
		93.09-95.09	ST203	**SN645P**	**MP50**	—	**SN648P**	**A222P**

※13 ABS付のみ 93.08 ～ C-322P
※14 VCV15WのGパッケージ(93.09 ～ 94.08)のフロントシールキット C-322P リヤ MP-76

H04	05	06	07	08	09	10	11	12	13	14	15	16	17	18	19	20	21	22	23	24	25	26	27	28	29	30	R01	02	03	04	05	06	07
1992	93	94	95	96	97	98	99	00	01	02	03	04	05	06	07	08	09	10	11	12	13	14	15	16	17	18	19	20	21	22	23	24	25

車種 Model	排気量 cc	年式 Year	車両型式 Body Type	フロント(Fr)			リヤ(Rr)	
				ディスクパッド Pad	シールキット Sealkit	ブレーキシュー Shoe	パッド&シュー Pad or Shoe	シールキット Sealkit
セリカ CELICA	2000	95.09-97.12	ST203	**SN645P**	**MP50**	—	**SN837P**	**A222P**
		94.02-99.08	ST205	**SN290P**	**SP287**	—	**SN289P**	**SP288**
セルシオ CELSIOR	4000	89.11-92.08	UCF10, 11	**SN631**	**MP37**	—	**SN632**	**MP38**
		92.08-94.10	UCF10(A仕様のABS無)	**SN659P**	**MP47**	—	**SN661P**	**MP54**
		92.08-94.10	UCF10(A仕様のABS付, B仕様)UCF11	**SN659E**	**MP47**	—	**SN661E**	**MP54**
		94.10-97.07	UCF20, 21	**SN286E**	**SP286**	—	**SN661E**	**MP67**
		97.07-00.08	UCF20, 21	**SN286E**	**SP286**	—	**SN661E**	**MP66**
	4300	00.08-06.06	UCF30, 31	**SN112E**	**SP112**	—	**SN113E**	**SP113**
センチュリー CENTURY	3500	23.10-	GRG75	—	—	—	**SN327**	—
	4000	87.09-92.12	VG40, 45	**SN610P**	**MP10**	—	**SN764**	**SP239**
		92.12-97.01	VG40, 45	**SN631**	**MP37**	—	**SN764**	**SP239**
	5000	97.04-17.01	GZG50	**SN286E**	**SP286**	—	**SN661E**	**MP67**
		18.06-	UWG60	**SN328**	**SP400**	—	**SN331**	**SP402**
ソアラ SOARER	2500	91.05-92.04	JZZ30 (15”ホイール)	**SN631**	**MP37**	—	**SN817P**	**MP43**
		91.05-94.01	JZZ30 (16”ホイール)	**SN655P**	**MP37**	—	**SN817P**	**MP43**
		94.01-00.12	JZZ30 (16”ホイール)	**SN655P**	**MP37**	—	**SN661P**	**MP43**
	3000	92.04-99.08	JZZ31 (15”ホイール)	**SN631**	**MP37**	—	**SN817P**	**MP43**
		96.08-00.12	JZZ31 (16”ホイール)	**SN655P**	**MP37**	—	**SN661P**	**MP43**
	4000	91.05-97.09	UZZ30, 31	**SN631**	**MP37**	—	**SN817P**	**MP43**
		91.05-94.01	UZZ32	**SN655P**	**MP37**	—	**SN817P**	**MP43**
		94.01-96.08	UZZ32	**SN655P**	**MP37**	—	**SN661P**	**MP43**
	4300	01.04-05.08	UZZ40	**SN659P**	**MP77**	—	**SN854P**	**MP80**
ターセル/コルサ TERCEL/CORSA	1300	90.09-99.07	EL41, 51	**SN606**	**ABS無 MP7**	**ABS付 MP15**	**ドラム**	
	1500	90.09-99.07	NL40, 50, EL43, 45, 53	**SN606**	**ABS無 MP45**	**ABS付 MP15**		
		94.09-99.07	EL55	**SN606**	**MP15**	—		
タンク/ルーミー TANK/ROOMY	1000	16.11-	M900A, M910A	**SN503P**	—	—	**ドラム**	
		16.11-	M910A 4WD	**SN503P**	—	—		
チェイサー CHASER	1800	92.10-96.09	SX90	**SN645P**	—	—	**SN660P**	—
		97.04-98.08	SX100	**SN645P**	—	—	**SN293**	**SP295**
		98.08-01.06	SX100	**SN102**	**SP102**	—	**SN293**	**SP295**
	2000	92.10-96.09	GX90	**SN645P**	—	—	**SN660P**	—
		96.09-98.08	GX100	**SN645P**	—	—	**SN293**	**SP295**
		98.08-01.06	GX100	**SN102**	**SP102**	—	**SN293**	**SP295**
		98.08-01.06	GX105	**SN631**	**SP449**	—	**SN661P**	**MP73**
	2400	92.10-96.09	LX90	**SN645P**	—	—	**SN660P**	—
		96.09-98.08	LX100	**SN645P**	—	—	**SN293**	**SP295**
		98.08-99.08	LX100	**SN102**	**SP102**	—	**SN293**	**SP295**
	2500	92.10-95.09	JZX90 (ターボ無), JZX93	**SN631**	**MP50**	—	**SN660P**	—
		95.09-96.09	JZX90 (ターボ無), JZX93	**SN631**	**MP50**	—	**SN661P**	**MP67**
		92.10-96.09	JZX90 (ターボ付)	**SN659P**	**MP47**	—	**SN660P**	—
		96.09-01.06	JZX100 (ターボ無), JZX105	**SN631**	**SP449**	—	**SN661P**	**MP73**

TOYOTA

C/#…車台番号　DVS…横滑り防止装置　GVW…車両総重量
VDC…横滑り防止装置　VSA…横滑り防止装置　VSC…横滑り防止装置

車種 Model	排気量 cc	年式 Year	車両型式 Body Type	フロント(Fr) ディスクパッド Pad	フロント(Fr) シールキット Sealkit	フロント(Fr) ブレーキシュー Shoe	リヤ(Rr) パッド&シュー Pad or Shoe	リヤ(Rr) シールキット Sealkit
チェイサー CHASER	2500	96.09-01.06	JZX100 (ターボ付)	**SN659P**	**MP47**	—	**SN293**	**SP293**
	3000	92.10-95.09	JZX91	**SN631**	**MP50**	—	**SN660P**	—
		95.09-96.09	JZX91	**SN631**	**MP50**	—	**SN661P**	**MP67**
		96.09-01.06	JZX101	**SN631**	**SP449**	—	**SN661P**	**MP73**
デュエット DUET	1000	98.09-04.05	M100A, 110A	**SN871**	**A496P**	—	**ドラム**	
	1300	00.05-04.05	M101A , 111A (V, X)	**SN871**	**A496P**	—		
		00.05-01.12	M101A , 111A (VS)	**SN871**	**A496P**	—		
		01.12-04.05	M101A , 111A (VS)	**SN593P**	**TP80**	—		
デリボーイ DELIBOY	1500	89.07-91.05	KXC10V	—	**C226P**	—	**ドラム**	
		91.05-95.11	KXC10V	**SN758P**	**C226P**	—		
	2000	91.05-94.09	CXC10V	**SN758P**	**C226P**	—		
ナディア NADIA	2000	98.07-02.08	SXN10, 10H, 15, 15H	**SN850**	**A678P**	—	**ドラム**	
		01.04-03.07	ACN10, 10H, 15, 15H	**SN850**	**A678P**	—		
ノア/ヴォクシー NOAH/VOXY	1800	14.02-21.12	ZWR80	**SN138/ SN138S★**	**SP135**	—	**SN202**	**SP433**
		22.01-	ZWR90, ZWR95W	**SN314**	—	—	**SN327**	—
	2000	01.11-07.06	AZR60G, 65G	**SN890**	**A667P**	—	**ドラム**	
		07.06-14.01	ZRR70W, 75W, 70G, 75G	**SN138/ SN138S★**	**SP135**	—	**SN679P/ SN679PS★**	**SP405**
		14.01-21.12	ZRR80, 85, ZWR80W	**SN138/ SN138S★**	**SP135**	—	**SN202**	**SP433**
		16.05-17.06	ZRR80W (G’s)	—	**SP135**	—	—	**SP433**
		16.05-17.06	ZRR80W (G’s)フロントキャリパ赤塗装	—	**SP135**	—	—	**SP433**
		17.09-21.12	ZRR80W (GR SPORT)	—	**SP135**	—	—	**SP433**
		22.01-	MZRA90W, MZRA95W	**SN314**	—	—	**SN327**	—
ハイエース ワゴン HIACE WAGON	2000	89.08-93.08	RZH100G, 110G	**SN646**	**SP448**	—	**ドラム**	
		93.08-95.08	RZH100G, 110G	**SN647**	**SP426**	—		
	2400	89.08-93.08	LH100G, 110G, 120G, 140G, RZH101G	**SN646**	**SP448**	—		
		93.08-02.08	RZH101G, 111G	**SN647**	**SP426**	—		
	2700	04.08-	TRH214W, 219W, 224W, 229W, 223B, 228B	**SN694/ SN694S★**	**SP426**	—		
	2800	89.08-93.08	LH107G, 107W, 117G	**SN647**	**MP31**	—		
		17.12-	GDH223B	**SN694/ SN694S★**	**SP426**	—		
	3000	93.08-04.08	KZH100G, 106G, 106W, 110G, KZH116G, 120G, 126G	**SN647**	**SP426**	—		
ハイエース/レジアスエース バン HIACE/REGIUS ACE VAN	2000	89.08-96.08	RZH102V, 112V, 112K, 182K, RZH122V	**SN646**	**SP448**	—	**ドラム**	
		96.08-03.08	RZH102V, 112V, 112K, 182K, RZH122V	**SN647**	**SP426**	—		
		03.08-04.08	TRH102V, 112V, 112K, 122K	**SN647**	**SP426**	—		
		04.08-	TRH200K, 200V	**SN694/ SN694S★**	**SP426**	—		
	2400	89.08-93.08	LH102V	**SN646**	**SP448**	—		
		95.08-99.07	RZH133V	**SN647**	**SP426**	—		

★マークが付いている品番はシム入りパッドを示しています

H04	05	06	07	08	09	10	11	12	13	14	15	16	17	18	19	20	21	22	23	24	25	26	27	28	29	30	R01	02	03	04	05	06	07
1992	93	94	95	96	97	98	99	00	01	02	03	04	05	06	07	08	09	10	11	12	13	14	15	16	17	18	19	20	21	22	23	24	25

車種 Model	排気量 cc	年式 Year	車両型式 Body Type	フロント(Fr) ディスクパッド Pad	フロント(Fr) シールキット Sealkit	フロント(Fr) ブレーキシュー Shoe	リヤ(Rr) パッド&シュー Pad or Shoe	リヤ(Rr) シールキット Sealkit
ハイエース/レジアスエース バン HIACE/REGIUS ACE VAN	2400	00.12-03.08	RZH183K	SN647	SP426	—	ドラム	
	2500	04.08-07.09	KDH200K, 205K, 220K, 225K, KDH200V, 205V	SN694/ SN694S★	SP426	—		
	2700	04.08-	TRH211K, 216K, 221K, 226K	SN694/ SN694S★	SP426	—		
	2800	89.08-96.08	LH103V, 113V, 113K, 123V	SN646	SP448	—		
		96.08-98.08	LH103V, 113V, 113K, 123V	SN647	SP426	—		
		89.08-98.08	LH109V, 119V, 129V	SN647	SP426	—		
		17.12-	GDH201V, GDH201K, GDH211K, GDH221K	SN694/ SN694S★	SP426	—		
	3000	95.08-04.08	KZH132V, 138VLH162V, 168V, 172V, 172K, LH178V, 182K, 188K	SN647	SP426	—		
		07.09-17.12	KDH201K, 201V, 206K, 206V, KDH221K	SN694/ SN694S★	SP426	—		
ハイエース レジアス ワゴン/ツーリング ハイエース HIACE REGIUS WAGON/TOURING HIACE	2700	97.04-02.05	RCH41W, 47W	SN647	SP426	—	SN661P	SP450
	3000	97.04-02.05	KCH40G, 46G, 40W, 46W	SN647	SP426	—	SN661P	SP450
ハイエース レジアス バン HIACE REGIUS VAN	2000	97.06-02.05	RCH42V	SN647	SP426	—	ドラム	
	3000	97.06-02.05	LXH43V, 49V	SN647	SP426	—		
ハイラックス HILUX	1800	88.09-94.08	YN80, 85	SN610P	MP10	—	ドラム	
	2000	94.08-97.08	YN81, 86	SN610P	MP10	—		
		88.09-99.08	YN100, 105, 107, RZN167	SN253P	SP253	—		
		97.08-04.07	RZN147, 152H	SN646	MP10	—		
	2400	88.09-94.08	LN80, 85	SN610P	MP10	—		
		95.08-99.08	LN108, 112, 165, 165H, 170H	SN253P	SP253	—		
		17.09-	GUN125	SN119P	SP292	—		
	2700	99.08-03.08	RZN169H, 174H	SN253P	SP253	—		
	2800	94.08-97.08	LN81, 86	SN610P	MP10	—		
		88.09-97.08	LN100, 106, 107, 109	SN253P	SP253	—		
	3000	97.08-04.07	LN147	SN646	MP10	—		
		97.08-04.07	LN167, 172H	SN253P	SP253	—		
ハイラックス サーフ HILUX SURF	2400	89.04-91.08	LN130G	SN253P	SP253	—	ドラム	
		91.08-93.08	LN130W	SN287P	SP265	—		
	2700	95.11-02.11	RZN185W	SN292P	SP210	—		
		98.07-02.11	RZN180W	SN292P	SP292	—		
		02.11-04.08	RZN210W, 215W	SN119P	SP119	—	SN120	SP120
		04.08-09.08	TRN210W, 215W	SN119P	～05.09 SP119	05.09～ SP119A	SN120	SP120
	2800	89.04-91.08	LN131V	SN253P	SP253	—	ドラム	
		91.08-93.08	LN131V	SN287P	SP265	—		
	3000	90.08-91.08	VZN130G	SN253P	SP253	—		
		91.08-95.11	VZN130G, KZN130G, 130W	SN287P	SP265	—		
		95.11-00.08	KZN185G	SN292P	SP210	—		
		95.11-00.08	KZN185W	SN292P	SP292	—		

★マークが付いている品番はシム入りパッドを示しています

TOYOTA

C/#…車台番号　DVS…横滑り防止装置　GVW…車両総重量
VDC…横滑り防止装置　VSA…横滑り防止装置　VSC…横滑り防止装置

車種 Model	排気量 cc	年式 Year	車両型式 Body Type	フロント(Fr) ディスクパッド Pad	フロント(Fr) シールキット Sealkit	フロント(Fr) ブレーキシュー Shoe	リヤ(Rr) パッド&シュー Pad or Shoe	リヤ(Rr) シールキット Sealkit
ハイラックス サーフ HILUX SURF	3000	00.08-02.11	KDN185G	SN292P	SP210	—	ドラム	
		00.08-02.11	KDN185W	SN292P	SP292	—		
		02.11-05.08	KDN215W	SN119P	SP119	—	SN120	SP120
	3400	95.11-02.11	VZN180W, 185W	SN292P	SP292	—	ドラム	
		02.11-05.08	VZN210W, 215W	SN119P	SP119	—	SN120	SP120
	4000	05.08-09.08	GRN215W	SN119P	～05.09 SP119	05.09～ SP119A	SN120	SP120
パッソ PASSO	1000	04.06-10.02	KGC10, 15	SN943P/ SN943PS★	TP80	—	ドラム	
		10.02-16.04	KGC30, 35 (Hana以外)	SN943P/ SN943PS★	TP80	—		
		10.02-16.04	KGC30 (Hana)	SN943P/ SN943PS★	TP80	—		
		10.02-16.04	KGC35 (Hana)	SN503P	TP103	—		
		16.04-23.09	M700A(2WD)	SN949P	—	—		
		16.04-23.09	M710A(4WD)	SN949P	—	—		
	1300	04.06-10.02	QNC10	SN943P/ SN943PS★	TP80	—		
		10.02-16.04	NGC30	SN943P/ SN943PS★	TP80	—		
パッソ セッテ PASSO SETTE	1500	08.12-12.03	M502E (VSC無)	SN941	MP119	—	ドラム	
		08.12-12.03	M502E (VSC付), M512E	SN939	MP120	—		
ハリアー HARRIER	2000	13.11-17.05	ZSU60W(2WD) ZSU65W(4WD)	SN135	SP135	—	SN134	SP422
		15.01-17.05	ZSU60W(G’s) ZSU65W(G’s)	—	—	—	—	—
		17.05-20.06	ASU60W, 65W, ZSU60W, 65W	SN965	—	—	SN315	—
		20.06-	MXUA80, 85	SN314	—	—	SN315	—
	2200	97.12-00.11	SXU10W, 15W	SN850	A678P	—	SN648P	MP75
	2400	00.11-01.08	ACU10W, 15W	SN850	A678P	—	SN648P	MP75
		01.08-01.11	ACU10W, 15W	SN893	A678P	—	SN648P	MP75
		01.11-03.02	ACU10W, 15W	SN893	A678P	—	SN771P	MP75
		03.02-12.07	ACU30W, 35W	SN907	A687P	—	SN908	A688P
	2500	22.10-	AXUP85	SN965	—	—	SN327	—
	3000	97.12-01.08	MCU10W, 15W	SN850	A678P	—	SN648P	MP75
		01.08-01.11	MCU10W, 15W	SN893	A678P	—	SN648P	MP75
		01.11-03.02	MCU10W, 15W	SN893	A678P	—	SN771P	MP75
		03.02-06.01	MCU30W, 31W, 35W, 36W	SN907	A687P	—	SN908	A688P
	3500	06.01-10.08	GSU30W, 31W, 35W, 36W	SN907	A687P	—	SN908	A688P
ハリアー HV HARRIER HV	2500	13.12-17.05	AVU65W	SN135	SP135	—	SN134	SP422
		17.05-20.06	AVU65W	SN965	—	—	SN315	—
		20.06-	AXUH80, 85	SN314	—	—	SN315	—
	3300	05.03-07.11	MHU38W	SN907	A687P	—	SN908	A688P
		07.11-12.07	MHU38W	SN907	A687P	—	SN908	A688P

★マークが付いている品番はシム入りパッドを示しています

H04	05	06	07	08	09	10	11	12	13	14	15	16	17	18	19	20	21	22	23	24	25	26	27	28	29	30	R01	02	03	04	05	06	07
1992	93	94	95	96	97	98	99	00	01	02	03	04	05	06	07	08	09	10	11	12	13	14	15	16	17	18	19	20	21	22	23	24	25

車種 Model	排気量 cc	年式 Year	車両型式 Body Type	フロント(Fr) ディスクパッド Pad	フロント(Fr) シールキット Sealkit	フロント(Fr) ブレーキシュー Shoe	リヤ(Rr) パッド&シュー Pad or Shoe	リヤ(Rr) シールキット Sealkit
ピクシス エポック PIXIS EPOC	660	12.05-17.05	LA300A, 310A	**SN875/ SN875S★**	**C608P**	**—**	**ドラム**	
		17.05-	LA350A, LA360A	**SN875/ SN875S★**	**C608P**	**—**		
ピクシス スペース PIXIS SPACE	660	11.09-17.01	L575A	**SN875/ SN875S★**	**C608P**	**—**	**ドラム**	
		11.09-17.01	L585A	**SN875/ SN875S★**	**C608P**	**—**		
		11.09-11.11	L585A (RS)	**SN943P/ SN943PS★**	**TP115**	**—**		
		11.11-17.01	L585A (RS)	**SN943P/ SN943PS★**	**TP115**	**—**		
ピクシス ジョイ PIXIS JOY	660	16.08-23.06	LA250A(2WD), 260A(4WD)	**SN214/ SN214S★**	**TP107**	**—**	**ドラム**	
ピクシス バン/トラック PIXIS VAN/TRUCK	660	11.11-17.11	S321, 331	**SN145P/ SN145PS★**	**SP129**	**—**	**ドラム**	
		17.11-21.12	S321, 331	**SN300**	**—**	**—**		
		11.11-14.09	S201, 211	**SN103P**	**SP129**	**—**		
		14.09-15.11	S500, 510	**SN103P**	**SP129**	**—**		
		15.11-	S500U, S510U	**SN300**	**—**	**—**		
		21.12-	S700, S710	**SN300**	**—**	**—**		
ピクシス メガ PIXIS MEGA	660	15.07-16.05	LA700A, LA710A	**SN206P/ SN206PS★**	**TP115**	**—**	**ドラム**	
		16.05-22.08	LA700A, LA710A	**SN214/ SN214S★**	**TP107**	**—**		
ビスタ/ビスタ アルディオ VISTA/VISTA ARDEO	1800	90.07-94.06	SV30	**SN641**	**MP50**	**—**	**ドラム**	
		94.06-98.06	SV40	**SN645P**	**～97.11 MP50**	**97.11～ MP68**		
		98.06-00.04	ZZV50, ZZV50G	**SN645P**	**SP427**	**—**		
		00.04-03.07	ZZV50, ZZV50G	**SN686P**	**MP104**	**—**		
	2000	90.07-94.06	CV30 (VR)	**SN641**	**MP50**	**—**	**ドラム**	
		90.07-94.06	CV30, SV32, 33(VE, VX, エトワール)	**SN641**	**MP50**	**—**	**SN648P**	**MP22**
		92.06-94.06	SV32, 33(VXのツーリングパッケージ)	**SN641**	**MP50**	**—**	**SN648P**	**MP82**
		90.07-94.06	SV32, 33 (GT)	**SN643**	**MP50**	**—**	**SN648P**	**MP82**
		90.07-94.06	SV35	**SN641**	**MP50**	**—**	**SN648P**	**MP82**
		94.06-98.06	SV41, 42	**SN645P**	**～97.11 MP50**	**97.11～ MP68**	**SN837P**	**A222P 97.11～ SP456**
		94.06-98.06	SV43	**SN645P**	**～97.11 MP50**	**97.11～ MP68**	**SN837P**	**C222P**
		98.06-03.07	SV50, 55, 50G, 55G, AZV50, 55, 50G, 55G	**SN671**	**SP427**	**—**	**SN672**	**SP466**
	2200	94.06-98.06	CV40	**SN645P**	**～97.11 MP50**	**97.11～ MP68**	**SN837P**	**A222P**

★マークが付いている品番はシム入りパッドを示しています

TOYOTA

C/#…車台番号　DVS…横滑り防止装置　GVW…車両総重量
VDC…横滑り防止装置　VSA…横滑り防止装置　VSC…横滑り防止装置

車種 Model	排気量 cc	年式 Year	車両型式 Body Type	フロント(Fr) ディスクパッド Pad	フロント(Fr) シールキット Sealkit	フロント(Fr) ブレーキシュー Shoe	リヤ(Rr) パッド&シュー Pad or Shoe	リヤ(Rr) シールキット Sealkit
ビスタ/ビスタ アルディオ VISTA/VISTA ARDEO	2200	95.01-98.06	CV43	SN645P	～97.11 MP50	97.11～ MP68	SN837P	C222P
ファンカーゴ FUN CARGO	1300	99.08-04.11	NCP20	SN686P	SP424	—	ドラム	
		04.11-05.09	NCP20	SN130P	SP424	—		
	1500	99.08-04.11	NCP21, 25	SN686P	SP424	—		
		04.11-05.09	NCP21, 25	SN130P	SP424	—		
プラッツ PLATZ	1000	99.08-05.12	SCP11	SN685P	SP424	—	ドラム	
	1300	99.08-05.12	NCP16	SN685P	SP424	—		
	1500	99.08-05.12	NCP12	SN685P	SP424	—		
プリウス PRIUS	1500	97.12-00.05	NHW10	SN645P	SP453	—	ドラム	
		01.08-03.08	NHW11 (ユーロパッケージ)	SN686P	SP409	—	SN106P	SP106
		00.05-03.08	NHW11 (ユーロパッケージ除)	SN686P	SP432	—	ドラム	
		03.08-03.11	NHW20	SN686P	SP432	—		
		03.11-11.12	NHW20	SN686P	SP481	—		
	1800	09.05-17.02	ZVW30, 35	SN147	SP437	—	SN148P	TP111
		15.11-18.12	ZVW50, 51, 55	SN147	—	—	SN148P	TP111
		18.12-22.12	ZVW50, 51, 55	SN147	—	—	SN953P	TP111
		22.12-	ZVW60	SN330	—	—	SN315	—
		22.12-	ZVW65	SN314	—	—	SN315	—
	2000	22.12-	MXWH60	SN330	—	—	SN315	—
		22.12-	MXWH61, MXWH65	SN314	—	—	SN315	—
プリウスPHV PRIUS PHV	1800	11.12-17.02	ZVW35	SN147	SP437	—	SN148P	TP111
		16.09-19.04	ZVW52	SN147	—	—	SN953P	TP111
		19.05-22.12	ZVW52	SN330	—	—	SN953P	TP111
プリウスα PRIUSα	1800	11.04-21.03	ZVW40W, 41W	SN138/ SN138S★	SP135	—	SN151	SP414
ブレイド BLADE	2400	06.12-12.04	AZE154H, 156H	SN138/ SN138S★	SP135	—	SN953P	TP111
	3500	07.08-12.04	GRE156H	SN135	SP135	—	SN953P	TP111
ブレビス BREVIS	2500	01.05-07.06	JCG10	SN680	SP440	—	SN854P	MP80
		01.10-07.06	JCG15	SN631	SP440	—	SN854P	MP80
	3000	01.05-07.06	JCG11	SN680	SP440	—	SN854P	MP80
プログレ PROGRES	2500	98.05-01.04	JCG10	SN631	SP440	—	SN854P	MP80
		01.04-07.06	JCG10	SN680	SP440	—	SN854P	MP80
		99.12-07.06	JCG15	SN631	SP440	—	SN854P	MP80
	3000	98.05-01.04	JCG11	SN631	SP440	—	SN854P	MP80
		01.04-07.06	JCG11	SN680	SP440	—	SN854P	MP80
プロナード PRONARD	3000	00.02-03.01	MCX20	SN850	A678P	—	—	—
プロボックス PROBOX	1300	02.06-14.09	NCP50V	SN685P	SP432	—	ドラム	
		14.09-	NSP160V	SN941	—	—		
	1400	02.06-07.08	NLP51V	SN685P	SP432	—		
	1500	02.06-14.09	NCP51V, 52V, 55V	SN685P	SP432	—		

★マークが付いている品番はシム入りパッドを示しています

H04	05	06	07	08	09	10	11	12	13	14	15	16	17	18	19	20	21	22	23	24	25	26	27	28	29	30	R01	02	03	04	05	06	07
1992	93	94	95	96	97	98	99	00	01	02	03	04	05	06	07	08	09	10	11	12	13	14	15	16	17	18	19	20	21	22	23	24	25

車種 Model	排気量 cc	年式 Year	車両型式 Body Type	フロント(Fr)			リヤ(Rr)	
				ディスクパッド Pad	シールキット Sealkit	ブレーキシュー Shoe	パッド&シュー Pad or Shoe	シールキット Sealkit
プロボックス PROBOX	1500	02.06-14.04	NCP58G, 59G (13インチホイール)	**SN685P**	**SP432**	—	**ドラム**	
		09.12-14.04	NCP58G, 59G (14インチホイール)	**SN686P**	**SP424**	—		
		14.09-	NCP160V, 165V	**SN941**	**SP434**	—		
		18.11-	NHP160	**SN941**	—	—	—	—
ベルタ BELTA	1000	05.11-12.07	KSP92	**SN941**	**SP434**	—	**ドラム**	
	1300	05.11-12.07	SCP92 (VSC無), NCP96	**SN941**	**SP434**	—		
		05.11-12.07	SCP92 (VSC付)	**SN939**	**SP455**	—	**SN938P**	**TP99A**
ポルテ / スペイド PORTE / SPADE	1300	04.07-04.09	NNP10	**SN686P ※12**	**SP432**	—	**ドラム**	
		04.09-12.07	NNP10	**SN130P**	**SP432**	—		
		12.07-15.07	NSP140	**SN941**	**SP434**	—		
	1500	04.07-04.09	NNP11	**SN686P ※12**	**SP432**	—		
		04.09-12.07	NNP11	**SN130P**	**SP432**	—		
		06.01-12.07	NNP15	**SN130P**	**SP432**	—		
		12.07-20.09	NCP141, NSP141	**SN941**	—	—		
		12.07-20.09	NCP145	**SN939**	**SP455**	—		
マーク X MARK X	2500	04.11-09.11	GRX120 (18”ホイール)	**SN687**	**SP445**	—	**SN126P/ SN126PS★**	**SP418 ※15**
		04.11-09.11	GRX120 (18”ホイール除)	**SN125**	**SP445**	—	**SN126P/ SN126PS★**	**SP417 ※16**
		04.11-09.11	GRX125	**SN125**	**SP445**	—	**SN126P/ SN126PS★**	**SP417 ※16**
		09.10-14.06	GRX130, 135	**SN125**	**SP445**	—	**SN126P/ SN126PS★**	**SP415**
		14.07-19.12	GRX130, 135	**SN125**	**SP445**	—	**SN189**	**SP462**
	3000	04.11-09.11	GRX121 (18”ホイール)	**SN687**	**SP445**	—	**SN126P/ SN126PS★**	**SP418 ※17**
		04.11-09.11	GRX121 (18”ホイール除)	**SN125**	**SP445**	—	**SN126P/ SN126PS★**	**SP417 ※16**
	3500	09.10-13.09	GRX133	**SN133P**	**SP112**	—	**SN126P/ SN126PS★**	**SP412**
		13.09-19.12	GRX133	**SN133P**	**SP112**	—	**SN189**	—
マーク X ZiO MARK X ZiO	2400	07.09-11.07	ANA10, 15	**SN135**	**SP135**	—	**SN134**	**SP134**
		11.07-13.10	ANA10, 15	**SN135**	**SP135**	—	**SN134**	**SP422**
	3500	07.09-11.07	GGA10	**SN135**	**SP135**	—	**SN134**	**SP134**
		11.07-13.10	GGA10	**SN135**	**SP135**	—	**SN134**	**SP422**
マークⅡ MARKⅡ	1800	92.10-96.09	SX90	**SN645P**	—	—	**SN660P**	—
	2000	92.10-96.09	GX90	**SN645P**	—	—	**SN660P**	—
		96.09-98.08	GX100	**SN645P**	—	—	**SN293**	**SP295**
		98.08-00.10	GX100	**SN102**	**SP102**	—	**SN293**	**SP295**
		98.08-00.10	GX105	**SN631**	**SP449**	—	**SN661P**	**MP73**
		00.10-04.11	GX110	**SN680**	**SP440**	—	**SN854P**	**SP441**
		00.10-04.11	GX115	**SN631**	**SP440**	—	**SN854P**	**SP441**
	2400	92.10-96.09	LX90	**SN645P**	—	—	**SN660P**	—

★マークが付いている品番はシム入りパッドを示しています
※12 要現物確認、装着されたシム形状によりSN130Pの場合あり
※15 '05.11 ～ SP422
※16 '05.11 ～ SP415
※17 '05.11 ～ SP421

TOYOTA

C/#…車台番号　DVS…横滑り防止装置　GVW…車両総重量
VDC…横滑り防止装置　VSA…横滑り防止装置　VSC…横滑り防止装置

車種 Model	排気量 cc	年式 Year	車両型式 Body Type	フロント(Fr)			リヤ(Rr)	
				ディスクパッド Pad	シールキット Sealkit	ブレーキシュー Shoe	パッド&シュー Pad or Shoe	シールキット Sealkit
マークⅡ MARKⅡ	2400	96.09-98.08	LX100	**SN645P**	—	—	**SN293**	**SP295**
		98.08-99.08	LX100	**SN102**	**SP102**	—	**SN293**	**SP295**
	2500	92.10-95.09	JZX90 (ターボ無), JZX93	**SN631**	**MP50**	—	**SN660P**	—
		95.09-96.09	JZX90 (ターボ無), JZX93	**SN631**	**MP50**	—	**SN661P**	**MP67**
		92.10-96.09	JZX90 (ターボ付)	**SN659P**	**MP47**	—	**SN660P**	—
		96.09-00.10	JZX100 (ターボ無), JZX105	**SN631**	**SP449**	—	**SN661P**	**MP73**
		96.09-00.10	JZX100 (ターボ付)	**SN659P**	**MP47**	—	**SN293**	**SP293**
		00.10-04.11	JZX110 (ターボ無)	**SN680**	**SP440**	—	**SN854P**	**SP441**
		00.10-04.11	JZX110 (ターボ付)	**SN659P**	**MP77**	—	**SN854P**	**SP441**
		00.10-04.11	JZX115	**SN631**	**SP440**	—	**SN854P**	**SP441**
	3000	92.10-95.09	JZX91	**SN631**	**MP50**	—	**SN660P**	—
		95.09-96.09	JZX91	**SN631**	**MP50**	—	**SN661P**	**MP67**
		96.09-00.10	JZX101	**SN631**	**SP449**	—	**SN661P**	**MP73**
マークⅡ ワゴン/マークⅡブリット MARKⅡ WAGON/MARKⅡBLIT	2000	88.10-97.04	GX70G	**SN229**	**SP229**	—	**ドラム**	
		02.01-07.06	GX110W	**SN680**	**SP440**	—	**SN854P**	**SP441**
		02.01-07.06	GX115W	**SN631**	**SP440**	—	**SN854P**	**SP441**
	2200	97.04-99.08	SXV20W	**SN645P**	**MP50**	—	**SN648P**	**MP82**
		99.08-01.12	SXV20W	**SN645P**	**MP50**	—	**SN672**	**SP463**
		97.06-01.12	SXV25W	**SN850**	**A678P**	—	**SN648P**	**MP82**
	2500	97.04-99.08	MCV21W	**SN850**	**A678P**	—	**SN648P**	**MP82**
		99.08-01.12	MCV21W	**SN850**	**A678P**	—	**SN672**	**SP463**
		97.06-01.12	MCV25W	**SN850**	**A678P**	—	**SN648P**	**MP82**
		02.01-07.06	JZX110W (ターボ無)	**SN680**	**SP440**	—	**SN854P**	**SP441**
		02.01-06.04	JZX110W (ターボ付)	**SN659P**	**MP77**	—	**SN854P**	**SP441**
		02.01-07.06	JZX115W	**SN631**	**SP440**	—	**SN854P**	**SP441**
	3000	97.04-99.08	MCV20W	**SN850**	**A678P**	—	**SN648P**	**MP82**
		99.08-01.12	MCV20W	**SN850**	**A678P**	—	**SN672**	**SP463**
マークⅡバン MARKⅡ VAN	1800	84.11-93.02	YX76V	**SN229**	**SP229**	—	**ドラム**	
	2000	93.02-97.04	YX78V	**SN229**	**SP229**	—		
	2400	84.11-94.09	LX76V	**SN229**	**SP229**	—		
メガクルーザー MEGA CRUISER	4100	96.01-01.10	BXD20V	—	**SP265**	—	—	**SP217**
ヤリス YARIS	1000	20.02-	KSP210	**SN352**	—	—	**ドラム**	
	1500	20.02-24.01	MXPH10	**SN352**	—	—		
		20.02-24.01	MXPH15	**SN330**	—	—		
	1600	20.07-	GXPA16	—	—	—		
ヤリスクロス YARIS CROSS	1500	20.08-	MXPJ10, MXPB10	**SN330**	—	—	**SN335**	
		20.08-	MXPJ15, MXPB15	**SN330**	—	—	**SN315**	—
ライト/タウンエース ノア LITE/TOWN ACE NOAH	1500	88.08-92.01	KM30G	**SN758P**	**C124P**	—	**ドラム**	
	1800	88.08-92.01	YR20G, 28G	**SN758P**	**C226P**	—		
		88.08-92.01	YM30G	**SN758P**	**C124P**	—		
	2000	88.08-92.01	CM30G	**SN758P**	**C124P**	—		
		88.08-92.01	YM40G, CM40G	**SN825P**	**C124P**	—		

H04	05	06	07	08	09	10	11	12	13	14	15	16	17	18	19	20	21	22	23	24	25	26	27	28	29	30	R01	02	03	04	05	06	07
1992	93	94	95	96	97	98	99	00	01	02	03	04	05	06	07	08	09	10	11	12	13	14	15	16	17	18	19	20	21	22	23	24	25

車種 Model	排気量 cc	年式 Year	車両型式 Body Type	フロント(Fr) ディスクパッド Pad	フロント(Fr) シールキット Sealkit	フロント(Fr) ブレーキシュー Shoe	リヤ(Rr) パッド&シュー Pad or Shoe	リヤ(Rr) シールキット Sealkit
ライト/タウンエース ノア LITE/TOWN ACE NOAH	2000	88.08-92.01	CR21G, 28G, YR21G	**SN758P**	**C226P**	—	**ドラム**	
		92.01-96.10	CR21G, 28G, YR21G	**SN827P**	**A379P**	—		
		88.08-92.01	CR30G, 31G, 37G, 38G, YR30G, 36G	**SN815P**	**A239P**	—		
		92.01-96.10	CR30G, 31G, 37G, 38G, YR30G, 36G	**SN826P**	**A239P**	—		
		96.10-01.11	SR40G	**SN849P**	**A379P**	—		
		96.10-98.12	SR50G	**SN851P**	**A379P**	—		
		98.12-01.11	SR50G (6人乗)	**SN851P**	**A379P**	—		
		98.12-01.11	SR50G (7, 8人乗)	**SN849P**	**A379P**	—		
	2200	93.09-96.10	CR22G, 29G	**SN827P**	**A379P**	—		
		96.10-01.11	CR40G	**SN849P**	**A379P**	—		
		96.10-98.12	CR50G	**SN851P**	**A379P**	—		
		98.12-01.11	CR50G	**SN849P**	**A379P**	—		
ライト/タウンエース バン LITE/TOWN ACE VAN	1500	88.08-92.01	KM31V, 36V	**SN758P**	**C124P**	—	**ドラム**	
		90.08-92.01	KR27V	**SN758P**	**C226P**	—		
		92.01-96.10	KR27V	**SN827P**	**A379P**	—		
		96.11-98.12	KR41V	**SN849P**	**A379P**	—		
		08.02-20.06	S402, S412	**SN955**	—	—		
		20.09-	S403, 413	—	—	—		
	1800	90.08-92.01	YM31V	**SN758P**	**C124P**	—		
		88.08-92.01	YR25V	**SN758P**	**C226P**	—		
		92.01-96.10	YR25V	**SN827P**	**A379P**	—		
		96.11-07.08	KR42V	**SN849P**	**A379P**	—		
		04.12-07.08	KR52V	**SN851P**	**A379P**	—		
	2000	88.08-92.01	CM31V, 36V	**SN758P**	**C124P**	—		
		88.08-92.01	CM41V	**SN825P**	**C124P**	—		
		88.08-92.01	CR27V	**SN758P**	**C226P**	—		
		92.01-96.10	CR27V	**SN827P**	**A379P**	—		
		88.08-92.01	CR36V	**SN815P**	**A239P**	—		
		92.01-96.10	CR36V	**SN826P**	**A239P**	—		
		96.11-98.12	CR41V	**SN849P**	**A379P**	—		
		96.11-98.12	CR51V	**SN851P**	**A379P**	—		
	2200	98.12-04.07	CR42V	**SN849P**	**A379P**	—		
		98.12-04.07	CR52V	**SN851P**	**A379P**	—		
ライズ RAIZE	1000	19.10-23.02	A200A, A210A	**SN343P**	—	—	**ドラム**	
		23.02-	A200A, A210A	—	—	—		
	1200	21.11-23.02	A201A, A202A	**SN343P**	—	—		
		23.02-	A201A, A202A	—	—	—		
ラウム RAUM	1500	97.05-03.04	EXZ10, 15	**SN606**	**MP15**	—	**ドラム**	
		03.04-04.09	NCZ20, 25	**SN686P ※12**	**SP432**	—		
		04.09-11.04	NCZ20, 25	**SN130P**	**SP432**	—		
ラクティス RACTIS	1300	05.09-10.11	SCP100	**SN939**	**SP455**	—	**ドラム**	
		10.11-16.08	NSP120, 122	**SN939**	**SP455**	—		
	1500	05.09-06.12	NCP100 (Sパッケージ)	**SN939**	**SP455**	—	**SN938P**	**TP99A**

※12 要現物確認、装着されたシム形状によりSN130Pの場合あり

TOYOTA

C/#…車台番号　DVS…横滑り防止装置　GVW…車両総重量
VDC…横滑り防止装置　VSA…横滑り防止装置　VSC…横滑り防止装置

車種 Model	排気量 cc	年式 Year	車両型式 Body Type	フロント(Fr) ディスクパッド Pad	フロント(Fr) シールキット Sealkit	フロント(Fr) ブレーキシュー Shoe	リヤ(Rr) パッド&シュー Pad or Shoe	リヤ(Rr) シールキット Sealkit
ラクティス RACTIS	1500	06.12-10.11	NCP100 (Sパッケージ)	SN939	SP455	—	SN938P	TP112
		05.09-10.11	NCP100 (Sパッケージ除), NCP105	SN939	SP455	—	ドラム	
		10.11-16.08	NCP120, 122, 125	SN939	SP455	—	SN938P	TP112
ラッシュ RUSH	1500	06.01-16.05	J200E, 210E	SN297	VSC無 SP297	VSC付 SP297A	ドラム	
ランドクルーザー(70) LAND CRUISER(70)	2800	23.11-	GDJ76W	SN101P	SP101	—	SN120	SP259
ランドクルーザー(250) LAND CRUISER(250)	2700	24.04-	TRJ250W	SN336P	—	—	—	—
	2800	24.04-	GDJ250W	SN336P	—	—	—	—
ランドクルーザー LAND CRUISER	3300	21.08-	FJA300W	SN336P	SP139	—	SN337	—
	3500	21.08-	VJA300W	SN336P	SP139	—	SN337	—
		90.01-94.01	PZJ70, 70V, 77V, 77HV	SN253P	SP253	—	ドラム	
	4000	90.01-92.08	FJ80G	SN265P	SP265	—	SN120	SP259
	4200	90.01-99.08	HZJ70, 70V, 73V, 75, 77V, 77HV(リヤドラム)	SN253P	SP253	—	ドラム	
		90.01-99.08	HZJ70, 70V, 73V, 75, 77V, 77HV(リヤディスク)	SN253P	SP253	—	SN120	SP259
		90.01-98.01	HZJ81V, HDJ81V (リヤドラム)	SN265P	SP265	—	ドラム	
		90.01-98.01	HZJ81V, HDJ81V (リヤディスク)	SN265P	SP265	—	SN120	SP259
		98.01-07.08	HDJ101K	SN101P	～02.08 SP101	02.08～ SP101A	SN100	SP100
		99.08-04.08	HZJ71, 71V, 74V, 76K, 76V, 79(リヤドラム)	SN101P	SP001	—	ドラム	
		99.08-04.08	HZJ71, 71V, 74V, 76K, 76V, 79(リヤディスク)	SN101P	SP001	—	SN120	SP259
	4500	92.08-98.01	FZJ80G	SN265P	SP265	—	SN120	SP259
	4600	09.05-21.08	URJ202W	SN139P	SP139	—	SN140	SP457
	4700	98.01-07.08	UZJ100W	SN101P	～02.08 SP101	02.08～ SP101A	SN100	SP100
		07.09-09.05	UZJ200W	SN139P	SP139	—	SN140	SP457
ランドクルーザー プラド LAND CRUISER PRADO	2400	90.04-93.05	LJ71G	—	SP217	—	SN120	SP259
		90.04-93.05	LJ78G, 78W	SN253P	SP253	—	SN120	SP259
	2700	97.04-02.09	RZJ90W, 95W	SN292P	SP292	—	SN120	SP259
		02.09-04.08	RZJ120W, 125W	SN119P	SP119	—	SN120	SP259
		04.08-09.09	TRJ120W, 125W	SN119P	～05.09 SP119	05.09～ SP119A	SN120	SP259 ※18
		09.09-	TRJ150W	SN119P	SP004	—	SN120	SP259
	2800	15.06-	GDJ150W, 151W	SN119P	SP004	—	SN120	SP259
	3000	93.05-96.04	KZJ71G, 71W, 78G, 78W	SN253P	SP253	—	SN120	SP259
		96.04-02.11	KZJ90W, 95W, KDJ90W, 95W	SN292P	SP292	—	SN120	SP259
		02.11-07.07	KDJ120W, 121W, 125W	SN119P	～05.09 SP119	05.09～ SP119A	SN120	SP259
	3400	96.04-02.09	VZJ90W, 95W	SN292P	SP292	—	SN120	SP259
		02.09-05.08	VZJ120W, 121W, 125W	SN119P	SP119	—	SN120	SP259
	4000	05.08-09.09	GRJ120W, 121W	SN119P	～05.09 SP119	05.09～ SP119A	SN120	SP259
		09.09-15.06	GRJ150W, 151W	SN119P	SP004	—	SN120	SP259

※18 型式TRJ125Wのシールキットは '07.07以降 SP120に変わります。

H04	05	06	07	08	09	10	11	12	13	14	15	16	17	18	19	20	21	22	23	24	25	26	27	28	29	30	R01	02	03	04	05	06	07
1992	93	94	95	96	97	98	99	00	01	02	03	04	05	06	07	08	09	10	11	12	13	14	15	16	17	18	19	20	21	22	23	24	25

車種 Model	排気量 cc	年式 Year	車両型式 Body Type	フロント(Fr) ディスクパッド Pad	フロント(Fr) シールキット Sealkit	フロント(Fr) ブレーキシュー Shoe	リヤ(Rr) パッド&シュー Pad or Shoe	リヤ(Rr) シールキット Sealkit
ルーミー ROOMY	1000	16.11-	M900A, M910A	**SN503P**	—	—		
クイックデリバリー/アーバンサポーター QUICK DELIVERY/URBAN SUPPORTER	2400	88.08-95.05	LH80VH (デラックス仕様)	**SN664P**	**MP10**	—	**ドラム**	
		88.08-95.05	LH80VH (宅配仕様)	**SN646**	**MP10**	—		
		87.11-95.05	LH85	**SN618P**	**SP465**	—		
	2700	96.10-99.08	RZU68VH (LPG)	**SN650**	**MP17**	—		
		00.01-03.06	BU280K (LPG)	**SN879P**	**SP438**	—		
		03.06-06.10	RZU280K, XZU281K (LPG)	**SN879P**	**SP438**	—		
	2800	95.05-99.05	LH81VH (宅配仕様含)	**SN664P**	**MP10**	—		
		95.05-99.05	LY151	**SN618P**	**SP465**	—		
	3000	99.05-01.08	LH82K	**SN664P**	**MP10**	—		
		99.05-04.07	LY152, 228K, 270	**SN618P**	**SP465**	—		
	3400	95.05-99.05	BU68VH	**SN650**	**MP17**	—		
	3700	99.08-04.06	BU280K, 281K	**SN879P**	**SP438**	—		
	4000	04.06-06.10	XZU280K, 281K	**SN879P**	**SP438**	—		
		06.10-11.09	XKU280K (デラックス仕様)	**SN879P**	**SP438**	—		
ハイエース コミューター HIACE COMMUTER	2000	89.08-96.08	RZH124B	**SN646**	**SP448**	—	**ドラム**	
		96.08-03.08	RZH124B	**SN647**	**SP426**	—		
		03.08-04.08	TRH124B	**SN647**	**SP426**	—		
	2400	98.08-03.08	RZH125B	**SN647**	**SP426**	—		
	2500	05.01-07.09	KDH222B, 227B	**SN694/ SN694S★**	**SP426**	—		
	2700	05.01-	TRH223B, 228B	**SN694/ SN694S★**	**SP426**	—		
	2800	89.08-96.08	LH115B, 125B	**SN646**	**SP448**	—		
		96.08-98.08	LH115B, 125B	**SN647**	**SP426**	—		
	3000	98.08-04.08	LH184B, 186B	**SN647**	**SP426**	—		
		07.09-17.11	KDH223B	**SN694/ SN694S★**	**SP426**	—		
ハイエース トラック HIACE TRUCK	1800	88.03-95.05	YH81	**SN664P**	**MP10**	—	**ドラム**	
	2000	95.05-96.10	YY101	**SN664P**	**MP27**	—		
	2400	87.08-95.05	LH80, 90	**SN664P**	**MP10**	—		
		87.10-95.05	LH85, 95	**SN618P**	**SP465**	—		
	2800	95.05-96.10	LY101, 111	**SN664P**	**MP27**	—		
		95.05-96.10	LY151, 161	**SN618P**	**SP465**	—		
ライト/タウンエース トラック LITE/TOWN ACE TRUCK	1500	86.10-88.08	KM51	—	**C226P**	—	**ドラム**	
		88.08-99.06	KM51	**SN758P**	**C226P**	—		
		08.02-20.06	S402, S412	**SN955**	—	—		
	1800	86.10-88.08	YM60, 65	—	**C226P**	—		
		88.08-99.06	YM60, 65	**SN825P**	**C226P**	—		
		86.10-88.08	YM55	—	**C226P**	—		
		88.08-99.06	YM55	**SN758P**	**C226P**	—		
		99.06-07.08	KM70	**SN849P**	**A379P**	—		

★マークが付いている品番はシム入りパッドを示しています

TOYOTA

C/#…車台番号　DVS…横滑り防止装置　GVW…車両総重量
VDC…横滑り防止装置　VSA…横滑り防止装置　VSC…横滑り防止装置

車種 Model	排気量 cc	年式 Year	車両型式 Body Type	フロント(Fr) ディスクパッド Pad	フロント(Fr) シールキット Sealkit	フロント(Fr) ブレーキシュー Shoe	リヤ(Rr) パッド&シュー Pad or Shoe	リヤ(Rr) シールキット Sealkit
ライト/タウンエース トラック LITE/TOWN ACE TRUCK	1800	99.06-07.08	KM75 (シングルジャストロー)	SN897P	A379P	—	ドラム	
		99.06-07.08	KM75 (シングルジャストロー除)	SN849P	A379P	—		
		99.06-07.08	KM80, 85	SN897P	A379P	—		
	2000	86.10-88.08	CM51, 55	—	C226P	—		
		88.08-99.06	CM51, 55	SN758P	C226P	—		
		91.10-99.06	CM52, 61	SN825P	C226P	—		
		86.10-88.08	CM60, 65	—	C226P	—		
		88.08-99.06	CM60, 65	SN825P	C226P	—		
		94.04-99.06	CM55 (高所作業)	SN827P	A379P	—		
		96.11-99.06	CM65 (高所作業)	SN826P	A239P	—		
	2200	99.06-04.08	CM70	SN849P	A379P	—		
		99.06-04.08	CM75 (シングルジャストロー)	SN897P	A379P	—		
		99.06-04.08	CM75 (シングルジャストロー除)	SN849P	A379P	—		
		99.06-04.08	CM80	SN897P	A379P	—		
		99.06-02.08	CM85(高所作業車, ヤマト仕様)	SN820P	C379P	—		
		99.06-04.08	CM85(高所作業車, ヤマト仕様除)	SN897P	A379P	—		
コースター COASTER	3400	93.01-99.07	BB40, 46V	SN662P	SP444	—	ドラム	
	3700	84.08-93.05	BB23, 24	SN663	SP444	—		
	4000	04.08-16.12	XZB40, 46V (ABS無)	SN662P	SP444	—		
		04.08-16.12	XZB40, 46V (ABS付)	SN869P	SP444	—		
		04.08-16.12	XZB50, 51, 56V	SN869P	SP444	—		
		17.01-22.02	XZB60, 70, 80	SN869P	SP444	—		
	4100	95.12-04.08	BB55, 58	—	SP265	—	—	SP217
		02.03-16.12	BZB40, 50	SN869P	SP444	—	ドラム	
	4200	90.01-93.01	HZB30, 31, 36V, HDB20, 30, 31	SN663	SP444	—		
		93.01-04.08	HZB41, 50, 56V, HDB50, 51	SN869P	SP444	—		
		93.01-04.08	HZB40, 46V (LXのABS付)	SN869P	SP444	—		
		93.01-04.08	HZB40, 46V (LXのABS付除)	SN662P	SP444	—		
コースター ハイブリッド COASTER HYBRID	—	99.07-16.12	HZB50	SN869P	SP444	—	ドラム	
ダイナ/トヨエース (YY・YU2##,5#,6#,7#) DYNA/TOYOACE (YY・YU2##,5#,6#,7#)	1800	87.08-93.09	YY51	SN823	MP17	—	ドラム	
	2000	87.08-95.05	YY52	SN823	MP17	—		
		87.08-01.07	YY61, 211 (フルジャストロー)	SN650	MP17	—		
		87.08-01.07	YY61, 201, 211 (フルジャストロー除)	SN823	MP17	—		
		87.08-95.05	YU60, 61, 70 (フロントドラム)	—	—	ドラム		
		87.08-91.09	YU60 (フロントディスク)	SN663	MP8	—		
		91.09-95.05	YU60 (フロントディスク)	SN663P	MP8	—		
ダイナ/トヨエース (YY・LY1##,2##,5#,6#) DYNA/TOYOACE (YY・LY1##,2##,5#,6#)	2000	96.01-01.07	YY101	SN664P	MP10	—	ドラム	
		96.01-01.07	YY131	SN618P	SP465	—		
		98.05-01.07	LY161, 162	SN618P	MP27	—		
	2400	87.08-95.05	LY50	SN823	MP17	—		
		87.08-95.05	LY60 (ジャストロー)	SN823	MP17	—		
		87.08-95.05	LY60 (ジャストロー除)	SN650	MP17	—		

H04	05	06	07	08	09	10	11	12	13	14	15	16	17	18	19	20	21	22	23	24	25	26	27	28	29	30	R01	02	03	04	05	06	07
1992	93	94	95	96	97	98	99	00	01	02	03	04	05	06	07	08	09	10	11	12	13	14	15	16	17	18	19	20	21	22	23	24	25

車種 Model	排気量 cc	年式 Year	車両型式 Body Type	フロント(Fr) ディスクパッド Pad	フロント(Fr) シールキット Sealkit	フロント(Fr) ブレーキシュー Shoe	リヤ(Rr) パッド&シュー Pad or Shoe	リヤ(Rr) シールキット Sealkit
ダイナ/トヨエース (YY・LY1##,2##,5#,6#) DYNA/TOYOACE (YY・LY1##,2##,5#,6#)	2700	01.07-03.08	LY230, 280	SN618P	MP27	—	ドラム	
	2800	87.08-95.05	LY51	SN823	MP17	—		
		87.08-95.05	LY61 (フルジャストロー)	SN650	MP17	—		
		87.08-95.05	LY61 (フルジャストロー除)	SN823	MP17	—		
		95.05-99.05	LY211 (フルジャストロー)	SN650	MP17	—		
		95.05-99.05	LY201, 211 (フルジャストロー除)	SN823	MP17	—		
		96.01-99.05	LY101, 111	SN664P	MP10	—		
		98.05-99.05	LY111 (キャンピングカー)	SN647	SP426	—		
		96.01-99.05	LY121, 131, 151, 161	SN618P	SP465	—		
	3000	99.05-01.07	LY102, 112	SN664P	MP69	—		
		99.05-01.07	LY112 (キャンピングカー)	SN647	SP426	—		
		99.05-01.07	LY122, 132, 152, 162	SN618P	SP465	—		
		99.05-01.07	LY202	SN823	MP17	—		
		99.05-01.07	LY212 (フルジャストロー)	SN650	MP17	—		
		99.05-01.07	LY212 (フルジャストロー除)	SN823	MP17	—		
		01.07-04.08	LY220, 230, 270, 280, LY240V, 290V	SN618P	SP465	—		
ダイナ/トヨエース (RZY・TRY・KDY2##) DYNA/TOYOACE (RZY・TRY・KDY2##)	2000	01.07-03.08	RZY220, 230	SN618P	MP27	—	ドラム	
		03.08-	TRY220, 230, 231, 281	SN618P	MP27	—		
	2500	04.08-07.09	KDY220, 230, 240V, 270, KDY280, 290V	SN618P	SP465	—		
	2700	03.08-07.08	RZY231H, 281H	SN618P	MP27	—		
	3000	07.09-	KDY221, 231, 241V, 271, 281	SN618P	SP465	—		
ダイナ/トヨエース (BU6#,7#,8#) DYNA/TOYOACE (BU6#,7#,8#)	3000	84.09-95.05	BU60, 61, 70, 83, 84 (フロントドラム)	—	—	ドラム	ドラム	
		86.08-95.05	BU60, 61, 83, 84 (フロントディスク)(フルジャストロー)	SN650	MP17	—		
		87.08-91.09	BU60 (フルジャストロー除)	SN663	MP8	—		
		91.09-95.05	BU60 (フルジャストロー除)	SN663P	MP8	—		
ダイナ/トヨエース (BU6#,7#,8#,9#) DYNA/TOYOACE (BU6#,7#,8#,9#)	3400	85.08-95.05	BU68DH, 85, 90, 95 (フロントドラム)	—	—	ドラム	ドラム	
		85.08-89.10	BU85 (フロントディスク)	SN663	MP8	—		
		89.10-95.05	BU68DH (フロントディスク)	SN663P	MP8	—		
	3700	88.08-95.05	BU66, 66D, 66DH, 67, 72, 73, BU74, 78, 87, 87V, 88, 91, 94, 96(フロントドラム)	—	—	ドラム		
		88.08-95.05	BU66, 87 (フロントディスク)(フルジャストロー)	SN650	MP17	—		
		88.08-91.09	BU66, 66H, 67, 78, 87, 87V, 88BU94 (フルジャストロー除)	SN663	MP8	—		
		91.09-95.05	BU66, 66H, 67, 78, 87, 87V, 88BU94 (フルジャストロー除)	SN663P	MP8	—		
ダイナ/トヨエース (WU7#,8#,9#) DYNA/TOYOACE (WU7#,8#,9#)	4000	88.08-95.05	WU75, 85, 90, 93, 95 (フロントドラム)	—	—	ドラム	ドラム	
		89.10-95.05	WU85, 93 (フロントディスク)	SN663P	MP8	—		
ダイナ/トヨエース (RZU1##) DYNA/TOYOACE (RZU1##)	2700	95.05-00.05	RZU100 (フロントドラム)	—	—	ドラム	ドラム	
		95.05-00.05	RZU100 (フロントディスク)高床, ダンプ, 消防車	SN663P	MP18	—		
		95.05-00.05	RZU100 (フロントディスク)フルジャストロー, ダンプ含	SN650	MP17	—		
		97.08-00.05	RZU140	SN650	MP17	—		
ダイナ/トヨエース (BU1##,3##) DYNA/TOYOACE (BU1##,3##)	3400	95.05-99.05	BU100 (フロントドラム)	—	—	ドラム	ドラム	
		95.05-99.05	BU100 (フロントディスク)高床, ダンプ, 消防車	SN663P	MP18	—		

TOYOTA

C/#…車台番号　DVS…横滑り防止装置　GVW…車両総重量
VDC…横滑り防止装置　VSA…横滑り防止装置　VSC…横滑り防止装置

車種 Model	排気量 cc	年式 Year	車両型式 Body Type	フロント(Fr) ディスクパッド Pad	フロント(Fr) シールキット Sealkit	フロント(Fr) ブレーキシュー Shoe	リヤ(Rr) パッド&シュー Pad or Shoe	リヤ(Rr) シールキット Sealkit
ダイナ/トヨエース (BU1##,3##) DYNA/TOYOACE (BU1##,3##)	3400	95.05-99.05	BU100 (フロントディスク)フルジャストロー, ダンプ含	SN650	MP17	—	ドラム	
		97.08-99.05	BU105, 145, 高床	SN869P	MP8	—		
		97.08-99.05	BU105, 145, ジャストロー, フルジャストロー	SN662P	MP8	—		
		95.05-99.05	BU120	—	—	ドラム		
		95.05-97.08	BU140 (フロントドラム)	—	—	—		
		95.05-97.08	BU140 (フロントディスク)	SN663P	MP8	—		
	3700	99.05-04.06	BU301, 301A, 306, 346, 低床, 高床, ジャストロー	SN662P	SP438	—		
		99.05-04.06	BU301, 306, 306V, 346, フルジャストロー	SN879P	SP438	—		
ダイナ/トヨエース (BU1##,2##) DYNA/TOYOACE (BU1##,2##)	4100	95.05-99.05	BU102, 142 (フロントドラム)	—	—	ドラム	ドラム	
		95.05-99.05	BU102, 142 (フロントディスク)高床, ダンプ, 消防車	SN663P	MP18	—		
		95.05-99.05	BU102, 142 (フロントディスク)フルジャストロー, ダンプ含	SN650	MP17	—		
		95.05-99.05	BU112 (フロントドラム)	—	—	ドラム		
		95.05-99.05	BU112 (フロントディスク)	SN663P	MP8	—		
		95.05-99.05	BU122	—	—	ドラム		
		95.05-99.05	BU132 (フロントドラム)	—	—	—		
		95.05-99.05	BU132 (フロントディスク)高床	SN663P	MP8	—		
		95.05-99.05	BU132 (フロントディスク)フルジャストロー	SN650	MP17	—		
		95.05-99.05	BU137	SN662P	MP8	—		
		95.05-99.05	BU162, 172, 182	—	—	ドラム		
		95.05-99.05	BU202, 212 (フロントドラム)	—	—	—		
		95.05-99.05	BU202 (フロントディスク)	SN663P	MP8	—		
		95.05-99.05	BU212 (フロントディスク)	SN663P	MP8	—		
		95.05-99.05	BU222 (フロントドラム)	—	—	ドラム		
		95.05-99.05	BU222 (フロントディスク)	SN663P	MP8	—		
		97.08-99.05	BU107, 147 (フロントディスク)高床	SN869P	MP8	—		
		97.08-99.05	BU107, 147 (フロントディスク)高床除	SN662P	MP8	—		
		97.08-99.05	BU137	SN662P	MP8	—		
		97.08-99.05	BU297	—	SP265	—	—	SP217
ダイナ/トヨエース (XZU・RZU3##) DYNA/TOYOACE (XZU・RZU3##)	2700	00.05-07.05	RZU300, 2tのジャストロー, フルジャストロー	SN879P	SP438	—	ドラム	
		00.05-07.05	RZU300, 3tのフルジャストロー, 高床	SN662P	SP438	—		
		00.05-07.05	RZU300A, 301, 340	SN879P	SP438	—		
	4000	03.10-11.06	XZU304, 2tのフルジャストロー	SN879P	SP438	—	ディスク車 SN932	C721P
		03.10-11.06	XZU304, 1.75t, 2t, 3tの低床, 高床, 3tのフルジャストロー	SN662P	SP438	—	ドラム	
		03.10-11.06	XZU304A, 304D, 304H, XZU305A, 314D, 324D	SN662P	SP438	—		
		04.06-11.06	XZU308, 高床, ジャストロー	SN662P	SP438	—		
		04.06-11.06	XZU308, 308V, フルジャストロー	SN879P	SP438	—		
ダイナ/トヨエース (BZU・XZU3##) DYNA/TOYOACE (BZU・XZU3##)	4000	03.10-11.06	XZU344, 2tのフルジャストロー	SN879P	SP438	—	ディスク車 SN932	C721P
		03.10-11.06	XZU344, 2t, 3tの高床, 3tのフルジャストロー	SN662P	SP438	—		
		04.06-11.06	XZU344, 3.5tの高床	SN896	C617AP	—	SN896	C617AP
		04.06-11.06	XZU334, 2tのフルジャストロー	SN879P	SP438	—	ディスク車 SN932	C721P

H04	05	06	07	08	09	10	11	12	13	14	15	16	17	18	19	20	21	22	23	24	25	26	27	28	29	30	R01	02	03	04	05	06	07
1992	93	94	95	96	97	98	99	00	01	02	03	04	05	06	07	08	09	10	11	12	13	14	15	16	17	18	19	20	21	22	23	24	25

車種 Model	排気量 cc	年式 Year	車両型式 Body Type	フロント(Fr)			リヤ(Rr)	
				ディスクパッド Pad	シールキット Sealkit	ブレーキシュー Shoe	パッド&シュー Pad or Shoe	シールキット Sealkit
ダイナ/トヨエース (BZU・XZU3##) DYNA/TOYOACE (BZU・XZU3##)	4000	04.06-11.06	XZU334, 3tのフルジャストロー, 高床	SN662P	SP438	—		
		04.06-11.06	XZU334, 4tの高床	SN896	C617AP	—	SN896	C617AP
		04.06-11.06	XZU338, 348, ジャストロー, 高床	SN662P	SP438	—	ディスク車 SN932	C721P
		04.06-11.06	XZU338, 348, フルジャストロー	SN879P	SP438	—		
		04.06-11.07	XZU354D	SN879P	SP438	—		
		04.06-11.07	XZU354H	SN896	C617AP	—	SN896	C617AP
		04.06-11.07	XZU368, 368D, 378, 388	SN662P	SP438	—	ディスク車 SN932	C721P
	4100	00.05-03.06	XZU301A, 301H, 341	SN662P	SP438	—	ドラム	
		00.05-03.06	XZU302, 342	SN879P	SP438	—		
		03.06-11.07	BZU300, 340, 2tのフルジャストロー	SN879P	SP438	—		
		03.06-11.07	BZU300, 340, 3tのフルジャストロー, 高床	SN662P	SP438	—		
		03.06-11.07	BZU300A	SN662P	SP438	—		
	4600	99.05-04.06	XZU302, 2tのフルジャストロー	SN879P	SP438	—		
		99.05-04.06	XZU302, 2.95t, 3tのフルジャストロー, 2t, 3tの高床	SN662P	SP438	—		
		99.05-04.06	XZU302A, 302D, 302H	SN662P	SP438	—		
		99.05-04.06	XZU307, ジャストロー, 高床	SN662P	SP438	—		
		99.05-04.06	XZU307, 307V, フルジャストロー	SN879P	SP438	—		
		99.05-04.06	XZU312D, 2tのフルジャストロー	SN879P	SP438	—		
		99.05-04.06	XZU312D, 3tのフルジャストロー	SN662P	SP438	—		
		99.05-04.06	XZU322, 322D	SN662P	SP438	—		
		99.05-04.06	XZU337, 342, 347, 352D, ジャストロー, 高床	SN662P	SP438	—		
		99.05-04.06	XZU337, 342, 347, 352D, フルジャストロー	SN879P	SP438	—		
		99.07-04.06	XZU362, 362A, 362D, 372, 382	SN869P	SP438	—		
ダイナ/トヨエース (XZU1##,3##) DYNA/TOYOACE (XZU1##,3##)	4900	99.05-06.10	XZU301, 2t, 2.95t, の高床, 3tの高床, フルジャストロー	SN662P	SP438	—	ドラム	
		99.05-06.10	XZU301, 2tのフルジャストロー	SN879P	SP438	—		
		99.05-06.10	XZU301A, 301D, 301H	SN662P	SP438	—		
		99.05-06.10	XZU306, ジャストロー, 高床	SN662P	SP438	—		
		99.05-06.10	XZU306, フルジャストロー	SN879P	SP438	—		
		99.05-06.10	XZU311A, 311D, 2tのフルジャストロー	SN879P	SP438	—		
		99.05-06.10	XZU311A, 311D, 3tのフルジャストロー	SN662P	SP438	—		
		99.05-06.10	XZU321A, 321D, 331	SN662P	SP438	—		
		99.05-06.10	XZU341, 346, 2t, 2.95t, 3tの高床, ジャストロー, 2.95t, 3tのフルジャストロー	SN662P	SP438	—		
		99.05-06.10	XZU341, 346, 2tのフルジャストロー	SN879P	SP438	—		
		99.05-06.10	XZU, 336, 351D, ジャストロー	SN662P	SP438	—		
		99.05-06.10	XZU336, 351D, フルジャストロー	SN879P	SP438	—		
		99.08-04.06	XZU371	SN869P	SP438	—		
	5300	95.05-99.05	XZU130, 140	—	—	ドラム		
		99.05-04.06	XZU300H, 320A	SN662P	SP438	—		
		99.05-04.06	XZU330, 340, 350H (3.5t, 4t)	—	—	ドラム		
		99.05-04.06	XZU330, 340 (3t)	SN662P	SP438	—		

TOYOTA

C/#…車台番号　DVS…横滑り防止装置　GVW…車両総重量
VDC…横滑り防止装置　VSA…横滑り防止装置　VSC…横滑り防止装置

車種 Model	排気量 cc	年式 Year	車両型式 Body Type	フロント(Fr) ディスクパッド Pad	フロント(Fr) シールキット Sealkit	フロント(Fr) ブレーキシュー Shoe	リヤ(Rr) パッド&シュー Pad or Shoe	リヤ(Rr) シールキット Sealkit
ダイナ/トヨエース (XZU4##) DYNA/TOYOACE (XZU4##)	4000	04.06-11.07	XZU404, 2tのフルジャストロー	SN662P	SP438	—	SN932	C721P
		04.06-11.07	XZU404, 3t, 3.5tのフルジャストロー, 高床	SN896	C617AP	—	SN896	C617AP
		04.06-11.07	XZU404A	SN896	C617AP	—	SN896	C617AP
		04.06-11.07	XZU424, 2tのフルジャストロー, 高床	SN662P	SP438	—	SN932	C721P
		04.06-11.07	XZU424, 3t, 3.5t, 4tのフルジャストロー, 高床	SN896	C617AP	—	SN896	C617AP
		03.10-11.06	XZU414, 2tのジャストロー, フルジャストロー, 高床	SN662P	SP438	—	SN932	C721P
		03.10-11.06	XZU414, 3t, 3.5t, 4tのフルジャストロー, 高床	SN896	C617AP	—	SN896	C617AP
		03.10-11.06	XZU415, 434	SN896	C617AP	—	SN896	C617AP
		06.10-11.06	XZU454, 488	SN662P	SP438	—	SN932	C721P
ダイナ/トヨエース (BU・BZU・XZU4##) DYNA/TOYOACE (BU・BZU・XZU4##)	4100	99.08-04.06	BU410, 420, 430, 3t, 3.5t, 4tのフルジャストロー, 高床	—	—	ドラム	ドラム	
		99.08-04.06	BU400, 410, 420, 2tのフルジャストロー, 高床	SN662P	SP438	—		
		00.11-07.05	XZU412, BZU410, 3tのフルジャストロー	—	—	ドラム		
		00.11-07.05	XZU412, BZU410, 2tのフルジャストロー	SN662P	SP438	—		
	4600	99.05-04.06	XZU402	SN662P	SP438	—		
		99.05-04.06	XZU412, 3tのフルジャストロー, 高床	—	—	ドラム		
		99.05-04.06	XZU412, 2tのジャストロー, フルジャストロー, 高床	SN662P	SP438	—		
	4700	04.06-06.10	XZU413, 2t	SN662P	SP438	—		
		04.06-06.10	XZU413, 3t, 3.5t, 4t	SN896	C617AP	—	デイスク車 SN896	C617AP
	4900	99.05-06.10	XZU401, 411, 421, 2.95t, 3.5tのジャストロー, 高床, 3tの4AT, 6MT	—	—	ドラム	ドラム	
		99.05-06.10	XZU401, 411, 421, 2tのジャストロー, フルジャストロー, 高床	SN662P	SP438	—		
		99.05-06.10	XZU401, 411, 421, 3tの5MT, 6AT	SN896	C617AP	—	SN896	C617AP
	5300	99.05-04.06	XZU400, 400A, 410, 420, 430, 3t, 3.5t, 4tのフルジャストロー, 高床	—	—	ドラム	ドラム	
		99.05-04.06	XZU410, 2tのジャストロー	SN662P	SP438	—		
ダイナ/トヨエース (TRU3##,XZU5##) DYNA/TOYOACE (TRU3##,XZU5##)	2700	07.05-11.07	TRU300, 2tのフルジャストロー	SN879P	SP438	—	デイスク車 SN932	C721P
		07.05-11.07	TRU300, 3tのフルジャストロー, 高床	SN662P	SP438	—		
		07.05-11.07	TRU300A, 340, 500	SN879P	SP438	—		
	4000	06.10-11.07	XZU504, フルジャストロー	SN137	SP137	—	ディスク車 SN137	SP137
		06.10-11.07	XZU504, 高床のシングルタイヤ	SN662P	SP438	—	ドラム	
		06.10-11.06	XZU568, 568D	SN662P	SP438	—	デイスク車 SN932	C721P
		06.10-11.06	XZU508, 508V, 524D, 538, XZU548, 554D	SN137	SP137	—	ディスク車 SN137	SP137
ダイナ/トヨエース HV (XKU3##,4##,5##) DYNA/TOYOACE HV (XKU3##,4##,5##)	4000	03.10-06.10	XKU304H, 344	SN662P	SP438	—	ドラム	
		06.10-11.06	XKU304A	SN662P	SP438	—	デイスク車 SN932	C721P
		06.10-11.07	XKU308	SN879P	SP438	—		
		06.10-11.07	XKU308H	SN662P	SP438	—		

H04	05	06	07	08	09	10	11	12	13	14	15	16	17	18	19	20	21	22	23	24	25	26	27	28	29	30	R01	02	03	04	05	06	07
1992	93	94	95	96	97	98	99	00	01	02	03	04	05	06	07	08	09	10	11	12	13	14	15	16	17	18	19	20	21	22	23	24	25

車種 Model	排気量 cc	年式 Year	車両型式 Body Type	フロント(Fr)			リヤ(Rr)	
				ディスクパッド Pad	シールキット Sealkit	ブレーキシュー Shoe	パッド&シュー Pad or Shoe	シールキット Sealkit
ダイナ/トヨエース HV (XKU3##,4##,5##) DYNA/TOYOACE HV (XKU3##,4##,5##)	4000	03.10-11.07	XKU344	**SN662P**	**SP438**	**—**		
		06.10-11.06	XKU338	**SN879P**	**SP438**	**—**		
		06.10-11.07	XKU348, フルジャストロー	**SN879P**	**SP438**	**—**		
		06.10-11.07	XKU348, 高床	**SN662P**	**SP438**	**—**		
		03.10-11.07	XKU414, 2tのフルジャストロー	**SN662P**	**SP438**	**—**	**ディスク車 SN932**	**※19**
		03.10-11.07	XKU414, 3tのフルジャストロー, 高床	**SN896**	**C617AP**	**—**	**SN896**	**C617AP**
		03.10-11.07	XKU424	**SN896**	**C617AP**	**—**	**SN896**	**C617AP**
		06.10-11.07	XKU508, 508H	**SN137**	**SP137**	**—**	**ディスク車 SN137**	**SP137**

※19 '03.10 ～ 6.10迄04479-37140 '06.10以降C-721P

LEXUS

C/#…車台番号　DVS…横滑り防止装置　GVW…車両総重量
VDC…横滑り防止装置　VSA…横滑り防止装置　VSC…横滑り防止装置

車種 Model	排気量 cc	年式 Year	車両型式 Body Type	フロント(Fr)			リヤ(Rr)	
				ディスクパッド Pad	シールキット Sealkit	ブレーキシュー Shoe	パッド&シュー Pad or Shoe	シールキット Sealkit
ES300h	2500	20.08-	AXZH11	**SN314**	—	—	**SN315**	—
CT200h	1800	10.12-22.10	ZWA10	**SN147**	**SP437**	—	**SN148P**	**TP111**
GS200	2000	16.09-17.08	ARL10	**SN133P**	**SP112**	—	**SN189**	**SP461**
GS300	2000	17.08-20.07	ARL10	**SN133P**	**SP112**	—	**SN189**	**SP461**
GS250/300/350/430/460	2500	12.01-16.08	GRL11	**SN133P**	**SP112**	—	**SN189**	**SP461**
		13.09-20.07	AWL10 (F-SPORTパッケージ)	**SN133P**	**SP112**	—	**SN189**	**SP461**
		13.10-20.07	AWL10	**SN133P**	**SP112**	—	**SN189**	**SP461**
	3500	05.07-05.11	GRS191, 196	**SN133P**	**SP112**	—	**SN126P/ SN126PS★**	—
		05.11-12.01	GRS191, 196	**SN133P**	**SP112**	—	**SN126P/ SN126PS★**	**SP412**
		12.01-20.07	GRL10, GRL15, GWL10	**SN133P**	**SP112**	—	**SN189**	**SP461**
		12.01-20.07	GRL10, GRL15, GWL10 (F-SPORTパッケージ)	—	**SP112**	—	—	—
		15.10-20.07	GRL12(2WD)	**SN133P**	**SP112**	—	**SN189**	**SP461**
		15.10-20.07	GRL16(AWD)	**SN133P**	**SP112**	—	**SN189**	**SP461**
		15.10-20.07	GRL16 (F-SPORTパッケージ)	**SN133P**	**SP112**	—	—	**SP461**
	4300	05.07-07.09	UZS190	**SN133P**	**SP112**	—	**SN126P/ SN126PS★**	—
	4600	07.09-12.01	URS190	**SN133P**	**SP112**	—	**SN126P/ SN126PS★**	**SP412**
GS450	3500	11.12-14.06	GWL10	**SN133P**	**SP112**	—	**SN189**	**SP461**
		11.12-15.10	GWL10 (F-SPORTパッケージ)	**SN133P**	**SP112**	—	**SN189**	**SP461**
GS450h	3500	06.02-10.08	GWS191	**SN133P**	**SP112**	—	**SN126P/ SN126PS★**	**SP412**
GS F	5000	15.10-20.07	URL10	—	—	—	—	—
HS250h	2400	09.07-09.12	ANF10	**SN138/ SN138S★**	**SP135**	—	**SN134**	**SP134**
		10.01-11.07	ANF10	**SN138/ SN138S★**	**SP135**	—	**SN221**	**SP134**
		11.07-18.03	ANF10	**SN138/ SN138S★**	**SP135**	—	**SN221**	**SP422**
IS250/300/350/IS F	2000	15.08-20.11	ASE30(2WD)	**SN133P**	**SP112**	—	**SN189**	—
		20.11-	ASE30(2WD)	**SN133P**	**SP112**	—	**SN327**	—
	2500	05.08-05.11	GSE20	**SN192**	—	—	**SN126P/ SN126PS★**	**SP417**
		05.11-08.08	GSE20	**SN192**	—	—	**SN126P/ SN126PS★**	**MP113**
		08.08-13.04	GSE20	**SN192**	**SP440**	—	**SN126P/ SN126PS★**	**MP113**
		05.08-05.11	GSE25	**SN192**	—	—	**SN126P/ SN126PS★**	**SP417**
		05.11-08.08	GSE25	**SN192**	—	—	**SN126P/ SN126PS★**	**MP113**

★マークが付いている品番はシム入りパッドを示しています

H04	05	06	07	08	09	10	11	12	13	14	15	16	17	18	19	20	21	22	23	24	25	26	27	28	29	30	R01	02	03	04	05	06	07
1992	93	94	95	96	97	98	99	00	01	02	03	04	05	06	07	08	09	10	11	12	13	14	15	16	17	18	19	20	21	22	23	24	25

車種 Model	排気量 cc	年式 Year	車両型式 Body Type	フロント(Fr)			リヤ(Rr)	
				ディスクパッド Pad	シールキット Sealkit	ブレーキシュー Shoe	パッド&シュー Pad or Shoe	シールキット Sealkit
IS250/300/350/IS F	2500	08.08-11.04	GSE25	**SN192**	**SP440**	—	**SN126P/ SN126PS★**	**MP113**
		11.04-11.08	GSE25	**SN192**	**SP440**	—	**SN126P/ SN126PS★**	**SP415**
		11.08-13.04	GSE25	**SN192**	**SP445**	—	**SN126P/ SN126PS★**	**SP415**
		13.04-15.08	GSE30	**SN125**	**SP445**	—	**SN189**	**SP461**
		13.04-15.08	GSE30(F-SPORT, version L)	**SN192**	**SP440**	—	**SN189**	**SP461**
		13.04-16.10	GSE35	**SN125**	**SP445**	—	**SN189**	**SP461**
		13.04-20.11	AVE30	**SN125**	—	—	**SN189**	—
		20.11-	AVE30	**SN133P**	—	—	**SN327**	—
		15.08-20.11	AVE35	**SN125**	—	—	**SN189**	—
		20.11-	AVE35	**SN133P**	—	—	**SN327**	—
	3500	05.05-13.04	GSE21	**SN133P**	**SP112**	—	**SN126P/ SN126PS★**	**SP412**
		13.05-20.11	GSE31	**SN133P**	**SP112**	—	**SN189**	**SP461**
		20.11-	GSE31 (F-SPORTパッケージ)	**SN133P**	**SP112**	—	**SN327**	—
		15.08-16.09	GSE35(4WD)	**SN125**	**SP445**	—	**SN189**	**SP461**
	5000	07.12-14.08	USE20	—	—	—	—	—
IS250C	2500	09.05-13.08	GSE20	**SN192**	**SP440**	—	**SN126P/ SN126PS★**	**SP415**
		13.08-14.08	GSE20	**SN192**	**SP440**	—	**SN189**	**SP462**
	3500	09.05-13.08	GSE21	**SN133P**	—	—	**SN126P/ SN126PS★**	**SP415**
		13.08-14.08	GSE21	**SN133P**	—	—	**SN189**	**SP462**
LC500h	3500	17.01-	GWZ100	—	—	—	—	—
LC500	5000	17.03-	URZ100	—	—	—	—	—
LS460	4600	06.08-17.10	USF40 (19”ホイール)	—	**SP400**	—	**SN331**	**SP402**
		06.08-17.10	USF40 (19”ホイール除)	—	**SP400**	—	**SN331**	**SP402**
		08.09-17.10	USF41, 45, 46	—	**SP400**	—	**SN331**	**SP402**
LS500	3500	17.10-	VXFA50, VXFA55	—	—	—	—	—
LS500h	3500	17.10-	GVF50, GVF55	—	—	—	—	—
LS600h/600hL	5000	07.04-17.10	UVF45(アクティブスタビライザーサス付)	—	**SP400**	—	**SN331**	**SP402**
		07.04-17.10	UVF45, 46	—	**SP400**	—	**SN331**	**SP402**
LX570	5700	15.09-21.12	URJ201W	**SN139P**	**SP139**	—	**SN140**	—
LX600	3500	21.12-	VJA310W	**SN336P**	**SP139**	—	**SN337**	—
NX200t	2000	14.07-17.10	AGZ10, 15	**SN965**	—	—	**SN315**	—
NX250	2400	24.02-	TAZA25	**SN965**	—	—	**SN327**	—
	2500	20.11-24.02	AAZA20, AAZH26, AAZA25, AAZH20, AAZH25	**SN965**	—	—	**SN327**	—
NX300h	2500	14.07-21.09	AYZ10, 15	**SN965**	—	—	**SN315**	—
RX200	2000	15.09-22.07	AGL20W, AGL25W	**SN965**	—	—	**SN315**	—
RX270/350/450h	3500	09.01-15.10	GGL10W, 15W, 16W, GYL10W, 15W, 16W, AGL10W	**SN965**	—	—	**SN151**	—
		15.09-22.07	GYL20W(2WD), GYL25W(4WD), GYL26	**SN965**	—	—	**SN315**	—

★マークが付いている品番はシム入りパッドを示しています

LEXUS

C/#…車台番号　DVS…横滑り防止装置　GVW…車両総重量
VDC…横滑り防止装置　VSA…横滑り防止装置　VSC…横滑り防止装置

車種 Model	排気量 cc	年式 Year	車両型式 Body Type	フロント(Fr)			リヤ(Rr)	
				ディスクパッド Pad	シールキット Sealkit	ブレーキシュー Shoe	パッド&シュー Pad or Shoe	シールキット Sealkit
RZ450e	3500	23.02-	XEBM15, XEBM10	**SN965**	—	—	**SN327**	—
RC300	2500	14.09-20.08	AVC10	**SN133P**	**SP112**	—	**SN189**	**SP461**
		20.08-	AVC10	**SN133P**	**SP112**	—	—	—
RC350	3500	14.09-20.08	GSC10	**SN133P**	**SP112**	—	**SN189**	**SP461**
		20.08-	GSC10	**SN133P**	**SP112**	—	—	—
RC F	5000	14.09-	USC10	—	—	—	—	—
		14.09-	AVC10、ASC10、GSC10、USC10 ※20	—	—	—	—	—
SC430	4300	05.08-10.08	UZZ40	**SN659P**	**MP77**	—	**SN854P**	**MP80**
UX200	2000	18.01-23.12	MZAA10	**SN314**	—	—	**SN315**	—
UX250h	2000	18.11-24.01	MZAH10, MZAH15	**SN314**	—	—	**SN315**	—

※20「RC」「RC F」をマイナーチェンジ、車体剛性の増、バネ下重量減、EPB、LCC等を標準装備

SPECIFIC INDEX FOR NISSAN

CAR NAME	PAGE
180SX	44
ADバン/ワゴン　AD VAN/WAGON	44
AD/ADエキスパート　AD/AD EXPERT	44
GT-R	44
NV100クリッパー　NV100 CLIPPER	44
NT100クリッパー　NT100 CLIPPER	44
NV150 AD	44
NV200バネット/バン　NV200 VANETTE/Van	45
NV350キャラバン(バン・トラック)　NV350 CARAVAN(Van・Truck)	45
NT450アトラス　NT450 ATLAS(H44系)	45
アリア　ARIYA	45
アベニール/アベニール サリュー　AVENIR/AVENIR SALUT	45
インフィニティ　INFINITI	45
ウィングロード　WINGROAD	45
エキスパート　EXPERT	46
エクストレイル　X-TRAIL	46
エルグランド　ELGRAND	46
オッティ　OTTI	47
キックス　KIX	47
キャラバン ホーミー　CARAVAN HOMY	47
キャラバン/シルクロード/コーチ　CARAVAN/SILKROAD/COACH	47
キャラバン　CARAVAN	47
キューブ/キューブ キュービック　CUBE/CUBE CUBIC	48
クリッパー/クリッパーリオ　CLIPPER/CLIPPER RIO	48
クルー　CREW	48
クルー(タクシー)　CREW(Taxi)	48
サクラ　SAKURA	48
サニー　SUNNY	48
サニー トラック　SUNNY TRUCK	48
サファリ　SAFARI	49
シーマ　CIMA	49
ジューク　JUKE	49
シルビア　SILVIA	49
シルフィ　SYLPHY	49
スカイライン　SKYLINE	50
スカイライン クロスオーバー　SKYLINE CROSSOVER	51
ステージア　STAGEA	51
セドリック/グロリア　CEDRIC/GLORIA	52
セドリック/グロリア (ワゴン・バン)　CEDRIC/GLORIA (Wagon・Van)	52
セドリック/グロリア (タクシー)　CEDRIC/GLORIA (Taxi)	52
セフィーロ　CEFIRO	53
セフィーロ ワゴン　CEFIRO WAGON	53
セレナ　SERENA	53
ダットサン トラック　DATSUN TRUCK	53

CAR NAME	PAGE
デイズ　DAYZ	54
デイズルークス　DAYZ ROOX	54
ティアナ　TEANA	54
ティーダ/ティーダ ラティオ　TIIDA/TIIDA LATIO	54
ティーノ　TINO	54
デュアリス　DUALIS	55
テラノ/テラノ レグラス　TERRANO/TERRANO REGULUS	55
ノート　NOTE	55
ハイパー ミニ　HYPER MINI	55
バサラ　BASSARA	55
バネット セレナ　VANETTE SERENA	55
バネット (バン・トラック)　VANETTE (Van・Truck)	55
パルサー/パルサー セリエ/ルキノ　PULSAR/PULSAR SERIE/LUCINO	56
ピノ　PINO	56
フーガ　FUGA	56
フェアレディ Z　FAIRLADY Z	57
プリメーラ/プリメーラ カミノ　PRIMERA/PRIMERA CAMINO	57
プリメーラ ワゴン　PRIMERA WAGON	57
ブルーバード　BLUEBIRD	58
ブルーバード シルフィ　BLUEBIRD SYLPHY	58
プレーリー/プレーリー リバティ　PRAIRIE/PRAIRIE LIBERTY	58
プレサージュ　PRESAGE	59
プレジデント　PRESIDENT	59
プレセア　PRESEA	59
マーチ　MARCH	59
マイクラ C+C　MICRA C+C	59
ミストラル　MISTRAL	60
ムラーノ　MURANO	60
モコ　MOCO	60
ラシーン　RASHEEN	60
ラフェスタ　LAFESTA	60
ラフェスタ ハイウェイスター　RAFESTA HIGHWAY STAR	60
ラルゴ　LARGO	60
リーフ　LEAF	61
ルークス　ROOX	61
ルネッサ　R' NESSA	61
ルネッサ EV　R' NESSA EV	61
レパード/レパード Jフェリー　LEOPARD/LEOPARD J-FERIE	61
ローレル　LAUREL	61
アトラス　ATLAS(F23・F24系)	61
アトラス/コンドル　ATLAS/CONDOR (H41系)	62
アトラス/コンドル　ATLAS/CONDOR (H42系)	62
シビリアン　CIVILIAN	63

NISSAN

C/#…車台番号　DVS…横滑り防止装置　GVW…車両総重量
VDC…横滑り防止装置　VSA…横滑り防止装置　VSC…横滑り防止装置

車種 Model	排気量 cc	年式 Year	車両型式 Body Type	フロント(Fr) ディスクパッド Pad	フロント(Fr) シールキット Sealkit	フロント(Fr) ブレーキシュー Shoe	リヤ(Rr) パッド&シュー Pad or Shoe	リヤ(Rr) シールキット Sealkit
180SX	2000	91.01-96.08	RPS13, KRPS13	**SN559P**	**TP82**	—	**SN551P**	**TP43**
		96.08-98.12	RPS13, KRPS13	**SN559P**	**TP82**	—	**SN551P**	**TP21A**
ADバン/ワゴン AD VAN/WAGON	1300	90.10-97.05	VY10	**SN585P**	**TP13**	—	**ドラム**	
		97.05-99.06	VY10	**SN798P**	**C213AP**	—		
		90.10-95.06	WY10	**SN585P**	**TP13**	—		
		93.07-99.06	MVY10 (メキシコ生産車)	**SN585P**	**TP13**	—		
		99.06-07.01	VY11	**SN584P**	**TP81**	—		
	1500	90.10-97.05	VFY10, VFGY10 (ABS無)	**SN585P**	**TP13**	—		
		97.05-99.06	VFY10, VFGY10 (ABS無)	**SN798P**	**C213AP**	—		
		94.08-99.06	VFY10, VFGY10 (ABS付)	**SN798P**	**C213AP**	—		
		90.10-99.06	VFNY10	**SN798P**	**C213AP**	—		
		90.10-96.05	WFY10, WFGY10 (ABS無)	**SN585P**	**TP13**	—		
		90.10-96.05	WFY10, WFGY10 (ABS付)	**SN798P**	**C213AP**	—		
		90.10-96.05	WFNY10	**SN798P**	**C213AP**	—		
		93.07-99.06	MVFY10 (メキシコ生産車)	**SN585P**	**TP13**	—		
		99.06-08.12	VFY11	**SN584P**	**TP81**	—		
	1700	90.10-97.05	VSY10, VSGY10 (ABS無)	**SN585P**	**TP13**	—		
		97.05-99.06	VSY10, VSGY10 (ABS無)	**SN798P**	**C213AP**	—		
		94.08-99.06	VSY10, VSGY10 (ABS付)	**SN798P**	**C213AP**	—		
		90.10-99.06	VSNY10	**SN798P**	**C213AP**	—		
		90.10-93.08	WSY10 (ABS無)	**SN585P**	**TP13**	—		
		90.10-93.08	WSY10 (ABS付)	**SN798P**	**C213AP**	—		
	1800	99.06-08.12	VHNY11	**SN584P**	**TP81**	—		
		00.01-08.12	VGY11	**SN584P**	**TP81**	—		
	2000	93.08-96.05	WEY10 (ABS無)	**SN585P**	**TP13**	—		
		93.08-96.05	WEY10 (ABS付)	**SN798P**	**C213AP**	—		
	2200	99.06-03.10	VEY11, VENY11	**SN584P**	**TP81**	—		
AD/ADエキスパート AD/AD EXPERT	1200	06.12-13.05	VAY12	**SN898P**	**C675P**	—	**ドラム**	
	1500	06.12-16.11	VY12	**SN898P**	**C675P**	—		
	1600	08.12-16.11	VZNY12	**SN898P**	**C675P**	—		
	1800	07.01-16.11	VJY12	**SN898P**	**C675P**	—		
GT-R	3800	07.12-	R35	—	—	—	—	—
NV100クリッパー NV100 CLIPPER	660	12.01-13.12	U71V, U72V	**SN876/ SN876S★**	**A607P**	—	**ドラム**	
		13.12-15.03	DR64V	**SN935/ SN935S★**	**TP80**	—		
		15.03-	DR17V, DR17W	**SN935P/ SN935PS★**	**TP80**	—		
NT100クリッパー NT100 CLIPPER	660	12.01-13.12	U71T, U71TP, U72T	**SN876/ SN876S★**	**A607P**	—	**ドラム**	
		13.12-	DR16, DR17	**SN935P/ SN935PS★**	**TP80**	—		
NV150 AD	1500	16.11-	VY12	**SN898P**	**C675P**	—	**ドラム**	

★マークが付いている品番はシム入りパッドを示しています

H04	05	06	07	08	09	10	11	12	13	14	15	16	17	18	19	20	21	22	23	24	25	26	27	28	29	30	R01	02	03	04	05	06	07
1992	93	94	95	96	97	98	99	00	01	02	03	04	05	06	07	08	09	10	11	12	13	14	15	16	17	18	19	20	21	22	23	24	25

車種 Model	排気量 cc	年式 Year	車両型式 Body Type	フロント(Fr) ディスクパッド Pad	フロント(Fr) シールキット Sealkit	フロント(Fr) ブレーキシュー Shoe	リヤ(Rr) パッド&シュー Pad or Shoe	リヤ(Rr) シールキット Sealkit
NV150 AD	1600	16.11-	VZNY12	**SN898P**	**C675P**	—	**ドラム**	
NV200バネット/バン NV200 VANETTE/Van	1600	09.05-	M20, VM20, VNM20,	**SN959P**	**TP114**	—	**ドラム**	
NV350キャラバン(バン・トラック) NV350 CARAVAN(Van・Truck)	2000	12.06-	VR2E26	**SN900P**	**A665P**	—	**ドラム**	
	2500	12.06-	CS4E26, KS2E26, KS4E26, VW2E26, VW6E26, CW4E26, CW8E26, CS8E26	**SN900P**	**A665P**	—		
NT450アトラス NT450 ATLAS(H44系)	3000	13.01-	FBA2W, FDA2W, FEA2W, FEB2W, FGA2W	—	—	—	—	—
		13.01-	FBA3W, FBA5W, FBA6W, FEA5W, FEA5X, FEB5W	**SN193P**	—	—	—	—
		13.01-	FBA3W, FBA5W, FBA6W	**SN193P**	—	—	—	—
		13.01-	FEB7X, FEB8W, FEB9W	**SN193P**	—	—	—	—
アリア ARIYA	—	21.06-	FE0, SNFE0	—	—	—	**SN368**	—
アベニール/アベニール サリュー AVENIR/AVENIR SALUT	1600	90.05-93.12	VEW10, VENW10 (ABS無)	**※1**	**A240P**	—	**ドラム**	
		93.12-99.06	VEW10, VENW10 (ABS無)	**SN853P**	**A240P**	—		
		93.01-99.06	VEW10, VENW10 (ABS付)	**SN560P**	**TP82**	—	**SN564P**	**TP21A**
	1800	90.05-93.12	W10 (ABS無)	**※1**	**A240P**	—	**ドラム**	
		93.12-95.08	W10 (ABS無)	**SN853P**	**A240P**	—		
		95.08-97.01	W10 (ABS無)	**SN560P**	**TP82**	—		
		93.01-97.01	W10 (ABS付)	**SN560P**	**TP82**	—	**SN564P**	**TP21A**
		97.01-98.08	W10	**SN560P**	**TP82**	—	**SN564P**	**TP21A**
		98.08-05.09	W11	**SN559P**	**TP82**	—	**ドラム**	
	2000	90.05-93.12	VSW10 (ABS無)	**※1**	**A240P**	—		
		93.12-99.06	VSW10 (ABS無)	**SN853P**	**A240P**	—		
		93.01-99.06	VSW10 (ABS付)	**SN560P**	**TP82**	—	**SN564P**	**TP21A**
		90.05-98.08	PW10	**SN560P**	**TP82**	—	**SN564P**	**TP21A**
		93.01-98.08	SW10	**SN560P**	**TP82**	—	**SN564P**	**TP21A**
		90.10-98.08	PNW10 (ターボ無)	**SN560P**	**TP82**	—	**SN564P**	**TP21A**
		95.08-98.08	PNW10 (ターボ付)	**SN565P**	**TP60**	—	**SN564P**	**TP21A**
		98.08-00.05	SW11	**SN559P**	**TP82**	—	**ドラム**	
		98.08-01.01	PW11	**SN559P**	**TP82**	—	**SN564P**	**TP43**
		01.01-02.08	PW11	**SN559P**	**TP82**	—	**SN594P**	**TP43**
		98.08-01.01	PNW11 (ターボ無)	**SN559P**	**TP82**	—	**SN564P**	**TP43**
		01.01-02.08	PNW11 (ターボ無)	**SN559P**	**TP82**	—	**SN594P**	**TP43**
		98.08-01.01	PNW11 (ターボ付)	**SN572P**	**TP78**	—	**SN564P**	**TP43**
		01.01-02.08	PNW11 (ターボ付)	**SN572P**	**TP78**	—	**SN594P**	**TP43**
		02.08-05.09	RW11, RNW11	**SN559P**	**TP82**	—	**SN594P**	**TP43**
インフィニティ INFINITI	4500	89.10-93.06	G50, HG50	—	**SP266**	—	—	**C280AP**
		93.06-94.11	G50, HG50	—	**SP274**	—	—	**C280AP**
		94.11-95.11	G50, HG50	—	**SP274**	—	**SN812P**	**C280AP**
		95.11-98.03	G50, HG50	—	**SP209**	—	**SN812P**	**C280AP**
ウィングロード WINGROAD	1500	90.10-96.05	WFY10 (ABS無)	**SN585P**	**TP13**	—	**ドラム**	
		94.08-96.05	WFY10 (ABS付)	**SN798P**	**C213AP**	—		
		90.10-96.05	WFNY10	**SN798P**	**C213AP**	—		

※1 SN783P(シムズレ止め突起なし) か SN853P(シムズレ突起あり)

NISSAN

C/#…車台番号　DVS…横滑り防止装置　GVW…車両総重量
VDC…横滑り防止装置　VSA…横滑り防止装置　VSC…横滑り防止装置

車種 Model	排気量 cc	年式 Year	車両型式 Body Type	フロント(Fr) ディスクパッド Pad	フロント(Fr) シールキット Sealkit	フロント(Fr) ブレーキシュー Shoe	リヤ(Rr) パッド&シュー Pad or Shoe	リヤ(Rr) シールキット Sealkit
ウィングロード WINGROAD	1500	96.05-99.05	WFY10, WFGY10, WFNY10	SN568P	TP81	—	ドラム	
		99.05-05.11	WFY11	SN584P	TP81	—		
		05.11-14.09	Y12, NY12	SN898P	C675P	—		
	1800	96.05-99.05	WHY10, WHNY10	SN568P	TP81	—		
		99.05-05.11	WHY11, WHNY11	SN584P	TP81	—		
		05.11-14.09	JY12	SN898P	C675P	—		
	2000	96.05-99.05	WEY10	SN568P	TP81	—		
		99.05-01.03	WPY11	SN559P	TP82	—	SN564P	TP43
		01.03-01.10	WPY11	SN559P	TP82	—	SN594P	TP43
		01.10-05.11	WRY11	SN584P	TP81	—	ドラム	
エキスパート EXPERT	1800	99.06-06.12	VW11, VNW11	SN584P	TP81	—	ドラム	
	2200	99.06-05.12	VEW11, VENW11	SN584P	TP81	—		
エクストレイル X-TRAIL	1500	22.07-	T33, SNT33	—	—	—	SN368	—
	2000	00.10-07.08	T30, NT30, PNT30	SN859P	A450P	—	SN891P	A654P
		07.08-10.03	T31, NT31	SN504	A751P	—	SN505P/ SN505PS★	A654AP
		10.03-13.12	T31, NT31	SN504	A751P	—	SN505P/ SN505PS★	A654P
		08.09-10.03	DNT31	SN504	A751P	—	SN505P/ SN505PS★	A654AP
		10.03-15.03	DNT31	SN504	A751P	—	SN505P/ SN505PS★	A654P
		13.12-22.07	T32, NT32(2列シート)	SN205	A751P	—	SN509P/ SN509PS★	—
		13.12-22.07	T32, NT32(2列シート) エマージェンシーブレーキ	SN205	A751P	—	SN355P	—
		13.12-22.07	T32, NT32(3列シート)	SN204P	A751P	—	SN509P/ SN509PS★	—
		13.12-22.07	T32, NT32(3列シート) エマージェンシーブレーキ	SN204P	A751P	—	SN355P	—
		15.04-22.07	HT32, HNT32(ハイブリット)	SN204P	A751P	—	SN509P/ SN509PS★	—
		15.04-22.07	HT32, HNT32(ハイブリット) エマージェンシーブレーキ	SN204P	A751P	—	SN355P	—
	2500	07.08-10.03	TNT31	SN504	A751P	—	SN505P/ SN505PS★	A654AP
		10.03-13.12	TNT31	SN504	A751P	—	SN505P/ SN505PS★	A654P
エルグランド ELGRAND	2500	04.12-09.03	ME51, MNE51	SN899P	A677P	—	SN891P	C654P
		09.03-09.04	ME51, MNE51	SN899P	A677P	—	SN891P	※2
		09.04-10.08	ME51, MNE51	SN899P	A677P	—	SN891P	C745P
		10.08-	TE52, TNE52	SN185P	A677P	—	SN509P/ SN509PS★	C745P
	3000	99.08-02.05	ATE50, ATWE50	SN859P	A450P	—	ドラム	
	3200	97.05-99.08	AVE50, AVWE50	SN859P	A450P	—		
	3300	97.05-00.08	ALE50, ALWE50	SN859P	A450P	—		

★マークが付いている品番はシム入りパッドを示しています
※2 C-654P(キャリパーとピストン刻印4306)又はC-745P(キャリパー刻印4319でピストン刻印4345)

H04	05	06	07	08	09	10	11	12	13	14	15	16	17	18	19	20	21	22	23	24	25	26	27	28	29	30	R01	02	03	04	05	06	07
1992	93	94	95	96	97	98	99	00	01	02	03	04	05	06	07	08	09	10	11	12	13	14	15	16	17	18	19	20	21	22	23	24	25

車種 Model	排気量 cc	年式 Year	車両型式 Body Type	フロント(Fr) ディスクパッド Pad	フロント(Fr) シールキット Sealkit	フロント(Fr) ブレーキシュー Shoe	リヤ(Rr) パッド&シュー Pad or Shoe	リヤ(Rr) シールキット Sealkit
エルグランド ELGRAND	3500	00.08-02.05	APE50, APWE50	**SN859P**	**A450P**	—	**ドラム**	
		03.09-08.07	FPGE50, FPWE50(高規格救急車)	**SN859P**	**A450P**	—		
		02.05-09.03	E51, NE51	**SN899P**	**A677P**	—	**SN891P**	**C654P**
		09.03-09.04	E51, NE51	**SN899P**	**A677P**	—	**SN891P**	**※2**
		09.04-10.08	E51, NE51	**SN899P**	**A677P**	—	**SN891P**	**C745P**
		10.08-	PE52, PNE52	**SN185P**	**A677P**	—	**SN509P/ SN509PS★**	**C745P**
オッティ OTTI	660	05.06-06.10	H91W	**SN875/ SN875S★**	**A607P**	—	**ドラム**	
		06.10-07.08	H92W (ターボ無)	**SN882**	**A607P**	—		
		07.08-13.06	H92W (ターボ無)	**SN876/ SN876S★**	**A607P**	—		
		07.08-13.06	H92W (ターボ付)	**SN882**	**A607P**	—		
キックス KIX	660	08.10-12.08	H59A	**SN296**	**SP296**	—	**ドラム**	
	1200	20.06-	P15, RP15, SNP15	**SN353P**	—	—	**SN368**	
キャラバン ホーミー CARAVAN HOMY	2000	86.09-95.08	KHE24, KHGE24	**SN536P**	**TP78**	—	**ドラム**	
		90.08-92.10	VTE24, VTGE24, CTGE24 DTGE24, FTGE24	**SN225**	**SP220**	—		
		92.10-99.06	VTE24, VTGE24, CTGE24 DTGE24, FTGE24	**SN536**	**TP78**	—		
		99.06-01.04	VPE24, CPGE24, VPGE24	**SN859P**	**A450P**	—		
	2400	99.06-01.04	CQGE24	**SN859P**	**A450P**	—		
		87.10-92.10	DRGE24	**SN225**	**SP220**	—		
		92.10-97.05	DRGE24	**SN536P**	**TP78**	—		
	2700	87.10-99.06	KRME24, ARME24, ARMGE24	**SN536P**	**TP78**	—		
		88.10-99.06	KRE24, ARE24, KRGE24, ARGE24	**SN536P**	**TP78**	—		
		90.08-92.10	VRE24, VRGE24, CRGE24, VRMGE24	**SN225**	**SP220**	—		
		92.10-97.05	VRE24, VRGE24, CRGE24, VRMGE24	**SN536**	**TP78**	—		
		90.10-96.09	CRMGE24	**SN536**	**TP78**	—		
	3000	88.10-99.06	AEGE24, KEE24, FEGE24	**SN536P**	**TP78**	—		
		99.11-01.04	AEGE24, KEE24, FEGE24	**SN536P**	**TP66**	—		
	3200	96.08-99.06	VWE24, VWGE24, CWGE24, VWMGE24, CWMGE24	**SN536**	**TP78**	—		
		99.06-01.04	VWE24, VWGE24, CWGE24, VWMGE24, CWMGE24	**SN859P**	**A450P**	—		
		97.05-99.11	DWGE24	**SN536P**	**TP78**	—		
		99.11-01.04	DWGE24	**SN536P**	**TP66**	—		
キャラバン/シルクロード/コーチ CARAVAN/SILKROAD/COACH	2000	01.04-07.09	VPE25	**SN900P**	**A665P**	—	**ドラム**	
		07.09-12.06	VRE25	**SN900P**	**A665P**	—		
	2400	01.04-07.09	QE25, QGE25, CQGE25, DQGE25	**SN900P**	**A665P**	—		
	2500	07.09-12.06	CSGE25, DSGE25, SGE25	**SN900P**	**A665P**	—		
		07.09-08.12	SE25	**SN900P**	**A665P**	—		
	3000	01.04-12.06	VWE25, VWME25, CWMGE25, CWGE25, DWMGE25, DWGE25	**SN900P**	**A665P**	—		
キャラバン CARAVAN	2000	21.10-	VR2E26	**SN900P**	**A665P**	—	**ドラム**	
	2400	22.03-	VN2E26, VN6E26, CN8E26, CN4E26, CN8E26	**SN900P**	—	—		

★マークが付いている品番はシム入りパッドを示しています
※2 C-654P(キャリパーとピストン刻印4306)又はC-745P(キャリパー刻印4319でピストン刻印4345)

NISSAN

C/#…車台番号　DVS…横滑り防止装置　GVW…車両総重量
VDC…横滑り防止装置　VSA…横滑り防止装置　VSC…横滑り防止装置

車種 Model	排気量 cc	年式 Year	車両型式 Body Type	フロント(Fr) ディスクパッド Pad	フロント(Fr) シールキット Sealkit	フロント(Fr) ブレーキシュー Shoe	リヤ(Rr) パッド&シュー Pad or Shoe	リヤ(Rr) シールキット Sealkit
キャラバン CARAVAN	2500	21.10-	CS8E26, CS4E26, CS8E26, KS2E26, KS4E26, KS6E26, KS8E26, DS4E26, DS8E26	SN900P	A665P	—	ドラム	
キューブ/キューブ キュービック CUBE/CUBE CUBIC	1300	98.02-99.11	Z10	SN582P	TP81	—	ドラム	
		99.11-00.09	AZ10	SN582P	TP81	—		
		00.09-02.10	AZ10	SN584P	TP81	—		
		99.11-02.10	ANZ10	SN584P	TP81	—		
	1400	02.10-08.09	BZ11, BNZ11	SN898P	C675P	—		
		03.09-08.09	BGZ11	SN898P	C675P	—		
		08.09-08.11	BZ11, BGZ11, BNZ11	SN898P	C675P	—		
	1500	05.05-08.11	YZ11, YGZ11, YGNZ11	SN898P	C675P	—		
		08.11-19.12	Z12, NZ12	SN508P	TP95	—		
クリッパー/クリッパーリオ CLIPPER/CLIPPER RIO	660	03.10-12.01	U71V, 71T, 72V, 72T, U71TP, 72TP	SN876/ SN876S★	A607P	—	ドラム	
		07.05-12.01	U71W, 72W	SN875/ SN875S★	A607P	—		
クルー CREW	2000	94.01-05.12	HK30, THK30, YHK30	SN536P	TP66	—	ドラム	
	2800	93.07-05.12	SK30, TSK30	SN536P	TP66	—		
クルー(タクシー) CREW(Taxi)	2000	93.07-09.08	QK30	SX536P	TP66	—	ドラム	
	2800	93.07-05.12	SK30	SX536P	TP66	—		
サクラ SAKURA	—	22.05-	B6AW	SN207P	—	—	ドラム	
サニー SUNNY	1300	94.01-98.10	B14	SN568P	TP13	—	ドラム	
		98.10-04.10	B15	SN584P	TP81	—		
	1500	94.01-98.10	FB14 (ABS無)	SN568P	TP13	—		
		94.01-98.10	FB14 (ABS付)	SN568P	TP13	—	SN573P	TP70
		94.01-98.10	FNB14 (ABS無)	SN568P	TP13	—	ドラム	
		94.01-98.10	FNB14 (ABS付)	SN568P	TP13	—	SN792P	A119P+A214LP
		98.10-04.10	FB15, FNB15	SN584P	TP81	—	ドラム	
	1600	94.01-98.10	EB14 (ABS無)	SN568P	TP13	—		
		94.01-98.10	EB14 (ABS付)	SN568P	TP13	—	SN573P	TP70
		97.08-99.04	JB14 (VZ-R)	SN803P	C350P	—	SN564P	TP43
		98.10-01.05	JB15	SN559P	TP82	—	SN564P	TP43
		01.05-02.05	JB15	SN559P	TP82	—	SN594P	TP43
	1800	94.01-98.10	HB14	SN568P	TP13	—	SN573P	TP70
		95.09-97.08	HB14 (オーテックバージョン)	SN803P	C350P	—	SN564P	TP43
		98.10-02.05	QB15	SN584P	TP81	—	ドラム	
	2000	94.01-98.10	SB14 (ABS無)	SN568P	TP13	—		
		94.01-98.10	SB14 (ABS付)	SN568P	TP13	—	SN573P	TP70
		94.01-98.10	SNB14 (ABS無)	SN568P	TP13	—	ドラム	
		94.01-98.10	SNB14 (ABS付)	SN568P	TP13	—	SN792P	A119P+A214LP
	2200	99.09-02.05	SB15	SN584P	TP81	—	ドラム	
サニー トラック SUNNY TRUCK	1200	89.10-94.03	B122, GB122	SN831	A311P	—	ドラム	

★マークが付いている品番はシム入りパッドを示しています

H04	05	06	07	08	09	10	11	12	13	14	15	16	17	18	19	20	21	22	23	24	25	26	27	28	29	30	R01	02	03	04	05	06	07
1992	93	94	95	96	97	98	99	00	01	02	03	04	05	06	07	08	09	10	11	12	13	14	15	16	17	18	19	20	21	22	23	24	25

車種 Model	排気量 cc	年式 Year	車両型式 Body Type	フロント(Fr)			リヤ(Rr)	
				ディスクパッド Pad	シールキット Sealkit	ブレーキシュー Shoe	パッド&シュー Pad or Shoe	シールキット Sealkit
サファリ SAFARI	2800	94.10-97.10	WYY60	—	TP15	—	SN839P	A276P
		97.10-99.09	WYY61	SN581P	TP76	—	SN558P	TP77
	3000	99.09-02.11	WTY61	SN581P	TP76	—	SN558P	TP77
	4200	87.10-91.10	VRY60, VRGY60, FGY60	SN539	TP15	—	SN791	A276P
		91.02-91.10	WRGY60 (標準ルーフ 4ドア)	SN539	TP15	—	SN791	A276P
		87.10-94.10	FGY60 (消防車)	SN539	TP15	—	ドラム	
		91.10-94.10	WGY60 (リヤドラム)	SN566	SP270	—		
		91.10-93.08	WGY60 (リヤディスク)	SN566	SP270	—	SN791	A276P
		93.08-97.10	WGY60 (リヤディスク)	SN566	SP270	—	SN839P	A276P
		91.10-93.08	VRY60 (リヤドラム)	—	TP15	—	ドラム	
		91.10-97.10	VRGY60, WRY60, WRGY60(リヤドラム)	—	TP15	—		
		91.10-93.08	VRY60, VRGY60, WRY60, WRGY60 (リヤディスク)	—	TP15	—	SN791	A276P
		93.08-97.10	VRY60, VRGY60, WRY60, WRGY60 (リヤディスク)	—	TP15	—	SN839P	A276P
		94.10-97.10	FGY60 (消防車)	—	TP15	—	ドラム	
		94.10-97.10	VRGY60, WRY60, WRGY60	—	TP15	—	SN839P	A276P
		94.10-97.10	WGY60	SN566	SP270	—	SN839P	A276P
		97.10-99.09	WRGY61	SN581P	TP76	—	SN558P	TP77
	4500	97.10-02.11	WGY61	SN581P	TP76	—	SN558P	TP77
	4800	02.11-06.07	WFGY61	SN905P	TP109	—	—	TP100
シーマ CIMA	3000	96.06-97.09	FHY33	SN572P	TP78	—	SN812P	C280AP
		97.09-98.09	FHY33 (トラクションコントロール仕様)	SN572P	A450P	—	SN812P	C280AP
		97.09-00.07	FHY33(トラクションコントロール仕様除)	SN859P	A450P	—	SN812P	C280AP
		00.07-01.01	FHY33	SN859P	A450P	—	SN812P	TP78
		01.01-08.02	HF50	SN583P	TP83	—	SN812P	C373P
	3500	12.04-	HGY51	SN583P	TP83	—	SN509P/ SN509PS★	C745P
	4100	96.06-00.07	FGY33, FGDY33	SN859P	A450P	—	SN812P	C280AP
		00.07-01.01	FGY33, FGDY33	SN859P	A450P	—	SN812P	TP78
		97.09-01.01	FGNY33	SN859P	A450P	—	SN812P	C280AP
	4500	01.01-10.08	GF50, GNF50	SN583P	TP83	—	SN812P	C373P
ジューク JUKE	1500	10.06-15.10	YF15	SN596P	TP82	—	ドラム	
		15.11-19.12	YF15	SN592P	TP82	—	ドラム	—
	1600	10.11-19.12	NF15, F15(NISMO-RS 除く)	SN592P	TP113	—	ディスク SN509P/ SN509PS★	—
シルビア SILVIA	2000	93.10-96.06	S14, CS14 (ターボ無)	SN558P	TP42	—	SN551P	TP21A
		96.06-99.01	S14, CS14 (ターボ無)	SN560P	TP82	—	SN551P	TP21A
		93.10-99.01	S14, CS14 (ターボ付)	SN258P	SP258	—	SN551P	TP21A
		99.01-02.08	S15 (ターボ無)	SN559P	TP82	—	SN551P	TP21A
		99.01-02.08	S15 (ターボ付)	SN105P	SP258	—	SN551P	TP21A
		99.09-02.08	S15 (オーテックバージョン)	SN105P	SP258	—	SN551P	TP21A
シルフィ SYLPHY	1800	12.12-15.10	TB17	SN592P	TP82	—	ドラム	
		15.10-20.09	TB17	SN592P	TP82	—		

★マークが付いている品番はシム入りパッドを示しています

NISSAN

C/#…車台番号　DVS…横滑り防止装置　GVW…車両総重量
VDC…横滑り防止装置　VSA…横滑り防止装置　VSC…横滑り防止装置

車種 Model	排気量 cc	年式 Year	車両型式 Body Type	フロント(Fr)			リヤ(Rr)	
				ディスクパッド Pad	シールキット Sealkit	ブレーキシュー Shoe	パッド&シュー Pad or Shoe	シールキット Sealkit
スカイライン SKYLINE	2000	93.08-98.05	HR33	**SN560P**	**TP82**	—	**SN811P**	**A280P**
		98.05-00.07	HR34 (16"ホイール)	**SN565P**	**TP60**	—	**SN811P**	**A280P**
		00.07-01.06	HR34 (16"ホイール)	**SN565P**	**TP60**	—	**SN811P**	**A475P**
		98.05-00.07	HR34 (16"ホイール除)	**SN571P**	**C402P**	—	**SN811P**	**A480P**
		00.07-01.06	HR34 (16"ホイール除)	**SN571P**	**C402P**	—	**SN811P**	**A475P**
		14.06-14.11	ZV37	**SN204P**	—	—	**SN509P/ SN509PS★**	**C745P**
		14.11-19.06	YV37	**SN204P**	—	—	**SN509P/ SN509PS★**	**C745P**
	2500	93.08-98.05	ER33 (ターボ無)	**SN565P**	**TP60**	—	**SN811P**	**A280P**
		93.08-98.05	ER33 (ターボ付)	**SN258P**	**SP258**	—	**SN797P**	**A302P**
		96.01-98.05	ER33 (GTS25タイプSS)	**SN258P**	**SP258**	—	**SN797P**	**A302P**
		93.08-98.05	ECR33 (ターボ無)	**SN565P**	**TP60**	—	**SN811P**	**A280P**
		93.08-98.05	ECR33 (ターボ付)	**SN258P**	**SP258**	—	**SN797P**	**A302P**
		93.11-98.05	ENR33	**SN565P**	**TP60**	—	**SN811P**	**A280P**
		98.05-01.06	ER34 (ターボ無のハイキャス無)	**SN565P**	**TP60**	—	**SN811P**	**A480P**
		99.01-01.06	ER34 (ターボ無のハイキャス付)	**SN258P**	**SP258**	—	**SN797P**	**A497P**
		98.05-01.06	ER34 (ターボ付)	**SN258P**	**SP258**	—	**SN797P**	**A497P**
		98.05-00.07	ENR34	**SN565P**	**TP60**	—	**SN811P**	**A480P**
		00.07-01.06	ENR34	**SN565P**	**TP60**	—	**SN811P**	**A475P**
		01.06-03.01	V35	**SN596P**	**TP82**	—	**SN891P**	**C654P**
		03.01-06.11	V35	**SN592P**	**TP82**	—	**SN891P**	**C654P**
		01.09-06.11	NV35	**SN596P**	**TP82**	—	**SN891P**	**C654P**
		06.11-07.11	V36, NV36	**SN583P**	**TP83**	—	**SN505P/ SN505PS★**	**C654P**
		07.11-09.02	V36 (GT TypeS除), NV36	**SN583P**	**TP83**	—	**SN505P/ SN505PS★**	**C654P**
		09.02-10.01	V36 (GT TypeS除), NV36	**SN583P**	**TP83**	—	**SN505P/ SN505PS★**	**C745P**
		10.01-14.03	V36 (GT TypeS除), NV36	**SN583P**	**TP83**	—	**SN509P/ SN509PS★**	**C745P**
		07.11-10.01	V36 (GT TypeS)	**SN361P**	—	—	**SN505P/ SN505PS★**	**A745P**
		10.01-14.03	V36 (GT TypeS)	**SN361P**	—	—	**SN505P/ SN505PS★**	**A745P**
	2600	95.01-99.01	BCNR33 (GT-R)(bremboキャリパ)	**CS577 ※3**	—	—	**CS691 ※3**	—
		99.01-02.08	BNR34 (GT-R)(bremboキャリパ)	**CS577 ※3**	—	—	**CS691 ※3**	—
	3000	01.06-03.01	HV35	**SN596P**	**TP82**	—	**SN891P**	**C654P**
		03.01-04.11	HV35	**SN592P**	**TP82**	—	**SN891P**	**C654P**
		19.07-	RV37	**SN204P**	—	—	—	—
		19.07-	RV37(ｽﾎﾟｰﾃｨﾊﾟｯｹｰｼﾞ)	**SN506P**	—	—	**SN507P**	—
	3500	02.01-04.11	PV35, CPV35 (bremboキャリパー除)	**SN592P**	**TP82**	—	**SN891P**	**C654P**
		03.01-04.11	CPV35 (bremboキャリパ)	—	—	—	—	—

★マークが付いている品番はシム入りパッドを示しています
※3 スポーツ仕様

H04	05	06	07	08	09	10	11	12	13	14	15	16	17	18	19	20	21	22	23	24	25	26	27	28	29	30	R01	02	03	04	05	06	07
1992	93	94	95	96	97	98	99	00	01	02	03	04	05	06	07	08	09	10	11	12	13	14	15	16	17	18	19	20	21	22	23	24	25

車種 Model	排気量 cc	年式 Year	車両型式 Body Type	フロント(Fr)			リヤ(Rr)	
				ディスクパッド Pad	シールキット Sealkit	ブレーキシュー Shoe	パッド&シュー Pad or Shoe	シールキット Sealkit
スカイライン SKYLINE	3500	04.11-06.11	PV35 (CVTとAT, F5)	**SN592P**	**TP82**	—	**SN891P**	**C654P**
		04.11-06.11	PV35 (MT, F6)	**SN583P**	**TP83**	—	**SN891P**	**C654P**
		04.11-07.10	CPV35	**SN583P**	**TP83**	—	**SN891P**	**C654P**
		06.11-08.12	PV36 (GT, GT Type P)	**SN583P**	**TP83**	—	**SN505P/ SN505PS★**	**C654P**
		06.11-08.12	PV36 (GT Type S, SP)	**SN361P**	—	—	**SN505P/ SN505PS★**	—
		13.11-17.12	HV37/HNV37 (HYBRID, HYBRID typeP)	**SN204P**	—	—	**SN507P**	**C745P**
		13.11-17.12	HV37/HNV37 (HYBRID typeSP)	**SN506P**	**A749P**	—	**SN509P/ SN509PS★**	**A750P**
	3700	08.12-09.02	KV36 (GT Type P)	**SN583P**	**TP83**	—	**SN505P/ SN505PS★**	**C654P**
		09.02-10.01	KV36 (GT Type P)	**SN583P**	**TP83**	—	**SN505P/ SN505PS★**	**C745P**
		08.12-13.11	KV36 (GT Type S, SP)	**SN361P**	—	—	**SN505P/ SN505PS★**	**A745P**
		07.10-09.01	CKV36 (GT, GT Type P)	**SN361P**	—	—	**SN505P/ SN505PS★**	**A745P**
		07.10-08.03	CKV36 (GT Type S, SP)	**SN506P**	**A749P**	—	**SN507P**	**A750P**
		08.03-09.06	CKV36 (GT Type S, SP)	**SN506P**	**A749P**	—	**SN507P**	**A750P**
スカイライン クロスオーバー SKYLINE CROSSOVER	3700	09.07-16.06	J50, NJ50	**SN583P**	**TP118**	—	**SN509P/ SN509PS★**	**C745P**
ステージア STAGEA	2000	96.09-97.08	WHC34	**SN559P**	**TP82**	—	**SN811P**	**C280AP**
		97.08-01.10	WHC34	**SN559P**	**TP82**	—	**SN811P**	**A480P**
	2500	96.09-97.08	WGC34 (ターボ無)	**SN559P**	**TP82**	—	**SN811P**	**C280AP**
		97.08-01.10	WGC34 (ターボ無)	**SN559P**	**TP82**	—	**SN811P**	**A480P**
		98.10-01.10	WGC34 (ターボ付)	**SN583P**	**TP83**	—	**SN812P**	**C280AP**
		96.09-97.08	WGNC34 (ターボ無)	**SN565P**	**TP60**	—	**SN811P**	**C280AP**
		97.08-01.10	WGNC34 (ターボ無)	**SN565P**	**TP60**	—	**SN811P**	**A480P**
		96.09-97.08	WGNC34 (ターボ付)	**SN572P**	**TP78**	—	**SN811P**	**C280AP**
		97.08-98.08	WGNC34 (ターボ付)	**SN572P**	**TP78**	—	**SN811P**	**A480P**
		98.08-01.10	WGNC34 (ターボ付)	**SN583P**	**TP83**	—	**SN812P**	**C280AP**
		01.10-04.03	M35	**SN596P**	**TP82**	—	**SN891P**	**C654P**
		04.03-06.11	M35	**SN592P**	**TP82**	—	**SN891P**	**C654P**
		06.11-07.07	M35	**SN596P**	**TP82**	—	**SN891P**	**C654P**
		01.10-07.07	NM35	**SN596P**	**TP82**	—	**SN891P**	**C654P**
	2600	97.11-03.01	AWC34 (bremboキャリパ)	**CS577 ※3**	—	—	**CS691 ※3**	—
	3000	01.10-04.03	HM35	**SN596P**	**TP82**	—	**SN891P**	**C654P**
		04.03-04.08	HM35	**SN592P**	**TP82**	—	**SN891P**	**C654P**
	3500	03.06-04.08	AM35 (オーテック アクシス)	**SN592P**	**TP82**	—	**SN891P**	**C654P**
		04.08-06.11	PM35	**SN592P**	**TP82**	—	**SN891P**	**C654P**
		06.11-07.07	PM35	**SN596P**	**TP82**	—	**SN891P**	**C654P**
		04.08-07.07	PNM35	**SN596P**	**TP82**	—	**SN891P**	**C654P**

★マークが付いている品番はシム入りパッドを示しています
※3 スポーツ仕様

NISSAN

C/#…車台番号　DVS…横滑り防止装置　GVW…車両総重量
VDC…横滑り防止装置　VSA…横滑り防止装置　VSC…横滑り防止装置

車種 Model	排気量 cc	年式 Year	車両型式 Body Type	フロント(Fr) ディスクパッド Pad	フロント(Fr) シールキット Sealkit	フロント(Fr) ブレーキシュー Shoe	リヤ(Rr) パッド&シュー Pad or Shoe	リヤ(Rr) シールキット Sealkit
セドリック/グロリア CEDRIC/GLORIA	2000	87.06-02.08	MJY31, CMJY31, TY31	**SN225P**	**SP220**	—	**ドラム**	
		87.06-02.08	Y31, CY31 (ABS無)	**SN225P**	**SP220**	—	**SN746P**	**C149P**
		87.06-02.08	Y31, CY31 (ABS付)	**SN536P**	**TP66**	—	**SN746P**	**C149P**
		87.06-99.08	QJY31, NJY31, TNJY31	**SN536P**	**TP66**	—	**ドラム**	
		91.06-95.08	YY31 (ABS無)	**SN225P**	**SP220**	—	**SN746P**	**C149P**
		91.06-95.08	YY31 (ABS付)	**SN536P**	**TP66**	—	**SN746P**	**C149P**
		91.06-95.06	Y32 (ABS無)	**SN225P**	**SP220**	—	**SN811P**	**C280AP**
		91.06-95.06	Y32 (ABS付)	**SN536P**	**TP66**	—	**SN811P**	**C280AP**
		96.01-99.06	Y33	**SN572P**	**TP78**	—	**SN811P**	**C280AP**
		99.06-00.07	Y34	**SN572P**	**TP78**	—	**SN811P**	—
		00.07-01.12	Y34	**SN572P**	**TP78**	—	**SN811P**	**A480P**
	2500	97.06-99.06	MY33	**SN572P**	**TP78**	—	**SN811P**	**C280AP**
		97.06-99.06	ENY33	**SN572P**	**TP78**	—	**SN812P**	**C280AP**
		99.06-00.07	MY34	**SN572P**	**TP78**	—	**SN811P**	—
		00.07-04.09	MY34	**SN572P**	**TP78**	—	**SN811P**	**A480P**
		99.06-00.07	ENY34	**SN583P**	**TP83**	—	**SN812P**	—
		00.07-04.09	ENY34	**SN583P**	**TP83**	—	**SN812P**	**A480P**
	2800	87.06-02.08	UY31, CUY31 (ABS無)	**SN225P**	**SP220**	—	**SN746P**	**C149P**
		87.06-02.08	UY31, CUY31 (ABS付)	**SN536P**	**TP66**	—	**SN746P**	**C149P**
		87.06-99.08	TUJY31, UJY31	**SN536P**	**TP66**	—	**ドラム**	
		91.06-95.06	UY32	**SN536P**	**TP66**	—	**SN811P**	**C280AP**
		95.06-99.06	UY33	**SN572P**	**TP78**	—	**SN812P**	**C280AP**
	3000	87.06-99.08	PY31 (ブロアム)	**SN225P**	**SP220**	—	**SN746P**	**C149P**
		87.06-99.08	PY31 (ブロアムVIP, ターボ付)	**SN536P**	**TP66**	—	**SN746P**	**C149P**
		87.06-91.06	YPY31	**SN225P**	**SP220**	—	**SN746P**	**C149P**
		91.06-99.08	YPY31	**SN536P**	**TP66**	—	**SN746P**	**C149P**
		91.06-93.06	PY32 (VG30Eエンジン)	**SN536P**	**TP66**	—	**SN811P**	**C280AP**
		93.06-95.06	PY32(VG30Eエンジンのブロアム)	**SN536P**	**TP66**	—	**SN811P**	**C280AP**
		93.06-95.06	PY32(VG30Eエンジンのブロアム除)	**SN572P**	**TP78**	—	**SN812P**	**C280AP**
		91.06-95.06	PY32 (VG30Dエンジン)	**SN536P**	**TP66**	—	**SN811P**	**C280AP**
		91.06-95.06	PY32 (VG30DTエンジン)	**SN572P**	**TP78**	—	**SN812P**	**C280AP**
		91.06-95.06	PAY32, PBY32	**SN572P**	**TP78**	—	**SN812P**	**C280AP**
		95.06-99.06	PY33	**SN572P**	**TP78**	—	**SN811P**	**C280AP**
		95.06-99.06	HY33 (ターボ無)	**SN572P**	**TP78**	—	**SN811P**	**C280AP**
		95.06-99.06	HY33 (ターボ付), HBY33	**SN572P**	**TP78**	—	**SN812P**	**C280AP**
		99.06-00.07	HY34 (ターボ無)	**SN572P**	**TP78**	—	**SN811P**	—
		00.07-04.09	HY34 (ターボ無)	**SN572P**	**TP78**	—	**SN811P**	**A480P**
		99.06-00.07	HY34 (ターボ付)	**SN583P**	**TP83**	—	**SN812P**	—
		00.07-04.09	HY34 (ターボ付)	**SN583P**	**TP83**	—	**SN812P**	**A480P**
セドリック/グロリア (ワゴン・バン) CEDRIC/GLORIA (Wagon・Van)	2000	83.06-99.06	WY30, VY30, VNY30	**SN225P**	**SP220**	—	**ドラム**	
	2800	83.06-93.08	WHY30, WUY30, VHY30, VUY30	**SN225P**	**SP220**	—		
セドリック/グロリア (タクシー) CEDRIC/GLORIA (Taxi)	2000	87.06-91.05	NJY31	**SX536P**	**TP66**	—	**ドラム**	
		87.06-98.06	MJY31	**SX225P**	**SP220**	—		

H04	05	06	07	08	09	10	11	12	13	14	15	16	17	18	19	20	21	22	23	24	25	26	27	28	29	30	R01	02	03	04	05	06	07
1992	93	94	95	96	97	98	99	00	01	02	03	04	05	06	07	08	09	10	11	12	13	14	15	16	17	18	19	20	21	22	23	24	25

車種 Model	排気量 cc	年式 Year	車両型式 Body Type	フロント(Fr)			リヤ(Rr)	
				ディスクパッド Pad	シールキット Sealkit	ブレーキシュー Shoe	パッド&シュー Pad or Shoe	シールキット Sealkit
セドリック/グロリア (タクシー) CEDRIC/GLORIA (Taxi)	2000	98.06-02.08	MJY31, CMJY31	**SX536P**	**TP66**	—	**ドラム**	
		91.06-14.11	QJY31	**SX536P**	**TP66**	—		
		04.01-07.08	CBJY31, BJY31	**SX536P**	**TP66**	—		
	2800	87.06-05.12	UY31	**SX225P**	**SP220**	—		
セフィーロ CEFIRO	2000	94.08-98.11	A32	**SN559P**	**TP82**	—	**SN564P**	**TP43**
		98.12-00.12	A33	**SN592P**	**TP82**	—	**SN564P**	**TP43**
		00.12-01.03	A33	**SN592P**	**TP82**	—	**SN594P**	**TP43**
		01.03-03.03	A33	**SN596P**	**TP82**	—	**SN594P**	**TP43**
	2500	94.08-98.11	PA32	**SN559P**	**TP82**	—	**SN564P**	**TP43**
		98.12-00.12	PA33	**SN592P**	**TP82**	—	**SN564P**	**TP43**
		00.12-02.08	PA33	**SN592P**	**TP82**	—	**SN594P**	**TP43**
	3000	94.08-98.11	HA32	**SN559P**	**TP82**	—	**SN564P**	**TP43**
セフィーロ ワゴン CEFIRO WAGON	2000	97.06-00.08	WA32	**SN559P**	**TP82**	—	**SN564P**	**TP43**
	2500	97.06-00.08	WPA32	**SN559P**	**TP82**	—	**SN564P**	**TP43**
	3000	97.06-99.08	WHA32	**SN559P**	**TP82**	—	**SN564P**	**TP43**
セレナ SERENA	1200	18.02-	HC27, HFC27	**SN311P**	—	—	**SN509P/ SN509PS★**	**A654AP**
	1400	23.04-	GC28, GFC28	**SN204P**	—		—	—
	2000	99.06-02.01	PC24, PNC24	**SN859P**	**A450P**	—	**ドラム**	
		02.01-05.05	TC24, TNC24	**SN859P**	**A450P**	—		
		05.05-10.06	C25, CC25, NC25, CNC25	**SN940P/ SN940PS★**	**TP83**	—	**※4**	—
		10.06-10.11	C25, CC25, NC25, CNC25	**SN940P/ SN940PS★**	**TP83**	—	**SN509P/ SN509PS★**	—
		10.11-16.08	C26, NC26, FC26	**SN940P/ SN940PS★**	**TP83**	—	**SN509P/ SN509PS★**	**A654AP**
		16.08-	GC27, GFC27	**SN311P**	—	—	**SN509P/ SN509PS★**	**A654AP**
		16.08-	GFNC27, GNC27	**SN311P**	—	—	**SN505P/ SN505PS★**	**A654AP**
		22.12-	C28, FC28, FNC28, NC28	**SN204P**	—		—	—
ダットサン トラック DATSUN TRUCK	1600	89.09-95.08	D21, GD21	**SN225P**	**SP220**	—	**ドラム**	
	2000	89.09-92.08	QD21, QYD21	**SN225P**	**SP220**	—		
		89.09-97.01	QGD21, QMD21	**SN225P**	**SP220**	—		
		97.01-99.06	QD22	**SN536P**	**TP66**	—		
		99.06-02.08	PD22, LPD22	**SN536P**	**TP66**	—		
	2300	87.08-92.08	PD21, PGD21	**SN225P**	**SP220**	—		
	2400	97.01-02.08	LFMD22	**SN536P**	**TP66**	—		
		99.06-02.08	LFD22	**SN536P**	**TP66**	—		
	2700	89.09-97.01	BMD21 (ターボ無)	**SN225P**	**SP220**	—		
		89.09-97.01	BMD21 (ターボ付)	**SN536P**	**TP66**	—		
		92.08-97.01	BD21, BGD21	**SN225P**	**SP220**	—		
		97.01-02.08	BD22	**SN536P**	**TP66**	—		

★マークが付いている品番はシム入りパッドを示しています
※4 SN505P(アウターパッドシムズレ止め突起なし)かSN891P(アウターパッドシムズレ止め突起あり)

NISSAN

C/#…車台番号　DVS…横滑り防止装置　GVW…車両総重量
VDC…横滑り防止装置　VSA…横滑り防止装置　VSC…横滑り防止装置

車種 Model	排気量 cc	年式 Year	車両型式 Body Type	フロント(Fr) ディスクパッド Pad	フロント(Fr) シールキット Sealkit	フロント(Fr) ブレーキシュー Shoe	リヤ(Rr) パッド&シュー Pad or Shoe	リヤ(Rr) シールキット Sealkit
ダットサン トラック DATSUN TRUCK	2700	99.06-02.08	LBD22	SN536P	TP66	—	ドラム	
	3200	97.01-02.08	LRMD22	SN536P	TP66	—		
		98.08-99.06	LRMD22 (オーテックバージョン)	SN536P	TP66	—		
デイズ DAYZ	660	13.06-14.10	B21W(デイズ)	SN208P/ SN208PS★	A607P	—	ドラム	
		14.11-19.03	B21W(デイズ)	SN209P/ SN209PS★	A788P	—		
		13.06-14.10	B21W(ハイウェイスター、ターボ無)	SN208P/ SN208PS★	A607P	—		
		14.11-19.03	B21W(ハイウェイスター、ターボ無)	SN209P/ SN209PS★	A788P	—		
		13.06-19.03	B21W(ハイウェイスター、ターボ付)	SN207P	TP115	—		
		19.03-	B43W, B46W	SN209P/ SN209PS★	—	—		
		19.03-	B45W	SN207P	—	—		
		19.03-	B44W, B47W(プロパイロット除く)	SN209P/ SN209PS★	—	—		
		19.03-	B44W, B47W, B48W(プロパイロット)	SN207P	—	—		
デイズルークス DAYZ ROOX	660	14.02-14.10	B21A(ターボ無、2WD)	SN208P/ SN208PS★	A607P	—	ドラム	
		14.11-20.02	B21A(ターボ無、2WD)	SN209P/ SN209PS★	A788P	—		
		14.02-20.02	B21A(ターボ無、4WD)	SN207P	—	—		
		14.02-20.02	B21A(ターボ付)	SN207P	TP115	—		
ティアナ TEANA	2300	03.02-08.06	J31	SN596P	TP82	—	SN891P	A654P
	2500	03.02-08.06	TNJ31	SN596P	TP82	—	SN891P	A654P
		08.06-14.02	J32, TNJ32	SN592P	TP113	—	SN505P/ SN505PS★	—
		14.01-19.12	L33	SN309P	TP113	—	SN509P/ SN509PS★	A654AP
	3500	03.02-08.06	PJ31	SN596P	TP82	—	SN891P	A654P
		08.06-10.07	PJ32	SN592P	TP113	—	SN505P/ SN505PS★	—
		10.07-14.02	PJ32	SN592P	TP113	—	SN509P/ SN509PS★	—
ティーダ/ティーダ ラティオ TIIDA/TIIDA LATIO	1500	04.10-12.08	C11, SC11, NC11, SNC11	SN898P	C675P	—	ドラム	
	1600	08.09-12.10	SZC11	SN898P	C675P	—		
	1800	05.01-10.08	JC11, SJC11	SN898P	C675P	—		
ティーノ TINO	1800	98.12-01.01	V10	SN592P	TP82	—	SN564P	TP43
		01.01-03.03	V10	SN592P	TP82	—	SN594P	TP43
		00.03-02.10	V10 (ハイブリッド)	SN592P	TP82	—	SN564P	TP43
	2000	98.12-01.01	HV10	SN592P	TP82	—	SN564P	TP43
		01.01-02.10	HV10	SN592P	TP82	—	SN594P	TP43

★マークが付いている品番はシム入りパッドを示しています

H04	05	06	07	08	09	10	11	12	13	14	15	16	17	18	19	20	21	22	23	24	25	26	27	28	29	30	R01	02	03	04	05	06	07
1992	93	94	95	96	97	98	99	00	01	02	03	04	05	06	07	08	09	10	11	12	13	14	15	16	17	18	19	20	21	22	23	24	25

車種 Model	排気量 cc	年式 Year	車両型式 Body Type	フロント(Fr) ディスクパッド Pad	フロント(Fr) シールキット Sealkit	フロント(Fr) ブレーキシュー Shoe	リヤ(Rr) パッド&シュー Pad or Shoe	リヤ(Rr) シールキット Sealkit
デュアリス DUALIS	2000	07.01-07.12	J10, NJ10	**SN504**	**A751P**	—	**SN505P/ SN505PS★**	—
		07.12-10.06	KJ10, KNJ10	**SN504**	**A751P**	—	**SN505P/ SN505PS★**	—
		10.06-13.07	KJ10, KNJ10	**SN504**	**A751P**	—	**SN509P/ SN509PS★**	—
テラノ/テラノ レグラス TERRANO/TERRANO REGULUS	2700	95.09-99.02	PR50	**SN859P**	**A450P**	—	**ドラム**	
	3000	99.02-02.08	TR50, JTR50	**SN859P**	**A450P**	—		
	3200	96.08-99.02	RR50, JRR50	**SN859P**	**A450P**	—		
	3300	95.09-02.08	LR50, JLR50, LUR50, JLUR50	**SN859P**	**A450P**	—		
ノート NOTE	1200	12.09-20.11	NE12	**SN508P**	**TP95**	—	**ドラム**	
		12.09-20.11	NE12(リヤディスク車)	**SN508P**	**TP95**	—	**SN153P**	—
		12.09-20.10	E12	**SN508P**	**TP95**	—	**ドラム**	
		16.11-20.11	HE12, SNE12	**SN508P**	**TP95**	—		
		20.12-	E13, FE13, SNE13, FSNE13	**SN354P**	—	—		
	1500	05.01-12.09	E11, NE11	**SN898P**	**C675P**	—		
	1600	07.12-12.09	ZE11	**SN898P**	**C675P**	—		
ハイパー ミニ HYPER MINI	—	99.09-03.03	EAO	**SN582P**	**TP81**	—	**SN551P**	**TP21A**
バサラ BASSARA	2400	99.11-01.08	JU30, JNU30	**SN859P**	**A450P**	—	**ドラム**	
	2500	99.11-01.08	JVU30, JVNU30	**SN859P**	**A450P**	—		
		01.08-03.06	JTU30, JTNU30	**SN859P**	**A450P**	—		
	3000	99.11-03.06	JHU30	**SN859P**	**A450P**	—		
バネット セレナ VANETTE SERENA	1600	91.06-94.05	KAJC23 (FE)	**※5**	**A240P**	—	**ドラム**	
		91.06-97.01	KAJC23 (FG)	**SN562P**	**TP82**	—		
		91.06-94.05	VAJC23	**※5**	**TP82**	—		
		94.05-99.06	VAJC23	**※5**	**A240P**	—		
	2000	91.06-93.08	KVJC23 (FE)	**※5**	**A240P**	—		
		91.06-93.08	KVJC23 (FG)	**SN562P**	**TP82**	—		
		91.06-99.06	VVJC23	**※5**	**A240P**	—		
		91.06-99.06	KBC23, KBCC23, KVC23 , KBNC23, KVNC23	**SN562P**	**TP82**	—		
		15.11-16.08	FPC26(2WD), FNPC26(4WD)	**SN940P/ SN940PS★**	**TP83**	—	**SN509P/ SN509PS★**	**A654AP**
	2500	99.06-02.01	VC24, VNC24	**SN859P**	**A450P**	—	**ドラム**	
		02.01-05.05	RC24	**SN859P**	**A450P**	—		
バネット(バン・トラック) VANETTE (Van・Truck)	1500	94.04-99.07	SE58TN, SS58VN	**SN236P**	**SP236**	—	**ドラム**	
	1600	91.06-98.01	VAJC23	**SN783P**	**A240P**	—		
		98.01-99.07	VAJC23	**SN853P**	**A240P**	—		
	1800	94.04-99.07	SE88MN, SS88VN	**SN236P**	**SP236**	—		
		94.04-99.07	SE88TN, SS88MN	**SN236P**	**SP236**	—		
		99.06-10.07	SK82LN, 82MN, 82TN, 82VN	**SN281P**	**SP237**	—		
		10.08-15.12	SKP2MN, 2TN, 2LN	**SN281P**	**SP237**	—		
	2000	91.06-98.01	VVJC23	**SN783P**	**A240P**	—		

★マークが付いている品番はシム入りパッドを示しています
※5 SN783P(シムズレ止め突起なし) かSN853P(シムズレ突起あり)

NISSAN

C/#…車台番号　DVS…横滑り防止装置　GVW…車両総重量
VDC…横滑り防止装置　VSA…横滑り防止装置　VSC…横滑り防止装置

車種 Model	排気量 cc	年式 Year	車両型式 Body Type	フロント(Fr) ディスクパッド Pad	フロント(Fr) シールキット Sealkit	フロント(Fr) ブレーキシュー Shoe	リヤ(Rr) パッド&シュー Pad or Shoe	リヤ(Rr) シールキット Sealkit
バネット(バン・トラック) VANETTE (Van・Truck)	2000	98.01-99.07	VVJC23	SN853P	A240P	—	ドラム	
		03.12-10.07	SKF2LN, 2MN, 2TN, 2VN	SN281P	SP237	—		
	2200	94.04-99.07	SE28TN , SE28MN, SS28VN (Wタイヤ)	SN236P	SP236	—		
		99.06-03.12	SK22MN, 22VN, 22LN, 22TN	SN281P	SP237	—		
パルサー/パルサー セリエ/ルキノ PULSAR/PULSAR SERIE/LUCINO	1500	94.05-99.04	FB14 (ABS無)	SN568P	TP81	—	ドラム	
		94.05-99.04	FB14 (ABS付)	SN568P	TP81	—	SN573P	TP70
		95.01-00.08	FN15 (リヤドラム)	SN568P	TP81	—	ドラム	
		95.01-00.09	FN15 (リヤディスク)	SN568P	TP81	—	SN573P	TP70
		95.01-00.08	FNN15 (ABS無)	SN568P	TP81	—	ドラム	
		95.01-00.08	FNN15 (ABS付)	SN568P	TP81	—	SN792P	A119P+A214LP
	1600	97.08-99.04	JB14	SN803P	C350P	—	SN564P	TP43
		95.01-00.08	EN15 (ABS無)	SN568P	TP81	—	ドラム	
		95.01-00.08	EN15 (ABS付)	SN568P	TP81	—	SN573P	TP70
		97.09-00.08	JN15	SN803P	C350P	—	SN564P	TP43
	1800	94.05-97.08	HB14	SN568P	TP81	—	SN573P	TP70
		95.01-97.09	HN15 (15”アルミ+195タイヤ)	SN803P	A350P	—	SN564P	TP43
		97.09-00.08	HN15 (15”アルミ+195タイヤ)	SN803P	C350P	—	SN564P	TP43
		95.01-00.08	HN15 (15”アルミ+195タイヤ除)	SN568P	TP81	—	SN573P	TP70
		96.05-97.09	HNN15	SN803P	A350P	—	SN564P	TP43
		97.09-00.08	HNN15	SN803P	C350P	—	SN564P	TP43
	2000	95.01-97.09	SN15	SN568P	TP81	—	ドラム	
		97.09-00.08	SN15	SN568P	TP81	—	SN792P	A119P+A214LP
		95.01-00.08	SNN15 (リヤドラム)	SN568P	TP81	—	ドラム	
		95.01-00.08	SNN15 (リヤディスク)	SN568P	TP81	—	SN792P	A119P+A214LP
ピノ PINO	660	07.01-09.11	HC24S	SN935/ SN935S★	TP80	—	ドラム	
フーガ FUGA	2500	04.10-09.04	Y50	SN583P	TP83	—	SN891P	C654P
		09.04-09.08	Y50	SN583P	TP83	—	SN505P/ SN505PS★	C654P
		09.08-09.11	Y50	SN583P	TP83	—	SN509P/ SN509PS★	C745P
		09.11-	Y51	SN583P	TP83	—	SN509P/ SN509PS★	C745P
	3500	04.10-09.04	PY50, PNY50	SN583P	TP83	—	SN891P	C654P
		09.04-09.08	PY50, PNY50	SN583P	TP83	—	SN505P/ SN505PS★	C654P
		09.08-	PY50, PNY50	SN583P	TP83	—	SN509P/ SN509PS★	C745P
		10.11-	HY51	SN583P	TP83	—	SN509P/ SN509PS★	C745P
	3700	09.11-	KY51 (GT TYPE S除), KNY51	SN583P	TP83	—	SN509P/ SN509PS★	C745P
		09.11-	KY51 (GT TYPE S)	SN506P	A749P	—	SN507P	A750P

★マークが付いている品番はシム入りパッドを示しています

H04	05	06	07	08	09	10	11	12	13	14	15	16	17	18	19	20	21	22	23	24	25	26	27	28	29	30	R01	02	03	04	05	06	07
1992	93	94	95	96	97	98	99	00	01	02	03	04	05	06	07	08	09	10	11	12	13	14	15	16	17	18	19	20	21	22	23	24	25

車種 Model	排気量 cc	年式 Year	車両型式 Body Type	フロント(Fr)			リヤ(Rr)	
				ディスクパッド Pad	シールキット Sealkit	ブレーキシュー Shoe	パッド&シュー Pad or Shoe	シールキット Sealkit
フーガ FUGA	4500	05.08-09.04	GY50	**SN583P**	**TP83**	—	**SN891P**	**C654P**
		09.04-09.08	GY50	**SN583P**	**TP83**	—	**SN505P/ SN505PS★**	**C654P**
		09.08-09.11	GY50	**SN583P**	**TP83**	—	**SN509P/ SN509PS★**	**C745P**
フェアレディ Z FAIRLADY Z	3000	89.07-98.10	GZ32, CZ32, GCZ32	**SN258P**	**SP258**	—	**SN797P**	**A302P**
		98.10-00.08	GZ32, CZ32, GCZ32	**SN258P**	**SP258**	—	**SN797P**	**A497P**
		92.08-98.10	HZ32 (コンバーチブル)	**SN258P**	**SP258**	—	**SN797P**	**A302P**
	3500	02.07-05.09	Z33, HZ33 (bremboキャリパー除)	**SN592P**	**TP82**	—	**SN891P**	**C654P**
		05.09-08.12	Z33, HZ33 (bremboキャリパー除)	**SN583P**	**TP83**	—	**SN891P**	**C654P**
		02.07-03.07	Z33, HZ33 (bremboキャリパー)	—	—	—	—	—
		03.08-06.03	Z33, HZ33 (bremboキャリパー)	—	—	—	—	—
		06.03-07.01	Z33, HZ33 (bremboキャリパー)	—	—	—	—	—
		07.01-08.12	Z33, HZ33 (bremboキャリパー)	—	—	—	—	—
	3700	08.12-22.07	Z34 (バージョンニスモ, Ver.S)	**SN506P**	**A749P**	—	**SN507P**	**A750P**
		08.12-09.02	Z34 (バージョンニスモ, Ver.S除)	**SN583P**	**TP83**	—	**SN505P/ SN505PS★**	**C654P**
		09.02-09.08	Z34 (バージョンニスモ, Ver.S除)	**SN583P**	**TP83**	—	**SN505P/ SN505PS★**	**C745P**
		09.08-22.07	Z34 (バージョンニスモ, Ver.S除)	**SN583P**	**TP83**	—	**SN509P/ SN509PS★**	**C745P**
		09.10-14.09	HZ34 (Ver.ST)	**SN506P**	**A749P**	—	**SN507P**	**A750P**
		09.10-14.09	HZ34 (Ver.ST除)	**SN583P**	**TP83**	—	**SN509P/ SN509PS★**	**C754P**
プリメーラ/プリメーラ カミノ PRIMERA/PRIMERA CAMINO	1800	95.09-97.09	P11 (リヤドラム)	**SN560P**	**TP82**	—	**ドラム**	
		96.08-97.09	P11 (リヤディスク)	**SN560P**	**TP82**	—	**SN564P**	**TP43**
		97.09-98.09	P11	**SN560P**	**TP82**	—	**ドラム**	
		98.09-01.01	QP11	**SN560P**	**TP82**	—		
		02.02-05.12	QP12	**SN596P**	**TP82**	—	**SN594P**	**TP43**
	2000	97.09-00.11	HP11 (Te-V)	**SN559P**	**TP82**	—	**SN564P**	**TP43**
		00.11-01.01	HP11 (Te-V)	**SN559P**	**TP82**	—	**SN594P**	**TP43**
		95.09-00.11	HP11 (Te-V除)	**SN560P**	**TP82**	—	**SN564P**	**TP43**
		00.11-01.01	HP11 (Te-V除)	**SN560P**	**TP82**	—	**SN594P**	**TP43**
		95.09-97.09	HNP11	**SN560P**	**TP82**	—	**SN564P**	**TP43**
		97.09-00.11	HNP11	**SN559P**	**TP82**	—	**SN564P**	**TP43**
		00.11-01.01	HNP11	**SN559P**	**TP82**	—	**SN594P**	**TP43**
		97.02-98.09	FHP11	**SN560P**	**TP82**	—	**SN564P**	**TP43**
		01.01-05.12	TP12	**SN596P**	**TP82**	—	**SN594P**	**TP43**
		01.08-03.07	HP12	**SN596P**	**TP82**	—	**SN594P**	**TP43**
		01.08-05.12	TNP12	**SN596P**	**TP82**	—	**SN891P**	**A654P**
	2500	01.01-05.12	RP12	**SN596P**	**TP82**	—	**SN594P**	**TP43**
プリメーラ ワゴン PRIMERA WAGON	1800	97.09-98.09	WP11	**SN560P**	**TP82**	—	**SN564P**	**TP43**
		98.09-00.11	WQP11	**SN560P**	**TP82**	—	**SN564P**	**TP43**

★マークが付いている品番はシム入りパッドを示しています

NISSAN

C/#…車台番号　DVS…横滑り防止装置　GVW…車両総重量
VDC…横滑り防止装置　VSA…横滑り防止装置　VSC…横滑り防止装置

車種 Model	排気量 cc	年式 Year	車両型式 Body Type	フロント(Fr)			リヤ(Rr)	
				ディスクパッド Pad	シールキット Sealkit	ブレーキシュー Shoe	パッド&シュー Pad or Shoe	シールキット Sealkit
プリメーラ ワゴン PRIMERA WAGON	1800	00.11-01.01	WQP11	**SN560P**	**TP82**	—	**SN594P**	**TP43**
		97.09-00.11	WHP11	**SN559P**	**TP82**	—	**SN564P**	**TP43**
		00.11-01.01	WHP11	**SN559P**	**TP82**	—	**SN594P**	**TP43**
		97.09-01.01	WHNP11	**SN559P**	**TP82**	—	**SN564P**	**TP21A**
		01.01-05.12	WTNP12	**SN596P**	**TP82**	—	**SN891P**	**A654P**
		01.01-05.12	WTP12	**SN596P**	**TP82**	—	**SN594P**	**TP43**
		01.08-03.07	WHP12	**SN596P**	**TP82**	—	**SN594P**	**TP43**
	2500	01.01-05.12	WRP12	**SN596P**	**TP82**	—	**SN594P**	**TP43**
ブルーバード BLUEBIRD	1800	96.01-98.09	EU14 (リヤドラム)	**SN560P**	**TP82**	—	**ドラム**	
		96.01-98.09	EU14 (リヤディスク)	**SN560P**	**TP82**	—	**SN564P**	**TP43**
		96.01-00.11	ENU14	**SN560P**	**TP82**	—	**SN564P**	**TP43**
		00.11-01.08	ENU14	**SN560P**	**TP82**	—	**SN594P**	**TP43**
		98.09-01.08	QU14 (リヤドラム)	**SN560P**	**TP82**	—	**ドラム**	
		00.11-01.08	QU14 (リヤディスク)	**SN560P**	**TP82**	—	**SN594P**	**TP43**
	2000	96.01-01.08	HU14 (LEGRN)	**SN560P**	**TP82**	—	**ドラム**	
		96.01-00.11	HU14 (LEGRN除)	**SN560P**	**TP82**	—	**SN564P**	**TP43**
		00.11-01.08	HU14 (LEGRN除)	**SN560P**	**TP82**	—	**SN594P**	**TP43**
		97.09-00.11	HU14 (SSS-Z)	**SN559P**	**TP82**	—	**SN564P**	**TP43**
		00.11-01.08	HU14 (SSS-Z)	**SN559P**	**TP82**	—	**SN594P**	**TP43**
		96.01-00.11	HNU14	**SN560P**	**TP82**	—	**SN564P**	**TP43**
		00.11-01.08	HNU14	**SN560P**	**TP82**	—	**SN594P**	**TP43**
		96.01-01.08	SU14 (リヤドラム)	**SN560P**	**TP82**	—	**ドラム**	
		96.01-00.11	SU14 (リヤディスク)	**SN560P**	**TP82**	—	**SN564P**	**TP43**
		00.11-01.08	SU14 (リヤディスク)	**SN560P**	**TP82**	—	**SN594P**	**TP43**
		96.01-00.11	SU14 (教習車)	**SN560P**	**TP82**	—	**SN564P**	**TP43**
		00.11-01.08	SU14 (教習車)	**SN560P**	**TP82**	—	**SN594P**	**TP43**
ブルーバード シルフィ BLUEBIRD SYLPHY	1500	00.08-05.12	FG10	**SN584P**	**TP81**	—	**ドラム**	
		05.12-12.12	G11, NG11	**SN898P**	**C675P**	—		
	1800	00.08-05.12	QG10, QNG10	**SN584P**	**TP81**	—		
	2000	00.08-05.12	TG10	**SN584P**	**TP81**	—		
		05.12-08.09	KG11	**SN898P**	**C675P**	—		
		08.09-12.12	KG11	**SN898P**	**C675P**	—		
プレーリー/プレーリー リバティ PRAIRIE/PRAIRIE LIBERTY	2000	88.09-95.08	M11	**SN560P**	**TP82**	—	**ドラム**	
		90.09-95.08	NM11 (4WDの8人乗り)	**SN562P**	**TP82**	—	—	**TP43**
		88.09-95.08	NM11 (4WDの8人乗り除)	**SN560P**	**TP82**	—	—	**TP43**
		95.08-98.11	PM11 (ABS無)	**SN562P**	**TP82**	—	**ドラム**	
		95.08-98.11	PM11 (ABS付)	**SN562P**	**TP82**	—	**SN564P**	**TP43**
		95.08-98.11	PNM11 (ABS無)	**SN562P**	**TP82**	—	**ドラム**	
		95.08-98.11	PNM11 (ABS付)	**SN562P**	**TP82**	—	**SN564P**	**TP43**
		98.11-01.05	PM12, PNM12	**SN572P**	**TP78**	—	**ドラム**	
		01.05-04.12	RM12, RNM12	**SN572P**	**TP78**	—		
	2400	90.09-95.08	HM11	**SN560P**	**TP82**	—		
		90.09-95.08	HNM11 (ABS無)	**SN562P**	**TP82**	—		

H04	05	06	07	08	09	10	11	12	13	14	15	16	17	18	19	20	21	22	23	24	25	26	27	28	29	30	R01	02	03	04	05	06	07
1992	93	94	95	96	97	98	99	00	01	02	03	04	05	06	07	08	09	10	11	12	13	14	15	16	17	18	19	20	21	22	23	24	25

車種 Model	排気量 cc	年式 Year	車両型式 Body Type	フロント(Fr)			リヤ(Rr)	
				ディスクパッド Pad	シールキット Sealkit	ブレーキシュー Shoe	パッド&シュー Pad or Shoe	シールキット Sealkit
ブレーリー/ブレーリー リバティ PRAIRIE/PRAIRIE LIBERTY	2400	90.09-95.08	HNM11 (ABS付)	**SN562P**	**TP82**	—	—	**TP43**
プレサージュ PRESAGE	2400	98.06-01.08	U30, NU30	**SN859P**	**A450P**	—	**ドラム**	
	2500	98.06-01.08	VU30, VNU30	**SN859P**	**A450P**	—		
		01.08-03.06	TU30, TNU30	**SN859P**	**A450P**	—		
		03.07-09.06	TU31, TNU31	**SN899P**	**A677P**	—	**SN891P**	**C654P**
		09.06-09.09	TU31, TNU31	**SN899P**	**A677P**	—	**SN891P**	**C745P**
	3000	98.06-03.06	HU30	**SN859P**	**A450P**	—	**ドラム**	
	3500	03.07-09.06	PU31, PNU31	**SN899P**	**A677P**	—	**SN891P**	**C654P**
		09.06-09.09	PU31, PNU31	**SN899P**	**A677P**	—	**SN891P**	**C745P**
プレジデント PRESIDENT	4500	90.10-94.05	JG50, JHG50, PG50, PHG50	—	**SP266**	—	—	**C280AP**
		94.05-95.11	JG50, JHG50, PG50, PHG50	—	**SP274**	—	—	**C280AP**
		95.11-98.12	JG50, JHG50, PG50, PHG50	—	**SP209**	—	—	**C280AP**
		98.12-02.08	JG50, JHG50, PG50, PHG50	—	**A450P**	—	—	**C280AP**
		03.10-10.08	PGF50	**SN583P**	**TP83**	—	**SN812P**	**C373P**
プレセア PRESEA	1500	95.01-00.08	R11 (ABS無)	**SN568P**	**TP81**	—	**ドラム**	
		95.01-00.08	R11 (ABS付)	**SN568P**	**TP81**	—	**SN573P**	**TP70**
	1800	95.01-00.08	PR11 (ABS無)	**SN568P**	**TP81**	—	**ドラム**	
		95.01-00.08	PR11 (ABS付)	**SN568P**	**TP81**	—	**SN573P**	**TP70**
	2000	95.01-97.08	HR11 (ABS無)	**SN568P**	**TP81**	—	**ドラム**	
		95.01-97.08	HR11 (ABS付)	**SN568P**	**TP81**	—	**SN573P**	**TP70**
		97.08-00.08	HR11	**SN568P**	**TP81**	—	**SN573P**	**TP70**
マーチ MARCH	1000	92.01-93.11	K11 (ABS無)	**SN538P**	**TP18**	—	**ドラム**	
		83.11-97.05	K11 (ABS無)	**SN538P**	**TP58**	—		
		92.01-97.05	K11 (ABS付)	**SN538P**	**TP58**	—	**SN570P**	**TP59**
		97.05-99.11	K11	**SN590P**	**TP13**	—	**ドラム**	
		99.11-02.02	K11, WK11	**SN584P**	**TP81**	—		
		02.02-03.07	K12	**SN898P**	**C675P**	—		
	1200	02.02-08.09	AK12	**SN898P**	**C675P**	—		
		08.09-10.07	AK12	**SN898P**	**C675P**	—		
		10.07-22.08	K13, NK13	**SN508P**	**TP116**	—		
	1300	92.01-93.11	HK11 (ABS無)	**SN538P**	**TP18**	—		
		93.11-97.05	HK11 (ABS無)	**SN538P**	**TP58**	—		
		92.01-97.05	HK11 (ABS付)	**SN538P**	**TP58**	—	**SN570P**	**TP59**
		97.05-99.11	HK11	**SN590P**	**TP13**	—	**ドラム**	
		97.05-99.11	FHK11	**SN590P**	**TP13**	—		
		99.11-02.02	AK11, ANK11, WAK11	**SN584P**	**TP81**	—		
	1400	02.02-05.08	BK12	**SN898P**	**C675P**	—		
		02.02-10.07	BNK12	**SN898P**	**C675P**	—		
	1500	02.02-10.07	YK12	**SN898P**	**C675P**	—		
マイクラ C+C MICRA C+C	1600	07.07-10.08	FHZK12	—	—	—	**ドラム**	

NISSAN

C/#…車台番号　DVS…横滑り防止装置　GVW…車両総重量
VDC…横滑り防止装置　VSA…横滑り防止装置　VSC…横滑り防止装置

車種 Model	排気量 cc	年式 Year	車両型式 Body Type	フロント(Fr) ディスクパッド Pad	フロント(Fr) シールキット Sealkit	フロント(Fr) ブレーキシュー Shoe	リヤ(Rr) パッド&シュー Pad or Shoe	リヤ(Rr) シールキット Sealkit
ミストラル MISTRAL	2700	94.02-98.07	R20, KR20	SN536P	TP78	—	ドラム	
ムラーノ MURANO	2500	04.09-08.09	TZ50	SN928P	TP98	—	SN891P	C654P
		08.09-11.06	TNZ51	SN928P	TP98	—	SN509P/ SN509PS★	C745P
		11.06-15.03	TNZ51	SN583P	TP83	—	SN509P/ SN509PS★	C745P
		10.01-11.06	TZ51	SN928P	TP98	—	SN509P/ SN509PS★	C745P
		11.06-15.03	TZ51	SN583P	TP83	—	SN509P/ SN509PS★	C745P
	3500	04.09-08.09	PZ50, PNZ50	SN928P	TP98	—	SN891P	C654P
		08.09-11.06	PNZ51	SN928P	TP98	—	SN509P/ SN509PS★	C745P
		11.06-15.03	PNZ51	SN583P	TP83	—	SN509P/ SN509PS★	C745P
モコ MOCO	660	02.04-04.12	MG21S	SN589/ SN589S★	TP80	—	ドラム	
		04.12-06.02	MG21S (ターボ無)2WD C/#413992~, 4WD C/#136316~	SN935/ SN935S★	TP80	—		
		04.12-06.02	MG21S (ターボ付)	SN589/ SN589S★	TP80	—		
		06.02-16.05	MG22S, MG33S	SN935/ SN935S★	TP80	—		
		12.05-16.05	MG33S	SN935P/ SN935PS★	TP80	—		
ラシーン RASHEEN	1500	94.12-00.08	RFNB14	SN568P	TP81	—	SN792P	A119P+A214LP
	1800	97.01-98.01	RHNB14	SN803P	A350P	—	SN564P	TP43
		98.01-00.08	RHNB14	SN803P	C350P	—	SN564P	TP43
	2000	98.01-00.08	RKNB14	SN803P	C350P	—	SN564P	TP43
ラフェスタ LAFESTA	2000	04.12-12.06	B30, NB30	SN592P	TP82	—	ドラム	
ラフェスタ ハイウェイスター RAFESTA HIGHWAY STAR	2000	11.06-17.12	CWEFWN	SN918	—	—	SN930/ SN930S★	—
		11.06-17.12	CWEAWN	SN918	—	—	SN930/ SN930S★	—
		13.03-17.12	CWFFWN(2WD)	SN918	—	—	SN930/ SN930S★	—
ラルゴ LARGO	2000	93.05-99.06	VW30, VNW30 (7人乗り)	SN562P	TP82	—	ドラム	
		93.05-99.06	VNW30 (8人乗り)	SN575P	TP66	—		
	2400	93.05-99.06	W30, CW30	SN562P	TP82	—		
		93.05-99.06	NW30, NCW30	SN575P	TP66	—		

★マークが付いている品番はシム入りパッドを示しています

H04	05	06	07	08	09	10	11	12	13	14	15	16	17	18	19	20	21	22	23	24	25	26	27	28	29	30	R01	02	03	04	05	06	07
1992	93	94	95	96	97	98	99	00	01	02	03	04	05	06	07	08	09	10	11	12	13	14	15	16	17	18	19	20	21	22	23	24	25

車種 Model	排気量 cc	年式 Year	車両型式 Body Type	フロント(Fr)			リヤ(Rr)	
				ディスクパッド Pad	シールキット Sealkit	ブレーキシュー Shoe	パッド&シュー Pad or Shoe	シールキット Sealkit
リーフ LEAF	—	10.12-12.11	ZE0	**SN940P/ SN940PS★**	**TP83**	—	**SN509P/ SN509PS★**	**A745P**
		12.11-13.12	AZE0	**SN940P/ SN940PS★**	**TP83**	—	**SN509P/ SN509PS★**	**A745P**
		13.12-17.09	AZE0	**SN309P**	—	—	**SN509P/ SN509PS★**	**A745P**
		17.09-	ZE1(プロパイロット除く)	**SN311P**	—	—	**SN509P/ SN509PS★**	**A745P**
		17.09-	ZE1(プロパイロット)	**SN311P**	—	—	**SN355P**	—
ルークス ROOX	660	09.12-13.03	ML21S	**SN935/ SN935S★**	**TP80**	—	**ドラム**	
		20.02-	B44A(プロパイロット除く)	**SN209P/ SN209PS★**	—	—		
		20.02-	B44A, B45A, B47A, B48A (プロパイロット)	**SN207P**	—	—		
ルネッサ R' NESSA	2000	97.10-01.07	N30	**SN572P**	**TP78**	—	**ドラム**	
		97.10-01.07	NN30	**SN859P**	**A450P**	—		
	2400	97.10-01.07	PNN30	**SN859P**	**A450P**	—		
ルネッサ EV R' NESSA EV	—	98.05-00.11	EVN30 (電気自動車)	**SN859P**	**A450P**	—	**ドラム**	
レパード/レパードJフェリー LEOPARD/LEOPARD J-FERIE	2000	97.01-99.06	JY33	**SN572P**	**TP78**	—	**SN811P**	**C280AP**
	2500	97.10-99.06	JENY33	**SN572P**	**TP78**	—	**SN812P**	**C280AP**
		97.10-99.06	JMY33	**SN572P**	**TP78**	—	**SN811P**	**C280AP**
	3000	96.03-97.10	JPY33	**SN572P**	**TP78**	—	**SN811P**	**C280AP**
		96.03-99.06	JHY33 (ターボ無), JHBY33	**SN572P**	**TP78**	—	**SN811P**	**C280AP**
		96.03-99.06	JHY33 (ターボ付)	**SN572P**	**TP78**	—	**SN812P**	**C280AP**
ローレル LAUREL	2000	93.01-97.06	HC34	**SN571P**	**A402P**	—	**SN811P**	**C280AP**
		97.06-02.07	HC35	**SN559P**	**TP82**	—	**SN811P**	**A480P**
	2500	93.01-97.06	GC34, GCC34 (ターボ無)	**SN559P**	**TP82**	—	**SN811P**	**C280AP**
		94.01-97.06	GC34, GCC34 (ターボ付)	**SN565P**	**TP60**	—	**SN811P**	**C280AP**
		94.09-97.06	GNC34	**SN565P**	**TP60**	—	**SN811P**	**C280AP**
		97.06-02.07	GC35 (ターボ無)	**SN559P**	**TP82**	—	**SN811P**	**A480P**
		97.06-98.09	GC35 (ターボ付), GCC35	**SN565P**	**TP60**	—	**SN811P**	**A480P**
		98.09-02.08	GC35 (ターボ付), GCC35	**SN583P**	**TP83**	—	**SN811P**	**A480P**
		97.06-02.08	GNC35	**SN565P**	**TP60**	—	**SN811P**	**A480P**
	2800	93.01-97.06	SC34	**SN571P**	**A402P**	—	**SN811P**	**A480P**
		97.06-02.08	SC35	**SN559P**	**TP82**	—	**SN811P**	**A480P**
アトラス ATLAS(F23・F24系)	2000	92.01-97.08	SK2F23, 4F23 (Wタイヤ 1.5t)	**SN574**	**TP15**	—	**ドラム**	
		97.08-99.06	SK2F23, 4F23 (Wタイヤ 1.5t)	**SN574P**	**TP15**	—		
		95.06-97.08	SK2F23 (Sタイヤ 1.0t)	**SN225**	**SP220**	—		
		97.08-99.06	SK2F23 (Sタイヤ 1.0t)	**SN225P**	**SP220**	—		
		95.06-97.08	SK2F23 (Sタイヤ, Wタイヤ 1.25t)	**SN536**	**TP78**	—		
		97.08-99.06	SK2F23 (Sタイヤ, Wタイヤ 1.25t)	**SN536P**	**TP78**	—		
		99.06-02.08	SH2F23 (1.3t)(SタイヤとSWタイヤ)	**SN536P**	**TP78**	—		

★マークが付いている品番はシム入りパッドを示しています

NISSAN

C/#…車台番号　DVS…横滑り防止装置　GVW…車両総重量
VDC…横滑り防止装置　VSA…横滑り防止装置　VSC…横滑り防止装置

車種 Model	排気量 cc	年式 Year	車両型式 Body Type	フロント(Fr) ディスクパッド Pad	フロント(Fr) シールキット Sealkit	フロント(Fr) ブレーキシュー Shoe	リヤ(Rr) パッド&シュー Pad or Shoe	リヤ(Rr) シールキット Sealkit
アトラス ATLAS(F23・F24系)	2000	02.08-07.06	SH2F23 (Sタイヤの1.3tとSW, タイヤの1.0t, 1.3t)	**SN536P**	**TP66**	—	**ドラム**	
		99.06-07.06	SH2F23 (1.25t, 1.5t)	**SN574P**	**TP15**	—		
		99.06-07.06	SH4F23	**SN574P**	**TP15**	—		
		07.06-20.12	SQ1F24, SQ2F24	**SN900P**	**A665P**	—		
	2300	92.01-95.06	SM2F23, 4F23	**SN225**	**SP220**	—		
		92.01-95.06	SM6F23	**SN536**	**TP78**	—		
	2500	97.08-99.06	SN2F23, 4F23, 6F23, 1.25tのSTD, Aシャーシ, Wキャブ)	**SN536P**	**TP78**	—		
		97.08-99.06	SN2F23 (1.0t)	**SN225P**	**SP220**	—		
		97.08-99.06	SN4F23 (1.5t)	**SN574P**	**TP15**	—		
	2700	95.06-97.08	SP2F23, 4F23, 8F23	**SN574**	**TP15**	—		
		92.01-95.06	SP2F23, 4F23 (WTのA/T)	**SN225**	**SP220**	—		
		92.01-95.06	SP2F23, 4F23(ST, WTのA/T除)	**SN536P**	**TP78**	—		
		95.06-97.08	SP2F23, 4F23	**SN574**	**TP15**	—		
		99.06-02.08	SP2F23, 4F23, 6F23	**SN536P**	**TP78**	—		
		02.08-04.08	SP2F23, 4F23, 6F23	**SN536P**	**TP66**	—		
		92.01-97.08	SP8F23	**SN574**	**TP15**	—		
	3000	07.06-19.08	SZ1F24, SZ2F24, SZ4F24, SZ5F24	**SN900P**	**A665P**	—		
		07.06-19.08	TZ2F24, TZ3F24 , 冷凍車	**SN957P**	**TP109**	—		
	3200	97.08-07.06	SR2F23, 4F23, 8F23	**SN574P**	**TP15**	—		
アトラス/コンドル ATLAS/CONDOR (H41系)	3000	91.10-95.05	SW2H41, 2S41, DW2H41, DW2S41, LW4YH41, 4YS41(フロントドラム)	—	—	**ドラム**	**ドラム**	
		91.10-95.05	SW2H41, 2S41, DW2H41, DW2S41, LW4YH41, 4YS41(フロントディスク)	**SN813P**	**A381P**	—		
	3500	91.10-95.05	SE2H41, 2S41, TE2H41, 2S41(フロントドラム)	—	—	**ドラム**		
		91.10-95.05	SE2H41, 2S41, TE2H41, 2S41(フロントディスク)	**SN813P**	**A381P**	—		
	4200	91.10-95.05	SG2H41, 2S41, DG2H41, 2S41, LG2YH41, 2YS41, LG4YH41, LG4YS41, UG4YH41, 4YS41, VG2YH41, 2YS41(フロントドラム)	—	—	**ドラム**		
		91.10-95.05	SG2H41, 2S41, DG2H41, 2S41, LG2YH41, 2YS41, LG4YH41, LG4YS41, UG4YH41, 4YS41, VG2YH41, 2YS41(フロントディスク)	**SN813P**	**A381P**	—		
		91.10-95.05	LG7YH41, 8YH41, DG7YH41(フロントドラム)	—	—	**ドラム**		
		91.10-95.05	LG7YH41, 8YH41, DG7YH41(フロントディスク)	**SN813P**	**A381P**	—		
	4600	91.10-95.05	UH4YH41, 4YS41, 5YH41, UH5YS41, RH4YH41, 4YS41(フロントドラム)	—	—	**ドラム**		
		91.10-95.05	UH4YH41, 4YS41, 5YH41, UH5YS41, RH4YH41, 4YS41(フロントディスク)	**SN813P**	**A381P**	—		
アトラス/コンドル ATLAS/CONDOR (H42系)	3100	95.05-04.06	AKR69E, BKR69E(フロントディスクの独立懸架)	**SN836P**	**A429P**	—	**ドラム**	
		95.05-04.06	AKR69E, BKR69E(フロントディスクの独立懸架除)	**SN858P**	**A522P**	—		
		95.05-97.05	AKR69L, BKR69L (フロントディスク)	**SN836P**	**A429P**	—		
	4300	95.05-02.06	APR66G, 66L, 66P, BPR66G, 66L, 66P(フロントドラム)	—	—	**ドラム**		
		95.05-02.06	APR66G, 66L, 66P, BPR66G, 66L, 66P(フロントディスク)	**SN858P**	**A522P**	—		
		95.05-02.06	AKR66E, 66G, 66L, BKR66E, 66L, 66G(フロントドラム)	—	—	**ドラム**		

H04	05	06	07	08	09	10	11	12	13	14	15	16	17	18	19	20	21	22	23	24	25	26	27	28	29	30	R01	02	03	04	05	06	07
1992	93	94	95	96	97	98	99	00	01	02	03	04	05	06	07	08	09	10	11	12	13	14	15	16	17	18	19	20	21	22	23	24	25

車種 Model	排気量 cc	年式 Year	車両型式 Body Type	フロント(Fr)			リヤ(Rr)	
				ディスクパッド Pad	シールキット Sealkit	ブレーキシュー Shoe	パッド&シュー Pad or Shoe	シールキット Sealkit
アトラス/コンドル **ATLAS/CONDOR (H42系)**	4300	95.05-02.06	AKR66E, 66L, BKR66E, 66L(フロントディスクの独立懸架)	**SN836P**	**A429P**	—	**ドラム**	
		95.05-02.06	AKR66E, 66L, BKR66E, 66L(フロントディスクの独立懸架除)	**SN858P**	**A522P**	—		
		95.05-02.06	APR71G, 71L, 71P, BPR71G, 71L, 71P(フロントドラム)	—	—	**ドラム**		
		95.05-02.06	APR71G, 71L, 71P, BPR71G, 71L, 71P(フロントディスク)	**SN858P**	**A522P**	—		
	4600	95.05-02.06	AKR71G, BKR71G(フロントドラム)	—	—	**ドラム**		
		95.05-02.06	AKR71E, BKR71E(フロントドラム)	—	—	—		
		95.05-02.06	AKR71E, BKR71E(フロントディスクの独立懸架)	**SN836P**	**A429P**	—		
		95.05-02.06	AKR71E, BKR71E(フロントディスクの独立懸架除)	**SN858P**	**A522P**	—		
	4800	95.05-97.05	APT70G, BPT70G, APR70L, 70LY, 70P, 70PY, BPR70L, 70LY, 70P, 70PY(フロントドラム)	—	—	**ドラム**		
		95.05-97.05	APT70G, BPT70G, APR70L, 70LY, 70P, 70PY, BPR70L, 70LY, 70P, 70PY(フロントディスク)	**SN858P**	**A522P**	—		
シビリアン **CIVILIAN**	3000	07.08-12.07	EJW41, EHW41, ECW41, EVW41(AT/4F)	**SN896**	**A617P**	—	**ドラム**	
		08.06-12.07	EJW41, EHW41, ECW41, EVW41(MT/5F)	**SN118**	**SP410**	—		
	3500	90.06-93.04	BW40, BGW40	—	—	**ドラム**		
		93.04-99.02	BW40, BGW40	**SN813P**	**A381P**	—		
	4200	88.05-93.04	RW40, RGW40, RYW40(フロントドラム)	—	—	**ドラム**		
		93.04-99.02	RW40, RGW40, RAW40, RYW40	**SN813P**	**A381P**	—		
		99.02-04.08	BVW41, BHW41, BCW41, BJW41	**SN881**	**A617P**	—		
	4500	04.09-10.07	DCW41, DVW41, DJW41, DHW41	**SN896**	**A617P**	—		
	4900	04.10-07.08	ACW41, AVW41, AJW41	**SN118**	**SP410**	—		
		04.09-07.08	AHW41 (LB/LSの幼児車)	**SN896**	**A617P**	—		
		04.10-07.08	AHW41 (LB/LSの幼児車除)	**SN118**	**SP410**	—		

SPECIFIC INDEX FOR MITSUBISHI

CAR NAME	PAGE
eKスペース/スペースカスタム　ek SPACE/SPACE CUSTOM	65
eK ワゴン/スポーツ/クラッシィ/アクティブ　eK WAGON/SPORT/CLASSY/ACTIVE	65
ekクロス　ekX	65
ekクロス EV　EK_X_EV	65
ekクロススペース　ekX space	65
FTO	66
GTO	66
RVR/スポーツギア　RVR/SPORTS GEAR	66
RVR	66
アイ　i	66
アイミーブ　i-MiEV	66
アウトランダー　OUTLANDER	66
アウトランダーPHEV　OUTLANDER PHEV	67
エアトレック　AIRTREK	67
エクリプス/クロス　ECLIPSE CROSS	67
エクリプス/クロスPHEV　ECLIPSE CROSS PHEV	67
エクリプス/スパイダー　ECLIPSE/SPIDER	67
ギャラン/アスパイア　GALANT/ASPIRE	67
ギャラン/エテルナ/エメロード　GALANT/ETERNA/EMERAUDE	68
ギャラン フォルティス　GALANT FORTIS	68
ギャラン フォルティス スポーツバック　GALANT FORTIS SPORT BACK	68
コルト　COLT	68
コルト プラス　COLT PLUS	69
シグマ　SIGMA	69
シャリオ/グランディス　CHARIOT/GRANDIS	69
ストラーダ　STRADA	69
タウンボックス　TOWNBOX	69
タウンボックス ワイド　TOWNBOX WIDE	69
チャレンジャー　CHALLENGER	69
ディアマンテ　DIAMANTE	70
ディアマンテ ワゴン　DIAMANTE WAGON	70
ディオン　DION	70
ディグニティ　DIGNITY	70
デボネア　DEBONAIR	70
デリカ/スターワゴン/スペースギア　DELICA/STAR WAGON/SPACE GEAR	70
デリカ D：2　DELICA D:2	70
デリカ D：3　DELICA D:3	70
デリカ D：5　DELICA D:5	71
デリカ バン/カーゴ　DELICA VAN/CARGO	71
デリカ トラック　DELICA TRUCK	71
トッポBJワイド　TOPPO BJ WIDE	72
デリカミニ　DELICA MINI	72
トライトン　TRITON	72

CAR NAME	PAGE
パジェロ　PAJERO	72
パジェロ イオ　PAJERO io	72
パジェロ ジュニア　PAJERO Jr	72
パジェロ ミニ　PAJERO MINI	72
プラウディア　PROUDIA	72
ミニカ/ミニカ トッポ/トッポBJ　MINICA/MINICA TOPPO/TOPPO BJ	73
ミニカ/ミニカ トッポ/トッポBJ (バン)　MINICA/MINICA TOPPO/TOPPO BJ (Van)	73
ミニキャブ (パネルバン)　MINICAB (Panel Van)	73
ミニキャブ/ブラボー (バン)　MINICAB/BRAVO (Van)	73
ミニキャブ (トラック)　MINICAB (Truck)	73
ミニキャブ/ミーブ　MINICAB/MIEV	73
ミラージュ　MIRAGE	73
ミラージュ ディンゴ　MIRAGE DINGO	74
ランサー　LANCER	74
ランサー ワゴン　LANCER WAGON	75
ランサー カーゴ　LANCER CARGO	76
リベロ ワゴン　LIBERO WAGON	76
リベロ カーゴ　LIBERO CARGO	76
レグナム　LEGNUM	76
キャンター (FA5##)　CANTER (FA5##)	76
キャンター (FB3,5,7##)　CANTER (FB3,5,7##)	77
キャンター (FBA##)　CANTER (FBA##)	77
キャンター (FC5##,FD3,7##)　CANTER (FC5##,FD3,7##)	77
キャンター (FDA)　CANTER(FDA)	77
キャンター (FE3##)　CANTER (FE3##)	78
キャンター (FE4##)　CANTER (FE4##)	79
キャンター (FE5##)　CANTER (FE5##)	79
キャンター (FE5#C,E)　CANTER (FE5#C,E)	80
キャンター (FE6##)　CANTER (FE6##)	80
キャンター (FE6#C,D,E)　CANTER (FE6#C,D,E)	81
キャンター (FE7#B,C,D)　CANTER (FE7#B,C,D)	81
キャンター (FE7#D,E)　CANTER (FE7#D,E)	82
キャンター (FE8#B,C,D,E)　CANTER (FE8#B,C,D,E)	83
キャンター (FE8#E)　CANTER (FE8#E)	84
キャンター (FEA##)　CANTER (FEA##)	84
キャンター (FEB,C,D##)　CANTER (FEB,C,D##)	84
キャンター (FF6##)　CANTER (FF6##)	84
キャンター (FF8#D,E)　CANTER (FF8#D,E)	84
キャンター (FG3,4,5,6##)　CANTER (FG3,4,5,6##)	84
キャンター (FG7,8##)　CANTER (FG7,8##)	84
キャンター (FGA,B##)　CANTER (FGA,B##)	85
ローザ　ROSA	85

H04	05	06	07	08	09	10	11	12	13	14	15	16	17	18	19	20	21	22	23	24	25	26	27	28	29	30	R01	02	03	04	05	06	07
1992	93	94	95	96	97	98	99	00	01	02	03	04	05	06	07	08	09	10	11	12	13	14	15	16	17	18	19	20	21	22	23	24	25

車種 Model	排気量 cc	年式 Year	車両型式 Body Type	フロント(Fr)			リヤ(Rr)	
				ディスクパッド Pad	シールキット Sealkit	ブレーキシュー Shoe	パッド&シュー Pad or Shoe	シールキット Sealkit
eKスペース/スペースカスタム ek SPACE/SPACE CUSTOM	660	14.01-14.10	B11A(ekスペース 2WD)	**SN208P/ SN208PS★**	**A607P**	—	—	—
		14.11-20.03	B11A(ekスペース 2WD)	**SN209P/ SN209PS★**	**A788P**	—	—	—
		14.01-20.03	B11A(ekスペース 4WD)	**SN207P**	**A788P**	—	—	—
		14.01-20.03	B11A(ekスペースカスタムターボ)	**SN207P**	**A788P**	—	—	—
		14.01-20.03	B11A(ekスペースカスタム 4WD)	**SN207P**	**A788P**	—	—	—
		14.01-14.10	B11A(ekスペースカスタム)	**SN208P/ SN208PS★**	**A788P**	—	—	—
		14.11-20.03	B11A(ekスペースカスタム)	**SN209P/ SN209PS★**	**A788P**	—	—	—
		20.03-	B34A	**SN209P/ SN209PS★**	**A788P**	—	—	—
		20.03-	B34A(SIZE UP)	**SN207P**	**TP115**	—	—	—
		20.03-	B35A, 37A, 38A	**SN207P**	**TP115**	—	—	—
eK ワゴン/スポーツ/クラッシィ/アクティブ eK WAGON/SPORT/CLASSY/ACTIVE	660	01.10-06.08	H81W	**SN875/ SN875S★**	**A607P**	—	**ドラム**	
		06.09-07.07	H82W	**SN882**	**A607P**	—		
		07.08-13.04	H82W ターボ無	**SN876/ SN876S★**	**A607P**	—		
		07.08-13.04	H82W ターボ	**SN882**	**A607P**	—		
		13.06-14.10	B11W(eKワゴン)	**SN208P/ SN208PS★**	**A607P**	—		
		14.11-19.04	B11W(eKワゴン)	**SN209P/ SN209PS★**	**A788P**	—		
		13.06-14.10	B11W(eKカスタム、ターボ無)	**SN208P/ SN208PS★**	**A607P**	—		
		14.11-19.04	B11W(eKカスタム、ターボ無)	**SN209P/ SN209PS★**	**A788P**	—		
		13.06-19.04	B11W(eKカスタム、ターボ付)	**SN207P**	**TP115**	—		
		19.02-	B33W, 36W	**SN209P/ SN209PS★**	**A788P**	—		
		19.02-	B33W, 36W(SIZE UP)	**SN207P**	**TP115**	—		
ekクロス ekX	660	19.02-	B34W, 37W	**SN209P/ SN209PS★**	**A788P**	—	**ドラム**	
		19.02-	B34W, 37W(SIZE UP)	**SN207P**	**TP115**	—		
		19.02-22.07	B35W, 38W	**SN207P**	**TP115**	—		
		22.07-	B35W, 38W	**SN207P**	**TP115**	—		
ekクロス EV EK_X_EV	—	22.06-	B5AW	**SN207P**	**TP115**	—	—	—
ekクロススペース ekX space	660	19.02-	B34A, 37A	**SN209P/ SN209PS★**	**A788P**	—	**ドラム**	
		19.02-	B34A, 37A(SIZE UP)	**SN207P**	**TP115**	—		

★マークが付いている品番はシム入りパッドを示しています

MITSUBISHI

車種 Model	排気量 cc	年式 Year	車両型式 Body Type	フロント(Fr) ディスクパッド Pad	フロント(Fr) シールキット Sealkit	フロント(Fr) ブレーキシュー Shoe	リヤ(Rr) パッド&シュー Pad or Shoe	リヤ(Rr) シールキット Sealkit
ekクロススペース ekX space	660	19.02-	B35A, 38A	SN207P	TP115	—	ドラム	
FTO	1800	94.09-00.07	DE2A	SN801P	C312P	—	SN818P	A128P+C128LP
	2000	94.09-00.07	DE3A (MIVECエンジン)	SN799P	C313P	—	SN818P	A128P+C128LP
		94.09-00.07	DE3A (MIVECエンジン除)	SN801P	C312P	—	SN818P	A128P+C128LP
GTO	3000	94.08-95.06	Z15A	—	SP267	—	—	SP269
		95.07-00.08	Z15A (ターボ無)	—	SP267	—	SN804P	A348P
		95.07-00.08	Z15A (ターボ付)	—	SP267	—	—	SP269
		90.09-92.09	Z16A	—	SP267	—	SN804P	A348P
		92.10-00.08	Z16A	—	SP267	—	—	SP269
RVR/スポーツギア RVR/SPORTS GEAR	1800	91.05-97.11	N11W, 21W, 21WG (ABS無)	SN801P	A312P	—	ドラム	
		91.05-97.11	N11W, 21W, 21WG (ABS付)	SN801P	A312P	—	SN775P	C224P
		97.09-02.08	N61W, 71W	SN867	A487P	—	ドラム	
	2000	91.01-97.11	N13W	SN801P	A312P	—	SN775P	C224P
		91.01-94.08	N23W, 23WG	SN801P	A312P	—	SN775P	C224P
		94.09-97.11	N23W, 23WG (ターボ無)	SN801P	A312P	—	SN775P	C224P
		94.09-97.11	N23W, 23WG (ターボ付)	SN799P	C313P	—	SN775P	C224P
		92.09-97.11	N28W, 28WG (ABS無)	SN801P	A312P	—	ドラム	
		92.09-97.11	N28W, 28WG (ABS付)	SN801P	A312P	—	SN775P	C224P
		97.09-00.11	N73WG	SN867	A487P	—	SN775P	C224P
	2400	97.09-02.08	N64WG, 74WG	SN867	A487P	—	ドラム	
RVR	1800	10.02-12.10	GA3W	SN889/ SN889S★	C650P	—	SN678	C632P
		11.10-12.09	GA4W	SN889/ SN889S★	C650P	—	SN678	C632P
		12.10-	GA4W	SN889/ SN889S★	C650P	—	SN180P	A786P
アイ i	660	06.01-13.05	HA1W	SN589/ SN589S★	TP80	—	ドラム	
アイミーブ i-MiEV	—	09.06-10.09	HA3W	SN589/ SN589S★	TP80	—	ドラム	
		10.10-13.04	HA3W	SN589P/ SN589PS★	—	—		
		12.05-18.04	HA4W	SN589P/ SN589PS★	TP116	—		
		18.04-21.02	HD4W	SN589P/ SN589PS★	—	—		
アウトランダー OUTLANDER	2000	10.01-12.10	CW4W	SN889/ SN889S★	C650P	—	SN678	C632P
	2400	05.10-12.10	CW5W	SN889/ SN889S★	C650P	—	SN678	C632P
	3000	07.10-12.10	CW6W	SN889/ SN889S★	C650P	—	SN678	C632P

★マークが付いている品番はシム入りパッドを示しています

H04	05	06	07	08	09	10	11	12	13	14	15	16	17	18	19	20	21	22	23	24	25	26	27	28	29	30	R01	02	03	04	05	06	07
1992	93	94	95	96	97	98	99	00	01	02	03	04	05	06	07	08	09	10	11	12	13	14	15	16	17	18	19	20	21	22	23	24	25

車種 Model	排気量 cc	年式 Year	車両型式 Body Type	フロント(Fr)			リヤ(Rr)	
				ディスクパッド Pad	シールキット Sealkit	ブレーキシュー Shoe	パッド&シュー Pad or Shoe	シールキット Sealkit
アウトランダー OUTLANDER	3000	12.08-18.06	GF7W	**SN889/ SN889S★**	**C650P**	—	**SN180P**	**A786P**
		12.08-16.12	GF8W	**SN889/ SN889S★**	**C650P**	—	**SN180P**	**A786P**
		16.12-20.11	GF8W	**SN889/ SN889S★**	**C650P**	—	—	—
アウトランダーPHEV OUTLANDER PHEV	2000	12.12-15.06	GG2W	**SN889/ SN889S★**	**C650P**	—	**SN180P**	**A786P**
		15.07-17.01	GG2W	**SN799P**	**C313P**	—	**SN180P**	**A786P**
		17.01-17.05	GG2W	**SN799P**	**C313P**	—	—	—
		17.06-18.07	GG2W	**SN799P**	**C313P**	—	—	—
	2400	18.08-21.10	GG3W	**SN799P**	**C313P**	—	—	—
		18.08-21.10	GG3W	**SN799P**	—	—	—	—
		21.10-24.10	GN0W	—	—	—	**SN368**	—
エアトレック AIRTREK	2000	01.06-05.09	CU2W (ターボ無)	**SN889/ SN889S★**	**A650P**	—	**ドラム**	
		02.05-05.09	CU2W (ターボ付)	**SN799P**	**C313P**	—	**SN895**	**A651P**
	2400	01.06-04.01	CU4W (リヤドラム)	**SN889/ SN889S★**	**A650P**	—	**ドラム**	
		03.01-04.01	CU4W (リヤディスク)	**SN889/ SN889S★**	**A650P**	—	**SN895**	**A651P**
		04.01-05.09	CU5W	**SN889/ SN889S★**	**A650P**	—	**SN895**	**A651P**
エクリプス/クロス ECLIPSE CROSS	1500	18.02-	GK1W(M除く)	**SN338P**	—	—	**SN339**	—
		18.02-	GK1W(M)	**SN338P**	—	—	**SN356P**	—
	2200	19.05-	GK9W(M除く)	**SN338P**	—	—	**SN339**	—
		19.05-	GK9W(M)	**SN338P**	—	—	**SN356P**	—
エクリプス/クロスPHEV ECLIPSE CROSS PHEV	2400	20.12-	GL3W	**SN338P**	—	—	**SN339**	—
エクリプス/スパイダー ECLIPSE/SPIDER	2000	89.09-94.04	D22A	**SN801P**	**C312P**	—	—	**A128P+C128LP ※1**
		89.09-90.09	D27A	**SN801P**	**A312P**	—	—	**A314P**
		90.10-92.06	D27A	**SN801P**	**A312P**	—	**SN745**	**A314P**
		92.07-95.05	D27A	**SN799P**	**A313P**	—	**SN745**	**A314P**
		95.02-99.05	D32A, 38A	**SN801P**	**A312P**	—	**SN775P**	—
	3000	04.10-06.03	D53A	**SN889/ SN889S★**	—	—	**SN775P**	—
ギャラン/アスパイア GALANT/ASPIRE	1800	96.07-00.05	EA1A, EC1A (リヤドラム)	**SN801P**	**A312P**	—	**ドラム**	
		96.07-00.05	EA1A, EC1A (リヤディスク)	**SN801P**	**A312P**	—	**SN775P**	**C224P**
	2000	00.05-02.09	EA7A, EC7A	**SN801P**	**A312P**	—	**ドラム**	
		02.09-05.12	EA7A, EC7A (16"ホイール)	**SN801P**	**A312P**	—	**SN775P**	**C224P**
		02.09-05.12	EA7A, EC7A (16"ホイール除)	**SN801P**	**A312P**	—	**ドラム**	
	2400	98.08-00.04	EA3A, EC3A	**SN799P**	**C313P**	—	**SN775P**	**C224P**

★マークが付いている品番はシム入りパッドを示しています
※1 91.03 ～シールキット未設定

MITSUBISHI

車種 Model	排気量 cc	年式 Year	車両型式 Body Type	フロント(Fr) ディスクパッド Pad	フロント(Fr) シールキット Sealkit	フロント(Fr) ブレーキシュー Shoe	リヤ(Rr) パッド&シュー Pad or Shoe	リヤ(Rr) シールキット Sealkit
ギャラン/アスパイア GALANT/ASPIRE	2400	00.05-02.07	EA3A, EC3A	SN889/ SN889S★	A650P	—	SN775P	C224P
	2500	96.07-02.07	EC5A	SN799P	C313P	—	SN804P	A348P
ギャラン/エテルナ/エメロード GALANT/ETERNA/EMERAUDE	1800	92.03-96.08	E52A, 53A, 72A	SN801P	C312P	—	ドラム	
	2000	92.03-93.08	E54A	SN801P	A312P ※2	—	ディスク車 SN775P	C224P
		93.09-95.07	E54A (MIVECエンジン)	SN799P	C313P	—	SN775P	A348P
		93.09-95.07	E54A (MIVECエンジン除)	SN801P	A312P ※2	—	ディスク車 SN775P	C224P
		95.08-96.08	E54A (DOHC)	SN799P	C313P	—	SN775P	A348P
		95.08-96.08	E54A (SOHC)	SN801P	A312P	—	SN775P	C224P
		92.06-96.08	E57A	SN801P	C312P	—	ドラム	
		92.03-93.10	E64A (ギャラン, エテルナ)	SN801P	A312P	—	SN775P	C224P
		92.07-93.08	E64A (エメロード)	SN801P	A312P	—	SN775P	C224P
		93.09-96.08	E64A (エメロード)	SN799P	C313P	—	SN775P	A348P
		92.03-96.08	E74A, 84A (ターボ無)	SN799P	C313P	—	SN775P	A348P
		92.03-96.08	E74A, 84A (ターボ付)	SN799P	C313P	—	SN804P	A348P
		92.06-96.08	E77A	SN801P	C312P	—	ドラム	
ギャラン フォルティス GALANT FORTIS	1800	09.12-11.10	CY3A (16"ホイール)	SN889/ SN889S★	C650P	—	SN895	C632P
		09.12-11.10	CY3A (18"ホイール)	SN889/ SN889S★	C650P	—	SN678	C632P
		11.10-15.03	CY6A	SN889/ SN889S★	C650P	—	SN895	C632P
		11.10-15.03	CX6A	SN889/ SN889S★	C650P	—	SN678	C632P
	2000	07.08-09.12	CY4A (16"ホイール)	SN889/ SN889S★	C650P	—	SN895	C632P ※3
		07.08-09.12	CY4A (18"ホイール)	SN889/ SN889S★	C650P	—	SN678	C632P ※3
		08.06-15.03	CY4A (ラリーアートエディション)	SN799P	C313P	—	SN678	A651P
ギャラン フォルティス スポーツバック GALANT FORTIS SPORT BACK	1800	09.12-11.10	CX3A (16"ホイール)	SN889/ SN889S★	C650P	—	SN895	C632P
		09.12-11.10	CX3A (18"ホイール)	SN889/ SN889S★	C650P	—	SN678	C632P
	2000	08.12-09.12	CX4A (16"ホイール)	SN889/ SN889S★	C650P	—	SN895	C632P
		08.12-09.12	CX4A (18"ホイール)	SN889/ SN889S★	C650P	—	SN678	C632P
		08.12-15.03	CX4A (ラリーアートエディション)	SN799P	C313P	—	SN678	A651P
コルト COLT	1300	02.10-04.10	Z25A, 26A	SN911	A608P	—	ドラム	
		04.09-12.06	Z21A, 22A	SN911	A608P	—		
	1500	02.11-04.10	Z28A	SN911	A608P	—		

★マークが付いている品番はシム入りパッドを示しています
※2 リヤドラム車のシールキット(92.02 ～ 95.07) C-312P
※3 '09.12 ～ A-651P

H04	05	06	07	08	09	10	11	12	13	14	15	16	17	18	19	20	21	22	23	24	25	26	27	28	29	30	R01	02	03	04	05	06	07
1992	93	94	95	96	97	98	99	00	01	02	03	04	05	06	07	08	09	10	11	12	13	14	15	16	17	18	19	20	21	22	23	24	25

車種 Model	排気量 cc	年式 Year	車両型式 Body Type	フロント(Fr) ディスクパッド Pad	フロント(Fr) シールキット Sealkit	フロント(Fr) ブレーキシュー Shoe	リヤ(Rr) パッド&シュー Pad or Shoe	リヤ(Rr) シールキット Sealkit
コルト COLT	1500	04.09-12.06	Z23A, 24A	**SN911**	**A608P**	—	**ドラム**	
		02.10-04.09	Z27A	**SN911**	**A608P**	—		
		04.09-12.06	Z27A	**SN127**	**SP114**	—	**SN818P**	**A128P+C128LP**
		06.05-12.06	Z27AG	**SN966**	—	—	**SN969**	—
コルト プラス COLT PLUS	1300	10.04-12.06	Z21W, 22W	**SN911**	**A608P**	—	**ドラム**	
	1500	04.08-12.08	Z23W (サイズアップブレーキ)	**SN127**	**SP114**	—	**SN818P**	**A128P+C128LP**
		04.08-12.08	Z23W (サイズアップブレーキ除)	**SN911**	**A608P**	—	**ドラム**	
		04.08-12.06	Z24W	**SN911**	**A608P**	—		
		04.08-12.06	Z27W, 27WG	**SN127**	**SP114**	—	**SN818P**	**A128P+C128LP**
シグマ SIGMA	2000	90.10-95.08	F11A, 12A	**SN801P**	**A312P**	—	**SN775P**	**C224P**
	2500	90.10-93.09	F13A (25E)	**SN801P**	**A312P**	—	**SN775P**	**C224P**
		93.10-95.08	F13A (25E除)	**SN799P**	**A313P**	—	**SN775P**	**A224P**
		90.10-93.09	F15A	**SN799P**	**A313P**	—	**SN775P**	**A224P**
		90.10-95.08	F25A	**SN799P**	**A313P**	—	**SN804P**	**A348P**
	3000	90.10-95.08	F17A	**SN799P**	**A313P**	—	**SN775P**	**A224P**
		90.10-93.09	F27A	**SN799P**	**A313P**	—	**SN804P**	**A348P**
シャリオ/グランディス CHARIOT/GRANDIS	2000	91.05-97.10	N33W, 38W, 48W (ABS無)	**SN801P**	**C312P ※4**	—	**ドラム**	
		91.05-97.10	N33W, 38W, 48W (ABS付)	**SN801P**	**C312P ※4**	—	**SN775P**	**C224P**
		91.05-95.03	N43W (ABS無)	**SN801P**	**C312P**	—	**ドラム**	
		91.05-95.03	N43W (ABS付)	**SN801P**	**C312P**	—	**SN775P**	**C224P**
		95.04-97.10	N43W (ターボ無)	**SN801P**	**C312P**	—	**ドラム**	
		95.04-97.10	N43W (ターボ付)	**SN799P**	**C313P**	—	**SN775P**	**C224P**
	2400	93.05-97.10	N34W, 44W	**SN801P**	**C312P ※4**	—	**SN775P**	**C224P**
		97.08-00.03	N84W, 94W	**SN867**	**A487P**	—	**ドラム**	
		00.04-03.05	N84W, 94W	**SN889/ SN889S★**	**A650P**	—		
		03.05-09.03	NA4W	**SN889/ SN889S★**	**A650P**	—	**SN678**	**A651P**
	3000	99.10-02.06	N86W, 96W	**SN867**	**A487P**	—	**SN804P**	**A348P**
ストラーダ STRADA	2500	91.03-97.05	K34T	**SN776P**	**A233P**	—	**ドラム**	
		97.06-99.11	K74T	**SN799P**	**C313P**	—		
タウンボックス TOWNBOX	660	98.11-11.11	U61W, 62W, 63W, 64W	**SN875/ SN875S★**	**A607P**	—	**ドラム**	
		14.02-15.03	DS64W	**SN935P/ SN935PS★**	**TP80**	—		
		15.03-	DS17W	**SN935P/ SN935PS★**	**TP80**	—		
タウンボックス ワイド TOWNBOX WIDE	1100	99.06-01.05	U65W, 66W	**SN875/ SN875S★**	**A607P**	—	**ドラム**	
チャレンジャー CHALLENGER	2500	96.05-97.07	K94W, 94WG	**SN799P**	**C313P**	—	**SN298P**	**SP298**
	2800	96.05-99.05	K97WG	**SN799P**	**C313P**	—	**SN298P**	**SP298**
	3000	96.05-98.07	K96W	**SN799P**	**C313P**	—	**SN298P**	**SP298**
	3500	97.08-01.08	K99W	**SN799P**	**C313P**	—	**SN298P**	**SP298**

★マークが付いている品番はシム入りパッドを示しています
※4 クリスタル，ライトルーフ のシールキット A-312P

MITSUBISHI

車種 Model	排気量 cc	年式 Year	車両型式 Body Type	フロント(Fr)			リヤ(Rr)	
				ディスクパッド Pad	シールキット Sealkit	ブレーキシュー Shoe	パッド&シュー Pad or Shoe	シールキット Sealkit
ディアマンテ DIAMANTE	2000	90.02-95.01	F11A, 12A	**SN801P**	**A312P**	—	**SN775P**	**C224P**
	2500	90.05-95.01	F13A (25E, 25エスパーダ)	**SN801P**	**A312P**	—	**SN775P**	**C224P**
		92.10-93.09	F13A (25V-S)	**SN799P**	**A313P**	—	**SN775P**	**A224P**
		93.10-95.01	F13A (25V-S)	**SN801P**	**A313P**	—	**SN775P**	**C224P**
		93.11-95.01	F13A (25V, 25V-SE)	**SN799P**	**A313P**	—	**SN775P**	**A224P**
		90.05-93.11	F15A	**SN799P**	**A313P**	—	**SN775P**	**A224P**
		90.05-95.01	F25A	**SN799P**	**A313P**	—	**SN804P**	**A348P**
		95.01-02.09	F31A	**SN799P**	**C313P**	—	**SN775P**	**A348P**
		95.01-02.09	F41A	**SN799P**	**C313P**	—	**SN804P**	**A348P**
		02.10-05.12	F34A	**SN799P**	**C313P**	—	**SN775P**	**A348P**
	3000	90.05-95.01	F17A	**SN799P**	**A313P**	—	**SN775P**	**A224P**
		90.05-95.01	F27A	**SN799P**	**A313P**	—	**SN804P**	**A348P**
		95.01-02.09	F36A	**SN799P**	**C313P**	—	**SN775P**	**A348P**
		95.01-02.09	F46A, 47A	**SN799P**	**C313P**	—	**SN804P**	**A348P**
ディアマンテ ワゴン DIAMANTE WAGON	3000	92.12-96.10	F07W (ABS付)	**SN799P**	**C313P**	—	**SN804P**	**A348P**
		94.08-96.10	F07W (ABS無)	—	—	—	—	—
		97.10-98.12	F36W	—	—	—	—	—
ディオン DION	1800	02.05-05.12	CR5W	**SN889/ SN889S★**	**A650P**	—	**ドラム**	
	2000	00.01-05.12	CR6W, 9W	**SN801P**	**A312P**	—		
ディグニティ DIGNITY	3500	12.07-16.12	BHGY51	—	—	—	—	—
デボネア DEBONAIR	2000	89.09-92.08	S11A (リヤドラム)	**SN801P**	**A312P**	—	**ドラム**	
		89.09-92.08	S11A (リヤディスク)	**SN801P**	**A312P**	—	**SN775P**	**A224P**
	3000	89.09-92.08	S12A (SOHC)	**SN801P**	**A312P**	—	**SN775P**	**A224P**
		89.09-92.08	S12A (DOHC)	**SN799P**	**A313P**	—	**SN775P**	**A224P**
		92.08-00.02	S22A (LPG含)	**SN799P**	**C313P**	—	**SN804P**	**A348P**
	3500	92.08-00.02	S26A, 27A	**SN799P**	**C313P**	—	**SN804P**	**A348P**
デリカ/スターワゴン/スペースギア DELICA/STAR WAGON/SPACE GEAR	2000	86.04-94.05	P03W	**SN776P**	**A233P**	—	**ドラム**	
	2400	89.08-93.06	P04W	**SN776P**	**A233P**	—		
		89.08-94.05	P24W	**SN776P**	**A223P**	—		
		94.03-97.09	PD4W	**SN799P**	**C313P**	—	**SN806P**	**A348P**
		94.03-02.07	PA4W, PB4W, PC4W	**SN840**	**C313P**	—	**ドラム**	
	2500	86.04-99.08	P05W, P15W, P25W	**SN776P**	**A233P**	—		
		86.04-99.08	P35W	**SN776P**	**A223P**	—		
		94.03-99.04	PA5W, PB5W, PC5W	**SN840**	**C313P**	—		
	2800	94.03-04.10	PD8W, PE8W, PF8W	**SN799P**	**C313P**	—	**SN806P**	**A348P**
	3000	94.03-99.04	PB6W	**SN840**	**C313P**	—	**ドラム**	
		94.03-06.12	PD6W, PF6W	**SN799P**	**C313P**	—	**SN806P**	**A348P**
デリカ D：2 DELICA D:2	1200	11.03-15.12	MB15S	**SN936P**	**TP81**	—	**ドラム**	
		17.02-	MB36S, 37S, 46S	**SN949P**	**TP80**	—		
デリカ D：3 DELICA D:3	1600	11.09-19.04	BM20, BVM20	**SN959P**	**TP114**	—	**ドラム**	

★マークが付いている品番はシム入りパッドを示しています

H04	05	06	07	08	09	10	11	12	13	14	15	16	17	18	19	20	21	22	23	24	25	26	27	28	29	30	R01	02	03	04	05	06	07
1992	93	94	95	96	97	98	99	00	01	02	03	04	05	06	07	08	09	10	11	12	13	14	15	16	17	18	19	20	21	22	23	24	25

車種 Model	排気量 cc	年式 Year	車両型式 Body Type	フロント(Fr)			リヤ(Rr)	
				ディスクパッド Pad	シールキット Sealkit	ブレーキシュー Shoe	パッド&シュー Pad or Shoe	シールキット Sealkit
デリカ D：5 DELICA D:5	2000	10.01-12.06	CV2W	**SN889/ SN889S★**	**C650P**	**—**	**SN678**	**A651P**
		12.07-19.10	CV2W	**SN889/ SN889S★**	**C650P**	**—**	**SN180P**	**A786P**
		10.01-11.12	CV4W	**SN889/ SN889S★**	**C650P**	**—**	**SN678**	**A651P**
	2300	13.01-19.02	CV1W	**SN889/ SN889S★**	**C650P**	**—**	**SN180P**	**A786P**
		19.02-	CV1W	**SN338P**	**—**	**—**	**SN339**	**—**
	2400	06.12-12.06	CV5W	**SN889/ SN889S★**	**C650P**	**—**	**SN678**	**A651P**
		12.07-19.10	CV5W	**SN889/ SN889S★**	**C650P**	**—**	**SN180P**	**A786P**
デリカ バン/カーゴ DELICA VAN/CARGO	1400	86.04-93.04	P01V	**—**	**—**	**ドラム**	**ドラム**	
	1600	88.08-99.08	P02V, P06V, P12V	**SN776P**	**A233P**	**—**		
		11.10-19.04	BVM20	**SN959P**	**TP114**	**—**		
	1800	99.06-10.09	SK82V, SK82M	**SN281P**	**SP237**	**—**		
		10.09-11.10	SKP2VM, SKP2MM	**SN281P**	**SP237**	**—**		
	2000	88.08-99.08	P03V, P07V, P13V, P17V, P23V, P27V	**SN776P**	**A233P**	**—**		
		94.03-99.04	PA3V	**SN840**	**ABS無 A312P**	**ABS付 C313P**		
		99.09-10.09	SKE6V, SKF6V, SKF6M	**SN283P**	**SP281**	**—**		
		03.12-10.09	SKF2M, SKF2V	**SN281P**	**SP237**	**—**		
	2200	99.06-03.12	SK22M, SK22V	**SN281P**	**SP237**	**—**		
	2500	86.04-94.03	P05V, P15V, P25V, P45V	**SN776P**	**A233P**	**—**		
		94.03-99.04	PA5V	**SN840**	**ABS無 A312P**	**ABS付 C313P**		
		94.03-99.04	PB5V	**SN840**	**C313P**	**—**		
		94.03-99.04	PD5V (ABS無)	**SN840**	**A312P**	**—**		
		94.03-99.04	PD5V (ABS付)	**SN799P**	**C313P**	**—**		
		99.06-03.12	SK56V, SK56M	**SN283P**	**SP281**	**—**		
デリカ トラック DELICA TRUCK	1400	86.04-94.05	L036P	**—**	**—**	**ドラム**	**ドラム**	
	1600	86.04-94.05	L063P	**SN732**	**A97P**	**—**		
		94.03-99.06	P02T	**SN840**	**A312P**	**—**		
	1800	99.06-10.09	SK82T, SK82L	**SN281P**	**SP237**	**—**		
		10.09-11.10	SKP2TM, SKP2TL	**SN281P**	**SP237**	**—**		
	2000	94.03-99.06	P13T	**SN840**	**ABS無 A312P**	**ABS付 C313P**		
		03.12-10.09	SKF2L, SKF2T	**SN281P**	**SP237**	**—**		
	2200	99.06-03.12	SK22L, SK22T	**SN281P**	**SP237**	**—**		
	2500	86.04-94.05	L039P, L069P	**SN732**	**A97P**	**—**		
		88.08-94.05	L039G	**SN776P**	**A233P**	**—**		
		94.03-99.06	P05T	**SN840**	**A312P**	**—**		

★マークが付いている品番はシム入りパッドを示しています

MITSUBISHI

車種 Model	排気量 cc	年式 Year	車両型式 Body Type	フロント(Fr) ディスクパッド Pad	フロント(Fr) シールキット Sealkit	フロント(Fr) ブレーキシュー Shoe	リヤ(Rr) パッド&シュー Pad or Shoe	リヤ(Rr) シールキット Sealkit
デリカ トラック DELICA TRUCK	2500	94.03-99.06	P15T	**SN840**	**ABS無 A312P**	**ABS付 C313P**	**ドラム**	
		94.03-99.06	P25T (ABS無)	**SN840**	**A312P**	—		
		94.03-99.06	P25T (ABS付)	**SN799P**	**C313P**	—		
トッポBJワイド TOPPO BJ WIDE	1100	98.11-01.05	H43A, 48A	**SN875/ SN875S★**	**A607P**	—	**ドラム**	
デリカミニ DELICA MINI	660	23.03-	B35A, B38A, B34A, B37A(マイパイロット)	**SN207P**	—	—	**ドラム**	
		23.03-	B34A	**SN209P/ SN209PS★**	—	—		
トライトン TRITON	2500	23.12-	LC2T	—	—	—	**ドラム**	
	3500	06.09-11.08	KB9T	—	—	—		
パジェロ PAJERO	2400	96.05-99.09	V21W	**SN799P**	**C313P**	—	**SN806P**	**A366P**
	2500	90.10-93.06	V14V, 34V	**SN776P**	**A233P**	—	**ドラム**	
		90.10-93.06	V24V	**SN776P**	**A233P**	—	**SN806P**	**A366P**
		90.10-97.03	V24C	**SN799P**	**C313P**	—	**SN806P**	**A366P**
		90.10-93.06	V24W, 24WG, 44W, 44WG(ABS無)	**SN776P**	**A233P**	—	**SN806P**	**A366P**
		90.10-93.06	V24W, 24WG, 44W, 44WG(ABS付)	**SN799P**	**C313P**	—	**SN806P**	**A366P**
		93.07-97.03	V24W, 24WG, 47WG	**SN799P**	**C313P**	—	**SN806P**	**A366P**
	2800	93.07-99.09	V26W, 26WG, 46W, 46WG, V26C, 46V	**SN799P**	**C313P**	—	**SN806P**	**A366P**
	3000	90.10-99.09	V23C, 23W, 43W	**SN799P**	**C313P**	—	**SN806P**	**A366P**
		00.08-06.09	V63W, 73W	**SN107**	**SP107**	—	**SN678**	**A632P**
		06.10-19.08	V83W, 93W	**SN107**	**SP107**	—	**SN678**	**A632P**
	3200	99.06-04.11	V68W, 78W	**SN107**	**SP107**	—	**SN678**	**A632P**
		08.10-19.08	V98W	**SN119P**	**SP119A**	—	**SN120**	**SP259**
		09.03-18.02	V88W	**SN107**	**SP107**	—	**SN678**	**A632P**
	3500	93.07-99.09	V25C, 25W, 45W	**SN799P**	**C313P**	—	**SN806P**	**A366P**
		97.08-99.09	V55W	**SN107**	**SP107**	—	**SN806P**	**A366P**
		99.06-05.11	V65W, 75W	**SN107**	**SP107**	—	**SN678**	**A632P**
	3800	05.11-06.09	V77W	**SN107**	**SP107**	—	**SN678**	**A632P**
		06.10-11.10	V87W	**SN107**	**SP107**	—	**SN678**	**A632P**
		06.10-12.10	V97W	**SN119P**	**SP119A**	—	**SN120**	**SP259**
パジェロ イオ PAJERO io	1800	98.03-00.06	H61W, 66W, 71W	**SN296**	**SP226**	—	**ドラム**	
		98.05-07.06	H76W (ターボ無)	**SN296**	**SP226**	—		
		98.05-07.06	H76W (ターボ付)	**SN296**	**SP226**	—	**SN775P**	**C224P**
	2000	00.06-07.06	H62W, 67W, 72W, 77W	**SN296**	**SP226**	—	**ドラム**	
パジェロ ジュニア PAJERO Jr	1100	95.10-96.11	H57A	**SN288P**	**SP257**	—	**ドラム**	
		96.11-98.06	H57A	**SN296**	**SP296**	—		
パジェロ ミニ PAJERO MINI	660	94.11-97.05	H51A, 56A	**SN288P**	**SP257**	—	**ドラム**	
		97.06-98.08	H51A, 56A	**SN296**	**SP296**	—		
		98.08-13.02	H53A, 58A	**SN296**	**SP296**	—		
プラウディア PROUDIA	2500	12.07-16.12	BY51	**SN583P**	**TP83**	—	**SN509P/ SN509PS★**	**C745P**
	3500	00.02-01.05	S32A	**SN107**	**SP107**	—	**SN804P**	**A348P**

★マークが付いている品番はシム入りパッドを示しています

H04	05	06	07	08	09	10	11	12	13	14	15	16	17	18	19	20	21	22	23	24	25	26	27	28	29	30	R01	02	03	04	05	06	07
1992	93	94	95	96	97	98	99	00	01	02	03	04	05	06	07	08	09	10	11	12	13	14	15	16	17	18	19	20	21	22	23	24	25

車種 Model	排気量 cc	年式 Year	車両型式 Body Type	フロント(Fr)			リヤ(Rr)	
				ディスクパッド Pad	シールキット Sealkit	ブレーキシュー Shoe	パッド&シュー Pad or Shoe	シールキット Sealkit
プラウディア PROUDIA	3700	12.07-16.12	BKY51, BKNY51	**SN583P**	**TP83**	—	**SN509P/ SN509PS★**	**C745P**
	4500	00.02-01.05	S33A, 43A	**SN107**	**SP107**	—	**SN804P**	**A348P**
ミニカ/ミニカ トッポ/トッポBJ MINICA/MINICA TOPPO/TOPPO BJ	660	93.08-98.12	H31A, 32A, 37A	**SN257**	**SP257**	—	**ドラム**	
		93.08-98.10	H36A (ダンガン)	**SN257**	**SP257**	—	**SN843**	**A128P+C128LP**
		93.08-98.10	H36A (ダンガン除)	**SN257**	**SP257**	—	**ドラム**	
		98.08-07.07	H41A, 42A, 46A, 47A	**SN875/ SN875S★**	**A607P**	—		
		08.09-13.05	H82A (ターボ無)	**SN876/ SN876S★**	**A607P**	—		
		08.09-13.05	H82A (ターボ付)	**SN882**	**A607P**	—		
ミニカ/ミニカ トッポ/トッポBJ (バン) MINICA/MINICA TOPPO/TOPPO BJ (Van)	660	93.08-98.10	H32V, 37V	**SN257**	**SP257**	—	**ドラム**	
		98.08-00.12	H42V, 47V	**SN875/ SN875S★**	**A607P**	—		
		01.01-11.03	H42V, 47V (ABS無)	**SN876/ SN876S★**	**A607P**	—		
		01.01-11.03	H42V, 47V (ABS付)	**SN875/ SN875S★**	**A607P**	—		
ミニキャブ (パネルバン) MINICAB (Panel Van)	660	90.12-95.01	U41TP, 42TP	**SN654**	**SP423**	—	**ドラム**	
		95.01-99.08	U41TP, 42TP	**SN670**	**SP423**	—		
		98.11-14.02	U61TP, 62TP	**SN876/ SN876S★**	**A607P**	—		
		15.03-	DS17V	**SN935P/ SN935PS★**	**TP80**	—		
ミニキャブ/ブラボー (バン) MINICAB/BRAVO (Van)	660	90.12-95.01	U41V, 42V, 43V, 44V	**SN654**	**SP423**	—	**ドラム**	
		95.01-99.08	U41V, 42V, 43V, 44V	**SN670**	**SP423**	—		
		98.11-14.02	U61V, 62V	**SN876/ SN876S★**	**A607P**	—		
		14.02-15.03	DS64V	**SN935/ SN935S★**	**TP80**	—		
ミニキャブ (トラック) MINICAB (Truck)	660	90.12-95.01	U41T, 42T	**SN654**	**SP423**	—	**ドラム**	
		95.01-99.08	U41T, 42T	**SN670**	**SP423**	—		
		98.11-14.02	U61T, 62T	**SN876/ SN876S★**	**A607P**	—		
		14.02-	DS16T	**SN935P/ SN935PS★**	**TP80**	—		
ミニキャブ/ミーブ MINICAB/MIEV	—	11.11-14.09	U67V, 68V	**SN876/ SN876S★**	**A607P**	—	**ドラム**	
		14.10-21.03	U67V, 68V	**SN208P/ SN208PS★**	**A607P**	—		
ミラージュ MIRAGE	1000	12.08-15.10	A05A	**SN875/ SN875S★**	**C607P**	—	**ドラム**	

★マークが付いている品番はシム入りパッドを示しています

MITSUBISHI

車種 Model	排気量 cc	年式 Year	車両型式 Body Type	フロント(Fr) ディスクパッド Pad	フロント(Fr) シールキット Sealkit	フロント(Fr) ブレーキシュー Shoe	リヤ(Rr) パッド&シュー Pad or Shoe	リヤ(Rr) シールキット Sealkit
ミラージュ MIRAGE	1200	14.11-	A03A	**SN875/ SN875S★**	**C607P**	**—**	**ドラム**	
	1300	91.08-95.11	CA1A, CB1A (ABS無)	**SN278**	**SP260**	**—**	**ドラム**	
		91.08-95.11	CA1A, CB1A (ABS付)	**SN277**	**SP261**	**—**	**SN818P**	**A128P+C128LP**
		95.08-00.08	CJ1A, CK1A	**SN277**	**SP261**	**—**	**ドラム**	
	1500	91.08-95.11	CA2A, 3A, CB2A, 3A(ABS無)	**SN278**	**SP260**	**—**		
		91.08-95.11	CA2A, 3A, CB2A, 3A(ABS付)	**SN277**	**SP261**	**—**	**SN818P**	**A128P+C128LP**
	1600	91.08-94.08	CC3A, CD3A (ABS無)	**SN277**	**SP261**	**—**	**ドラム**	
		94.09-95.11	CC3A, CD3A (ABS無)	**SN278**	**SP260**	**—**		
		91.08-95.11	CC3A, CD3A (ABS付)	**SN277**	**SP261**	**—**	**SN818P**	**A128P+C128LP**
		95.08-00.08	CK2A, CM2A, CJ2A, CL2A(ABS無)	**SN277**	**SP261**	**—**	**ドラム**	
		95.08-00.08	CK2A, CM2A, CJ2A, CL2A(ABS付)	**SN277**	**SP261**	**—**	**SN818P**	**A128P+C128LP**
		91.08-95.11	CC4A	**SN801P**	**A312P**	**—**	**SN818P**	**A314P**
		91.12-95.11	CA4A, CB4A, 6A	**SN801P**	**C312P**	**—**	**SN818P**	**A128P+C128LP**
		95.08-00.08	CJ4A (ダウンサイズタイヤ)	**—**	**—**	**—**	**SN818P**	**A128P+C128LP**
		95.08-00.08	CJ4A (1POTキャリパ)	**SN801P**	**C312P**	**—**	**SN818P**	**A128P+C128LP**
		95.08-00.08	CJ4A (2POTキャリパ)	**SN799P**	**C313P**	**—**	**SN818P**	**A128P+C128LP**
		95.08-00.08	CK4A	**SN801P**	**C312P**	**—**	**SN818P**	**A128P+C128LP**
	1800	91.08-92.10	CB7A, CD7A (ABS無)	**SN277**	**SP261**	**—**	**ドラム**	
		91.08-92.10	CB7A, CD7A (ABS付)	**SN277**	**SP261**	**—**	**SN818P**	**A128P+C128LP**
		95.08-00.08	CK6A, CM5A	**SN801P**	**C312P**	**—**	**SN818P**	**A128P+C128LP**
	2000	92.10-95.11	CD8A (ABS無)	**SN277**	**SP261**	**—**	**ドラム**	
		92.10-95.11	CD8A (ABS付)	**SN277**	**SP261**	**—**	**SN818P**	**A128P+C128LP**
		92.10-94.08	CB8A (ABS無)	**SN277**	**SP261**	**—**	**ドラム**	
		94.09-95.11	CB8A (ABS無)	**SN278**	**SP260**	**—**		
		92.10-95.11	CB8A (ABS付)	**SN277**	**SP261**	**—**	**SN818P**	**A128P+C128LP**
		95.08-99.06	CK8A, CM8A (ABS無)	**SN277**	**SP261**	**—**	**ドラム**	
		95.08-99.06	CK8A, CM8A (ABS付)	**SN277**	**SP261**	**—**	**SN818P**	**A128P+C128LP**
ミラージュ ディンゴ MIRAGE DINGO	1300	00.01-00.11	CQ1A	**SN801P**	**C312P**	**—**	**ドラム**	
		00.12-02.08	CQ1A	**SN114**	**SP114**	**—**		
	1500	98.11-00.11	CQ2A	**SN801P**	**C312P**	**—**		
		00.12-02.08	CQ2A	**SN114**	**SP114**	**—**		
	1800	00.02-00.11	CQ5A	**SN801P**	**C312P**	**—**		
		00.12-02.08	CQ5A	**SN114**	**SP114**	**—**		
ランサー LANCER	1300	91.08-95.11	CB1A (ABS無)	**SN278**	**SP260**	**—**	**ドラム**	
		91.08-95.11	CB1A (ABS付)	**SN277**	**SP261**	**—**	**SN818P**	**A128P+C128LP**
		95.08-00.05	CK1A	**SN277**	**SP261**	**—**	**ドラム**	
	1500	91.08-95.11	CB2A, 3A (ABS無)	**SN278**	**SP260**	**—**		
		91.08-95.11	CB2A, 3A (ABS付)	**SN277**	**SP261**	**—**	**SN818P**	**A128P+C128LP**
		91.08-94.08	CD3A (ABS無)	**SN277**	**SP261**	**—**	**ドラム**	
		94.09-95.11	CD3A (ABS無)	**SN278**	**SP260**	**—**		
		91.08-95.11	CD3A (ABS付)	**SN277**	**SP261**	**—**	**SN818P**	**A128P+C128LP**
		95.08-00.05	CK2A, CM2A (ABS無)	**SN277**	**SP261**	**—**	**ドラム**	

★マークが付いている品番はシム入りパッドを示しています

H04	05	06	07	08	09	10	11	12	13	14	15	16	17	18	19	20	21	22	23	24	25	26	27	28	29	30	R01	02	03	04	05	06	07
1992	93	94	95	96	97	98	99	00	01	02	03	04	05	06	07	08	09	10	11	12	13	14	15	16	17	18	19	20	21	22	23	24	25

車種 Model	排気量 cc	年式 Year	車両型式 Body Type	フロント(Fr)			リヤ(Rr)	
				ディスクパッド Pad	シールキット Sealkit	ブレーキシュー Shoe	パッド&シュー Pad or Shoe	シールキット Sealkit
ランサー LANCER	1500	95.08-00.05	CK2A, CM2A (ABS付)	**SN277**	**SP261**	—	**SN818P**	**A128P+C128LP**
		00.05-09.08	CS2A	**SN114**	**SP114**	—	**ドラム**	
	1600	91.12-00.05	CB4A, 6A, CK4A	**SN801P**	**C312P**	—	**SN818P**	**A128P+C128LP**
	1800	91.08-92.10	CB7A, CD7A (ABS無)	**SN277**	**SP261**	—	**ドラム**	
		91.08-92.10	CB7A, CD7A (ABS付)	**SN277**	**SP261**	—	**SN818P**	**A128P+C128LP**
		91.10-95.11	CD5A	**SN801P**	**A312P**	—	**SN818P**	**A314P**
		92.10-00.05	CB5AR, CK5AR	**SN277**	**SP261**	—	**ドラム**	
		95.08-00.05	CK6A, CM5A	**SN801P**	**C312P**	—	**SN818P**	**A128P+C128LP**
		01.09-	CS5AR, CS5AZ	**SN114**	**SP114**	—	**ドラム**	
		01.09-	CS5AR, CS5AZ(ﾘｱﾃﾞｨｽｸ)	**SN114**	**SP114**	—	**SN895**	—
		00.05-04.11	CS5A (ターボ無)	**SN114**	**SP114**	—		
		03.11-08.06	CS5A (ターボ付)	**SN889/ SN889S★**	**A650P**	—	**SN895**	**A651P**
	2000	92.10-95.11	CD8A (ABS無)	**SN277**	**SP261**	—	**ドラム**	
		92.10-95.11	CD8A (ABS付)	**SN277**	**SP261**	—	**SN818P**	**A128P+C128LP**
		92.10-96.10	CB8AR	**SN277**	**SP261**	—	**ドラム**	
		95.08-99.06	CK8A, CM8A (ABS無)	**SN277**	**SP261**	—		
		95.08-99.06	CK8A, CM8A (ABS付)	**SN277**	**SP261**	—	**SN818P**	**A128P+C128LP**
		05.01-08.06	CS6A	**SN114**	**SP114**	—	**ドラム**	
		92.10-93.12	CD9A(エボ1 '93モデル)	**SS799-s ※9**	**C313P**	—	**SS799-s ※9**	**A314P**
		94.01-96.07	CE9A(エボ2, 3 '94, '95モデル)	**SS799-s ※9**	**C313P**	—	**SS818-s ※9**	**A314P**
		96.08-97.12	CN9A(エボ4 '97モデル)	**SS799-s ※9**	**C313P**	—	**SS804-s ※9**	**C224P**
		98.01-98.12	CP9A(エボ5 '98モデル RS)	**SS799-s ※9**	**C313P**	—	**SS804-s ※9**	**C224P**
		98.01-98.12	CP9A(エボ5 '98モデルbremboキャリパ)	**SS690-s ※9**	—	—	**SS691-s ※9**	—
		99.01-00.05	CP9A(エボ6 '99モデル RS)	**SS799-s ※9**	**C313P**	—	**SS804-s ※9**	**C224P**
		99.01-00.05	CP9A(エボ6 '99モデルbremboキャリパ)	**SS690-s ※9**	—	—	**SS691-s ※9**	—
		01.01-03.01	CT9A(エボ7 '01モデル RS)	**SS799-s ※9**	**C313P**	—	**SS799-s ※9**	**C224P**
		01.01-03.01	CT9A(エボ7 '01モデルbremboキャリパ)	**SS690-s ※9**	—	—	**SS691-s ※9**	—
		02.02-03.01	CT9A(エボ7 '02モデル GT-A)	**SS690-s ※9**	—	—	**SS691-s ※9**	—
		03.01-04.01	CT9A(エボ8 '03モデル RS)	**SS799-s ※9**	**C313P**	—	**SS804-s ※9**	**C224P**
		03.01-04.01	CT9A(エボ8 '03モデルbremboキャリパ)	**SS690-s ※9**	—	—	**SS691-s ※9**	—
		04.02-05.02	CT9A(エボ8 '04モデル RS)	**SS799-s ※9**	**C313P**	—	**SS804-s ※9**	**C224P**
		04.02-05.02	CT9A(エボ8 '04モデルbremboキャリパ)	**SS690-s ※9**	—	—	**SS691-s ※9**	—
		05.03-07.01	CT9A(エボ9 '05モデル RS)	**SS799-s ※9**	**C313P**	—	**SS804-s ※9**	**C224P**
		05.03-07.01	CT9A(エボ9 '05モデルbremboキャリパ)	**SS690-s ※9**	—	—	**SS691-s ※9**	—
		07.10-15.09	CZ4A(エボ10 '08モデル RS)	**SS799-s ※9**	**C313P**	—	**SS866-s ※9**	**A475P**
		07.10-15.09	CZ4A(エボ10 '08モデルbremboキャリパ)	**SS690-s ※9**	—	—	—	—
ランサー ワゴン LANCER WAGON	1500	05.01-08.06	CS2W	**SN114**	**SP114**	—	**ドラム**	
	1800	00.11-02.12	CS5W (リヤドラム)	**SN114**	**SP114**	—		
		01.05-08.06	CS5W (リヤディスク)	**SN889/ SN889S★**	**A650P**	—	**SN895**	**A651P**
	2000	05.09-06.11	CT9W(エボワゴン bremboキャリパ)	**SS690-s ※9**	—	—	**SS691-s ※9**	—

★マークが付いている品番はシム入りパッドを示しています
※9 スポーツ仕様

MITSUBISHI

車種 Model	排気量 cc	年式 Year	車両型式 Body Type	フロント(Fr) ディスクパッド Pad	フロント(Fr) シールキット Sealkit	フロント(Fr) ブレーキシュー Shoe	リヤ(Rr) パッド&シュー Pad or Shoe	リヤ(Rr) シールキット Sealkit
ランサー カーゴ LANCER CARGO	1200	08.12-13.06	CVAY12	**SN898P**	**C675P**	**—**	**ドラム**	
	1500	02.11-11.09	CS2V	**SN584P**	**TP95**	**—**		
		08.12-19.04	CVY12	**SN898P**	**C675P**	**—**		
	1600	08.12-19.04	CVZNY12	**SN898P**	**C675P**	**—**		
	1800	08.12-13.06	CVJY12	**SN898P**	**C675P**	**—**		
リベロ ワゴン LIBERO WAGON	1500	93.12-99.05	CB2W (ABS無)	**SN278**	**SP260**	**—**	**ドラム**	
		99.06-02.08	CB2W (ABS無)	**SN277**	**SP261**	**—**		
		93.12-99.05	CB2W (ABS付)	**SN278**	**SP261**	**—**	**SN818P**	**A314P**
		99.06-02.08	CB2W (ABS付)	**SN277**	**SP261**	**—**	**SN818P**	**A314P**
	1600	97.09-00.05	CB4W (ABS無)	**SN277**	**SP261**	**—**	**ドラム**	
		97.09-00.05	CB4W (ABS付)	**SN277**	**SP261**	**—**	**SN818P**	**A314P**
	1800	92.04-00.05	CB5W (ABS無)	**SN277**	**SP261**	**—**	**ドラム**	
		92.04-00.05	CB5W (ABS付)	**SN277**	**SP261**	**—**	**SN818P**	**A314P**
		92.04-00.05	CD5W (ターボ無)	**SN801P**	**C312P**	**—**	**ドラム**	
		92.04-00.05	CD5W (ターボ付)	**SN801P**	**C312P**	**—**	**SN842P**	**A314P**
	2000	92.06-02.08	CB8W (ABS無)	**SN277**	**SP261**	**—**	**ドラム**	
		92.06-02.08	CB8W (ABS付)	**SN277**	**SP261**	**—**	**SN818P**	**A314P**
		92.04-99.06	CD8W	**SN801P**	**C312P**	**—**	**ドラム**	
リベロ カーゴ LIBERO CARGO	1300	92.04-95.08	CB1V	**SN278**	**SP260**	**—**	**ドラム**	
		95.09-02.08	CB1V (ABS無)	**SN278**	**SP261**	**—**		
		95.09-02.08	CB1V (ABS付)	**SN277**	**SP261**	**—**	**SN818P**	**A314P**
	1500	92.04-99.05	CB2V (ABS無)	**SN278**	**SP260**	**—**	**ドラム**	
		99.06-02.08	CB2V (ABS無)	**SN277**	**SP261**	**—**		
		92.04-02.08	CB2V (ABS付)	**SN277**	**SP261**	**—**	**SN818P**	**A314P**
		92.04-02.08	CD2V	**SN277**	**SP261**	**—**	**ドラム**	
	2000	92.04-02.08	CB8V (ABS無)	**SN277**	**SP261**	**—**		
		92.04-02.08	CB8V (ABS付)	**SN277**	**SP261**	**—**	**SN818P**	**A314P**
		92.04-02.08	CD8V	**SN277**	**SP261**	**—**	**ドラム**	
レグナム LEGNUM	1800	96.08-00.05	EA1W, EC1W (リヤドラム)	**SN801P**	**A312P**	**—**	**ドラム**	
		96.08-00.05	EA1W, EC1W (リヤディスク)	**SN801P**	**A312P**	**—**	**SN775P**	**C224P**
	2000	96.08-98.08	EA4W (リヤドラム)	**SN801P**	**A312P**	**—**	**ドラム**	
		96.08-98.08	EA4W, EC4W (リヤディスク)	**SN801P**	**A312P**	**—**	**SN775P**	**C224P**
		00.05-02.08	EA7W, EC7W	**SN801P**	**A312P**	**—**	**ドラム**	
	2400	98.08-00.04	EA3W, EC3W	**SN799P**	**C313P**	**—**	**SN775P**	**C224P**
		00.04-02.08	EA3W, EC3W	**SN889/ SN889S★**	**A650P**	**—**	**SN775P**	**C224P**
	2500	96.08-98.08	EA5W	**SN801P**	**A312P**	**—**	**SN775P**	**C224P**
		96.08-02.08	EC5W (ターボ無)	**SN801P**	**A312P**	**—**	**SN775P**	**C224P**
		96.08-02.08	EC5W (ターボ付)	**SN799P**	**C313P**	**—**	**SN804P**	**A348P**
キャンター (FA5##) CANTER (FA5##)	2000	97.06-99.04	FA500	**SN280E**	**SP280**	**—**	**ドラム**	
		97.06-99.04	FA510, 超低床	**SN814E**	**A300P**	**—**		
		97.06-99.04	FA510, 全低床	**SN280E**	**SP280**	**—**		
		97.06-99.04	FA580, 590	**SN280E**	**SP280**	**—**		

★マークが付いている品番はシム入りパッドを示しています

H04	05	06	07	08	09	10	11	12	13	14	15	16	17	18	19	20	21	22	23	24	25	26	27	28	29	30	R01	02	03	04	05	06	07
1992	93	94	95	96	97	98	99	00	01	02	03	04	05	06	07	08	09	10	11	12	13	14	15	16	17	18	19	20	21	22	23	24	25

車種 Model	排気量 cc	年式 Year	車両型式 Body Type	フロント(Fr)			リヤ(Rr)	
				ディスクパッド Pad	シールキット Sealkit	ブレーキシュー Shoe	パッド&シュー Pad or Shoe	シールキット Sealkit
キャンター (FA5##) CANTER (FA5##)	2400	96.11-99.04	FA523	**SN280E**	**SP280**	**—**	**ドラム**	
キャンター (FB3,5,7##) CANTER (FB3,5,7##)	2000	99.03-03.07	FB500	**SN280E**	**SP280**	**—**	**ドラム**	
		99.03-02.06	FB510, 全低床	**SN280E**	**SP280**	**—**		
		99.03-02.06	FB510, 超低床	**SN814E**	**A300P**	**—**		
		03.07-07.07	FB700, 超低床, 全低床	**SN917E**	**A682P**	**—**	**ディスク車 SN917E**	**A682P**
	2400	99.03-03.07	FB523	**SN280E**	**SP280**	**—**	**ドラム**	
	2700	85.09-89.09	FB300, シングルタイヤ, 小径ダブルタイヤ	**SN814P**	**A300P**	**—**		
		87.09-89.09	FB300, 全輪小径シングルタイヤ, 全輪小径タイヤ14”, 15.5”	**SN280P**	**SP280**	**—**		
	2800	89.10-91.04	FB308, シングルタイヤ, 小径ダブルタイヤ	**SN814P**	**A300P**	**—**		
		91.04-93.10	FB308, シングルタイヤ, 小径ダブルタイヤ	**SN814E**	**A300P**	**—**		
		89.10-91.04	FB308, 全輪小径シングルタイヤ, 全輪小径タイヤ14”, 15.5”	**SN280P**	**SP280**	**—**		
		91.04-93.10	FB308, 全輪小径シングルタイヤ, 全輪小径タイヤ14”, 15.5”	**SN280E**	**SP280**	**—**		
		91.04-99.04	FB328, 501	**SN280E**	**SP280**	**—**		
		93.10-02.06	FB51A, 511, 超低床, 高床	**SN814E**	**A300P**	**—**		
		93.10-02.06	FB51A, 511, 全低床	**SN280E**	**SP280**	**—**		
		96.01-02.06	FB51A, 511, 特装車, 高所作業, ヤマト仕様	**SN279E**	**SP279**	**—**		
		99.03-02.06	FB50A	**SN280E**	**SP280**	**—**		
		02.06-04.08	FB70A, 超低床, 全低床, 高床	**SN917E**	**A682P**	**—**	**ディスク車 SN917E**	**A682P**
	3000	04.07-09.04	FB70B	**SN917E**	**A682P**	**—**	**SN917E**	**A682P**
		09.05-10.11	FB70B	**SN960E**	**A682P**	**—**	**SN917E**	**A682P**
キャンター (FBA##) CANTER (FBA##)	3000	10.11-19.05	FBA00	**SN455P**	**—**	**—**	**SN455P**	**—**
		10.11-19.05	FBA20	**SN200P**	**—**	**—**	**SN201P**	
		10.11-	FBA30, 60	**SN193P ※10**	**—**	**—**	**SN193P ※10**	**—**
キャンター (FC5##,FD3,7##) CANTER (FC5##,FD3,7##)	2400	96.11-99.04	FC563	**SN295E**	**SP201**	**—**	**ドラム**	
	2800	92.09-02.06	FD378, 50A, 501	**SN280E**	**SP280**	**—**		
		02.06-04.08	FD70A	**SN917E**	**A682P**	**—**	**SN917E**	**A682P**
	3000	04.12-09.04	FD70B, シングルキャブ	**SN917E**	**A682P**	**—**	**SN917E**	**A682P**
		09.05-10.11	FD70B, シングルキャブのダブルタイヤ	**SN960E**	**A682P**	**—**	**SN960E**	**A682P**
		09.05-10.11	FD70B, シングルキャブのシングルタイヤ	**SN917E**	**—**	**—**	**SN917E**	**—**
		04.12-10.11	FD70B, ダブルキャブ	**SN917E**	**A682P**	**—**	**SN917E**	**A682P**
キャンター (FDA) CANTER(FDA)	3000	10.11-19.05	FDA00(1.45t 1.5t)	**SN200P**	**—**	**—**	**SN201P**	**—**
		10.11-19.05	FDA20(2t)	**SN200P**	**—**	**—**	**SN201P**	**—**
		11.06-19.05	FDA40(1.85t 1.9t 2t)	**SN200P**	**—**	**—**	**SN201P**	**—**
		14.01-	FDA50(4WD 2t 3t)	**SN193P ※10**	**—**	**—**	**SN193P ※10**	**—**
		12.04-19.05	FDA60(2t 2.6t 2.65t 2.8t 2.85t 2.9t 3t)	**SN193P**	**—**	**—**	**SN193P**	**—**
		19.06-	FDA60	**SN193PE**	**—**	**—**	**※10**	**—**

※10 要現車確認

MITSUBISHI

車種 Model	排気量 cc	年式 Year	車両型式 Body Type	フロント(Fr)			リヤ(Rr)	
				ディスクパッド Pad	シールキット Sealkit	ブレーキシュー Shoe	パッド&シュー Pad or Shoe	シールキット Sealkit
キャンター (FE3##) CANTER (FE3##)	3300	87.09-91.04	FE301, BFE, BFEW	**SN244P**	**SP244**	—	**ドラム**	
		91.04-93.10	FE301, BFE, BFEW	**SN244E**	**SP244**	—		
		85.09-91.04	FE301, BFE, BFEW除	**SN814P**	**A300P**	—		
		91.04-93.10	FE301, BFE, BFEW除	**SN814E**	**A300P**	—		
		85.09-93.10	FE311 (フロントドラム)	—	—	**ドラム**		
		87.09-91.04	FE311 (フロントディスク)ダンプ, 特装車	**SN279**	**SP248**	—		
		91.04-93.10	FE311 (フロントディスク)ダンプ, 特装車	**SN279E**	**SP248**	—		
		85.09-91.04	FE311 (フロントディスク)カーゴ	**SN244P**	**SP244**	—		
		91.04-93.10	FE311 (フロントディスク)カーゴ	**SN244E**	**SP244**	—		
		89.09-91.04	FE321, 超低床	**SN814P**	**A300P**	—		
		91.04-93.10	FE321, 超低床	**SN814E**	**A300P**	—		
		89.09-91.04	FE321, 全低床	**SN244P**	**SP244**	—		
		91.04-93.10	FE321, 全低床	**SN244E**	**SP244**	—		
		85.09-91.04	FE331	**SN244P**	**SP244**	—		
		91.04-93.10	FE331	**SN244E**	**SP244**	—		
		85.09-89.09	FE334 (フロントドラム)	—	—	**ドラム**		
		85.09-89.09	FE334 (フロントディスク)	**SN244P**	**SP244**	—		
	3600	85.09-93.10	FE305 (フロントドラム)	—	—	**ドラム**		
		87.09-91.04	FE305 (フロントディスク)BF系の全低床	**SN244P**	**SP244**	—		
		91.04-93.10	FE305 (フロントディスク)BF系の全低床	**SN244E**	**SP244**	—		
		89.10-91.04	FE305 (フロントディスク)BD系の全低床	**SN279**	**SP248**	—		
		91.04-93.10	FE305 (フロントディスク)BD系の全低床	**SN279E**	**SP248**	—		
		85.09-91.04	FE305 (フロントディスク)上記除	**SN814P**	**A300P**	—		
		91.04-93.10	FE305 (フロントディスク)上記除	**SN814E**	**A300P**	—		
		85.09-93.10	FE315 (フロントドラム)	—	—	**ドラム**		
		87.09-91.04	FE315 (フロントディスク)BD, BN系	**SN279**	**SP248**	—		
		91.04-93.10	FE315 (フロントディスク)BD, BN系	**SN279E**	**SP248**	—		
		85.09-91.04	FE315 (フロントディスク)BH系	**SN244P**	**SP244**	—		
		91.04-93.10	FE315 (フロントディスク)BH系	**SN244E**	**SP244**	—		
		85.09-93.10	FE325 (フロントドラム)	—	—	**ドラム**		
		85.09-89.01	FE325 (フロントディスク)BV系, EV系	**SN814P**	**A300P**	—		
		85.09-91.04	FE325 (フロントディスク)ET系	**SN814P**	**A300P**	—		
		91.04-93.10	FE325 (フロントディスク)ET系	**SN814E**	**A300P**	—		
		87.09-91.04	FE325 (フロントディスク)EF, BF系	**SN244P**	**SP244**	—		
		91.04-93.10	FE325 (フロントディスク)EF, BF系	**SN244E**	**SP244**	—		
		85.09-93.10	FE335 (フロントドラム)BV, EH, EV系	—	—	**ドラム**		
		85.09-87.08	FE335 (フロントディスク)EHEW	**SN814P**	**A300P**	—		
		87.09-91.04	FE335 (フロントディスク)EHEW	**SN244P**	**SP244**	—		
		91.04-93.10	FE335 (フロントディスク)EHEW	**SN244E**	**SP244**	—		
		87.05-91.04	FE335 (フロントディスク)EH系 (EHEW除)	**SN244P**	**SP244**	—		
		91.04-93.10	FE335 (フロントディスク)EH系 (EHEW除)	**SN244E**	**SP244**	—		
		87.09-91.04	FE335 (フロントディスク)BV, EV, BG, BH系	**SN279**	**SP248**	—		
		91.04-93.10	FE335 (フロントディスク)BV, EV, BG, BH系	**SN279E**	**SP248**	—		

H04	05	06	07	08	09	10	11	12	13	14	15	16	17	18	19	20	21	22	23	24	25	26	27	28	29	30	R01	02	03	04	05	06	07
1992	93	94	95	96	97	98	99	00	01	02	03	04	05	06	07	08	09	10	11	12	13	14	15	16	17	18	19	20	21	22	23	24	25

車種 Model	排気量 cc	年式 Year	車両型式 Body Type	フロント(Fr) ディスクパッド Pad	フロント(Fr) シールキット Sealkit	フロント(Fr) ブレーキシュー Shoe	リヤ(Rr) パッド&シュー Pad or Shoe	リヤ(Rr) シールキット Sealkit
キャンター (FE3##) CANTER (FE3##)	3600	85.09-93.10	FE355	—	—	**ドラム**	**ドラム**	
	4200	87.03-91.04	FE307, 317, 337	**SN279**	**SP248**	—		
		91.04-93.10	FE307, 317, 337	**SN279E**	**SP248**	—		
キャンター (FE4##) CANTER (FE4##)	3000	85.09-91.04	FE425 (フロントディスク)ETEQ除	**SN244P**	**SP244**	—	**ドラム**	
		91.04-93.10	FE425 (フロントディスク)ETEQ除	**SN244E**	**SP244**	—		
		85.09-93.10	FE445, 465	—	—	**ドラム**		
	3300	85.09-89.09	FE431	**SN244P**	**SP244**	—		
		85.09-89.09	FE434 (フロントドラム)	—	—	**ドラム**		
		85.09-89.09	FE434 (フロントディスク)CHES, CHESQ, EHES, EHESQ, EHESH, EHESHQ	**SN244P**	**SP244**	—		
		85.09-89.09	FE434 (フロントディスク)EVHESQY, EVHESY, FHESH, FHESHQ	**SN279**	**SP248**	—		
		85.09-93.10	FE435 (フロントドラム)	—	—	**ドラム**		
		89.09-91.04	FE435 (フロントディスク)CHE, CHEQ, EHE, EHEQ, EHEW, EHEK, EHEKQ, EHEM, EHEMQ	**SN244P**	**SP244**	—		
		91.04-93.09	FE435 (フロントディスク)CHE, CHEQ, EHE, EHEQ, EHEW, EHEK, EHEKQ, EHEM, EHEMQ	**SN244E**	**SP244**	—		
		87.09-93.09	FE435 (フロントディスク)EDHEY, EVHEKQY, FGE, FGEQ, FHE, EVGEM, EVGE, EVGEMQ, EVGEQ, EVHE, EVHEM, EVHEMQ, EVHEQ	**SN279** ※オプションでSN279E有り	**SP248**	—		
		87.06-93.10	FE437 (フロントドラム)	—	—	**ドラム**		
		87.06-91.04	FE437 (フロントディスク)	**SN279**	**SP248**	—		
		91.04-93.10	FE437 (フロントディスク)	**SN279E**	**SP248**	—		
		85.09-89.10	FE444	—	—	**ドラム**		
	3600	85.09-93.10	FE425 (フロントドラム)	—	—	**ドラム**		
		85.09-87.08	FE425 (フロントディスク)ETEQ	**SN244P**	**SP244**	—		
		87.08-89.09	FE425 (フロントディスク)ETEQ	**SN814P**	**A300P**	—		
	3900	89.10-93.10	FE439 (フロントドラム)	—	—	**ドラム**		
		89.10-91.04	FE439 (フロントディスク)	**SN279**	**SP248**	—		
		91.04-93.10	FE439 (フロントディスク)	**SN279E**	**SP248**	—		
		89.10-93.10	FE449	—	—	**ドラム**		
	4200	85.09-93.10	FE447, 467	—	—	**ドラム**		
キャンター (FE5##) CANTER (FE5##)	2400	99.03-02.06	FE533 (フロントドラム)	—	—	**ドラム**	**ドラム**	
		99.03-02.06	FE533 (フロントディスク)	**SN295E**	**SP201**	—		
	3600	93.10-99.04	FE516 (フロントドラム)	—	—	**ドラム**		
		93.10-99.04	FE516 (フロントディスク)BC, BD4, BN, B1, B4系	**SN279E**	**SP279**	—		
		93.10-99.04	FE516 (フロントディスク)BT系	**SN814E**	**A300P**	—		
		93.10-99.04	FE536	**SN279E**	**SP279**	—		
		96.11-99.04	FE566 (フロントドラム)	—	—	**ドラム**		
		96.11-99.04	FE566 (フロントディスク)	**SN295E**	**SP201**	—		
	4200	93.10-99.04	FE507, 527	**SN279E**	**SP278**	—		
		93.10-99.04	FE517 (フロントドラム)	—	—	**ドラム**		
		93.10-99.04	FE517 (フロントディスク)	**SN279E**	**SP279**	—		

MITSUBISHI

車種 Model	排気量 cc	年式 Year	車両型式 Body Type	フロント(Fr)			リヤ(Rr)	
				ディスクパッド Pad	シールキット Sealkit	ブレーキシュー Shoe	パッド&シュー Pad or Shoe	シールキット Sealkit
キャンター (FE5##) CANTER (FE5##)	4200	93.10-99.04	FE537 (フロントドラム)	—	—	**ドラム**	**ドラム**	
		96.11-99.04	FE537 (フロントディスク)BD系	**SN295E**	**SP201**	—		
		93.10-99.04	FE537 (フロントディスク)BD系除	**SN279E**	**SP279**	—		
		96.11-99.04	FE567 (フロントドラム)	—	—	**ドラム**		
		96.11-99.04	FE567 (フロントディスク)EV1, 4系	**SN279E**	**SP279**	—		
		96.11-99.04	FE567 (フロントディスク)B1, 3, 4, 6系	**SN295E**	**SP201**	—		
	4600	93.10-99.04	FE508, 528	**SN279E**	**SP278**	—		
		93.10-99.04	FE518	**SN279E**	**SP279**	—		
		93.10-99.04	FE538 (フロントドラム)	—	—	**ドラム**		
		96.11-99.04	FE538 (フロントディスク)BD系, E3, 3Q, 6, 6Q	**SN295E**	**SP201**	—		
		93.10-99.04	FE538 (フロントディスク)BD系, E3, 3Q, 6, 6Q除	**SN279E**	**SP279**	—		
		95.03-99.04	FE548	—	—	**ドラム**		
		96.11-99.04	FE568 (フロントドラム)	—	—	—		
		96.11-99.04	FE568 (フロントディスク)EV1, 4系	**SN279E**	**SP279**	—		
		96.11-99.04	FE568 (フロントディスク)C1M69, 169	**SN279E**	**SP278**	—		
		96.11-99.04	FE568 (フロントディスク)B1, 3, 4, 6, C1系 (C1M69, 169除)	**SN295E**	**SP201**	—		
	5200	97.10-99.04	FE512	**SN279E**	**SP279**	—		
		97.10-99.04	FE532, バン	**SN279E**	**SP279**	—		
		97.10-99.04	FE532, ダンプ	**SN295E**	**SP201**	—		
		97.10-99.04	FE542	—	—	**ドラム**		
		97.10-99.04	FE562 (フロントディスク)EV1, 4系	**SN279E**	**SP279**	—		
		97.10-99.04	FE562 (フロントディスク)B1, 3, 4, 6, C1, 3, 4系	**SN295E**	**SP201**	—		
キャンター (FE5#C,E) CANTER (FE5#C,E)	4200	99.03-02.06	FE50C, 52C	**SN279E**	**SP278**	—	**ドラム**	
		99.03-02.06	FE51C	**SN279E**	**SP279**	—		
		99.03-02.06	FE53C (フロントドラム)	—	—	**ドラム**		
		99.03-02.06	FE53C (フロントディスク)B1 (バン), E4, EV1, 4系	**SN279E**	**SP279**	—		
		99.03-02.06	FE53C (フロントディスク)B1 (バン除), B4, EV6系	**SN295E**	**SP201**	—		
	5200	99.03-02.06	FE50E, 52E	**SN279E**	**SP278**	—		
		99.03-02.06	FE51E, BD1, 3, 4, 6系	**SN279E**	**SP279**	—		
		00.06-02.06	FE51E, BD1, 4系	**SN279E**	**SP279**	—		
		00.06-02.06	FE51E, BD3, 6系	**SN295E**	**SP201**	—		
		99.03-02.06	FE53E (フロントドラム)	—	—	**ドラム**		
		99.03-02.06	FE53E (フロントディスク)C1M168, 169, 369	**SN279E**	**SP278**	—		
		99.03-02.06	FE53E (フロントディスク)EV1系, C1系 (C1M168, 169, 369除)	**SN279E**	**SP279**	—		
		99.03-02.06	FE53E (フロントディスク)B1, 3, 4, 6, C6, BD, BX, EV6系	**SN295E**	**SP201**	—		
		99.03-02.06	FE59E (フロントドラム)	—	—	**ドラム**		
		99.03-02.06	FE59E (フロントディスク)	**SN279E**	**SP279**	—		
キャンター (FE6##) CANTER (FE6##)	3600	93.10-99.04	FE636	**SN279E**	**SP279**	—	**ドラム**	
	3900	93.10-99.04	FE639 (フロントドラム)	—	—	**ドラム**		
		93.10-99.04	FE639 (フロントディスク)後輪Wタイヤ 1.5t, 2t, 全低床Wタイヤ1.5t, 2t, 4t	**SN279E**	**SP279**	—		

H04	05	06	07	08	09	10	11	12	13	14	15	16	17	18	19	20	21	22	23	24	25	26	27	28	29	30	R01	02	03	04	05	06	07
1992	93	94	95	96	97	98	99	00	01	02	03	04	05	06	07	08	09	10	11	12	13	14	15	16	17	18	19	20	21	22	23	24	25

車種 Model	排気量 cc	年式 Year	車両型式 Body Type	フロント(Fr) ディスクパッド Pad	フロント(Fr) シールキット Sealkit	フロント(Fr) ブレーキシュー Shoe	リヤ(Rr) パッド&シュー Pad or Shoe	リヤ(Rr) シールキット Sealkit
キャンター (FE6##) CANTER (FE6##)	3900	96.11-99.04	FE639 (フロントディスク)全低床Wタイヤ3t, 3.5t, 後輪Wタイヤ3t, 3.5t, 4t	**SN295E**	**SP201**	—	**ドラム**	
		97.10-99.04	FE649	—	—	**ドラム**		
		96.11-99.04	FE669 (フロントディスク), 全低床Wタイヤ1.5t, 2, 4t, 超後輪Wタイヤ1.5t, 2t	**SN279E**	**SP279**	—		
		96.11-99.04	FE669 (フロントディスク)全低床Wタイヤ3t, 3.5t, 後輪Wタイヤ3t, 3.5t, 4t	**SN295E**	**SP201**	—		
	4200	93.10-99.04	FE637 (フロントドラム)	—	—	**ドラム**		
		93.10-99.04	FE637 (フロントディスク)超低床1.5t, 2t, 後輪Wタイヤ1.5t, 2t, 全低床Wタイヤ1.5t, 2t, 4t	**SN279E**	**SP279**	—		
		96.10-99.04	FE667, EV1, 1A, 4, 4A, 4MA, 488	**SN279E**	**SP279**	—		
		96.10-99.04	FE667, EV688	**SN295E**	**SP201**	—		
	4600	93.10-99.04	FE638 (フロントドラム)	—	—	**ドラム**		
		96.11-99.04	FE638 (フロントディスク)C6, E3, 6系	**SN295E**	**SP201**	—	**ディスク車 SN295E**	**SP201**
		96.11-99.04	FE638 (フロントディスク)C6, E3, 6系除	**SN279E**	**SP279**	—	**ドラム**	
		97.10-99.04	FE648 (フロントドラム)	—	—	**ドラム**		
		97.10-99.04	FE648 (フロントディスク)	**SN295E**	**SP201**	—	**SN295E**	**SP201**
		95.04-99.04	FE658, 659	—	—	**ドラム**	**ドラム**	
		96.11-99.04	FE668, EV1, 4系	**SN279E**	**SP279**	—		
		96.11-99.04	FE668, EV3, 6系	**SN295E**	**SP201**	—		
	5200	97.10-99.04	FE632, 642, 652 (フロントドラム)	—	—	**ドラム**		
		97.10-99.04	FE632, 662 (フロントディスク)C1, G1, 4系, E1, EV1.4系	**SN279E**	**SP279**	—		
		97.10-99.04	FE632, 662 (フロントディスク)C6, G3, 6系, E3, EV3, 6系	**SN295E**	**SP201**	—		
キャンター (FE6#C,D,E) CANTER (FE6#C,D,E)	4200	99.03-02.06	FE63C (フロントドラム)	—	—	**ドラム**	**ドラム**	
		99.03-02.06	FE63C (フロントディスク)EV3, 6系	**SN295E**	**SP201**	—		
		99.03-02.06	FE63C (フロントディスク)ET, EV1, 4, E1, 4系	**SN279E**	**SP279**	—		
	4900	99.03-02.06	FE63D (フロントドラム)	—	—	**ドラム**		
		99.03-02.06	FE63D (フロントディスク)EV1, 4, G1, 4系	**SN279E**	**SP279**	—		
		99.03-02.06	FE63D (フロントディスク)EV3, 6, E3, 6, G3, 6系	**SN295E**	**SP201**	—	**ディスク車 SN295E**	**SP201**
	5200	99.03-02.06	FE62E	**SN295E**	**SP201**	—	**ディスク車 SN295E**	**SP201**
		99.03-02.06	FE63E, 69E (フロントドラム)	—	—	**ドラム**	**ドラム**	
		99.03-02.06	FE63E, 69E (フロントディスク)C4, EV1, 4系, EV11	**SN279E**	**SP279**	—		
		99.03-02.06	FE63E (フロントディスク)C6, E6, G6, EV3, 6系, EV31	**SN295E**	**SP201**	—	**ディスク車 SN295E**	**SP201**
キャンター (FE7#B,C,D) CANTER (FE7#B,C,D)	3000	04.04-09.04	FE70B, 全車	**SN117E**	**SP117**	—	**ドラム**	
		09.05-10.11	FE70B, BS1, B1, 4, 8系	**SN117P**	**SP117**	—		
		10.01-10.11	FE70B, B3A6, B36	**SN118P**	**SP118**	—		
		04.04-09.04	FE72B, 全車	**SN117E**	**SP117**	—		
		09.05-10.11	FE72B, CS1, 4, C1, 4, ES1, 4, E1, 4系	**SN117P**	**SP117**	—		
		10.01-10.11	FE72B, E3A6, E36	**SN118P**	**SP118**	—		

MITSUBISHI

車種 Model	排気量 cc	年式 Year	車両型式 Body Type	フロント(Fr) ディスクパッド Pad	フロント(Fr) シールキット Sealkit	フロント(Fr) ブレーキシュー Shoe	リヤ(Rr) パッド&シュー Pad or Shoe	リヤ(Rr) シールキット Sealkit
キャンター (FE7#B,C,D) CANTER (FE7#B,C,D)	3000	04.04-09.04	FE71B	**SN117E**	**SP117**	—	**ディスク車 SN117E**	**SP117**
		09.05-10.11	FE71B	**SN117P**	**SP117**	—	**ドラム**	
		04.04-06.07	FE73B, EV1, 4系	**SN117E**	**SP117**	—		
		04.04-09.04	FE73B, B1, 4系	**SN118E**	**SP118**	—	**SN118E**	**SP118**
		09.05-11.12	FE73B, B3, 4, 6, C3系	**SN118P**	**SP118**	—	**ドラム**	
		09.04-11.12	FE73B (ハイブリッド)B4UKL6, B6UKL6	**SN118E**	**SP118**	—		
		06.05-09.04	FE74B (シングルキャブ)BSV1, 4, BV1系	**SN117E**	**SP117**	—		
		09.05-11.12	FE74B (シングルキャブ)BSV1, 4, BV1, 4, ESV1, 4, EV1, 4系	**SN117P**	**SP117**	—		
		10.01-11.12	FE74B (シングルキャブ)EV3A6, EV36, EV6A6, EV66	**SN118P**	**SP118**	—		
		06.05-11.12	FE74B (ハイブリット)BSV1, BV1, ESV1, ES1, EV1系	**SN117E**	**SP117**	—		
		06.05-11.12	FE74B (ハイブリット)BV3, EV3, E3, 6系	**SN118E**	**SP118**	—		
	4200	02.06-04.08	FE70C, 71C, 72C	**SN117E**	**SP117**	—		
		02.06-04.08	FE73C (フロントドラム)	—	—	**ドラム**		
		02.06-04.08	FE73C (フロントディスク)EV1, 4系	**SN117E**	**SP117**	—		
		02.06-04.08	FE73C (フロントディスク)B1, 4, EV6系 (ABS+EZGO付)	**SN118E**	**SP118**	—		
	4900	04.02-09.04	FE70D, B0, 1, 4, 8系	**SN117E**	**SP117**	—		
		09.05-10.11	FE70D, B0, 1, 4, 8系	**SN117P**	**SP117**	—		
		04.02-09.04	FE70D, B3, 6系	**SN118E**	**SP118**	—		
		09.05-10.11	FE70D, B3, 6系	**SN118P**	**SP118**	—		
		04.02-09.04	FE71D, B1, BD1, 4, BSD1, 4系	**SN117E**	**SP117**	—	**ディスク車 SN117E**	**SP117**
		09.05-10.11	FE71D, B1, BD1, 4, BSD1, 4系	**SN117P**	**SP117**	—	**ドラム**	
		04.02-09.04	FE71D, BD3, 6系	**SN118E**	**SP118**	—		
		09.05-10.11	FE71D, BD3, 6系	**SN118P**	**SP118**	—		
		04.02-09.04	FE72D, B1, 4, C1, 4, E1, 4, EV1, 4系	**SN117E**	**SP117**	—		
		09.05-10.11	FE72D, B1, 4, C1, 4, E1, 4, EV1, 4系	**SN117P**	**SP117**	—		
		04.02-09.04	FE72D, E3, 6, EV3, 6系	**SN118E**	**SP118**	—		
		09.05-10.11	FE72D, E3, 6, EV3, 6系	**SN118P**	**SP118**	—		
		04.02-10.11	FE73D (フロントドラム)	—	—	**ドラム**		
		04.02-09.04	FE73D (フロントディスク)	**SN118E**	**SP118**	—	**ディスク車 SN118E**	**SP118**
		09.05-10.11	FE73D (フロントディスク)	**SN118P**	**SP118**	—	**ドラム**	
キャンター (FE7#D,E) CANTER (FE7#D,E)	4900	07.01-09.04	FE74D, BV1, 4, EV1, 4系	**SN117E**	**SP117**	—	**ドラム**	
		09.05-11.07	FE74D, BV1, 4, EV1, 4系	**SN117P**	**SP117**	—		
		07.01-09.04	FE74D, BV3, 6, EV3, 6系	**SN118E**	**SP118**	—		
		09.05-11.07	FE74D, BV3, 6, EV3, 6系	**SN118P**	**SP118**	—		
		04.02-10.11	FE78D	**SN117E**	**SP117**	—		
	5200	02.06-04.08	FE70E, B0, 1, 4, 8, 12, 13, BD系	**SN117E**	**SP117**	—	**ディスク車 SN117E**	**SP117**
		02.06-04.08	FE70E, B3, 6系	**SN118E**	**SP118**	—	**ディスク車 SN118E**	**SP118**

H04	05	06	07	08	09	10	11	12	13	14	15	16	17	18	19	20	21	22	23	24	25	26	27	28	29	30	R01	02	03	04	05	06	07
1992	93	94	95	96	97	98	99	00	01	02	03	04	05	06	07	08	09	10	11	12	13	14	15	16	17	18	19	20	21	22	23	24	25

車種 Model	排気量 cc	年式 Year	車両型式 Body Type	フロント(Fr)			リヤ(Rr)	
				ディスクパッド Pad	シールキット Sealkit	ブレーキシュー Shoe	パッド&シュー Pad or Shoe	シールキット Sealkit
キャンター (FE7#D,E) CANTER (FE7#D,E)	5200	02.06-04.08	FE71E, BD1, 4系	**SN117E**	**SP117**	**—**	**ディスク車 SN117E**	**SP117**
		02.06-04.08	FE71E, BD3, 6系	**SN118E**	**SP118**	**—**	**ディスク車 SN118E**	**SP118**
		02.06-04.08	FE72E, B1, 4, C1, 4, E1, 4, EV1, 4系	**SN117E**	**SP117**	**—**	**ディスク車 SN117E**	**SP117**
		02.06-04.08	FE72E, E3, 6, EV3, 6系	**SN118E**	**SP118**	**—**	**ディスク車 SN118E**	**SP118**
		02.06-04.08	FE73E (フロントドラム)	**—**	**—**	**ドラム**	**ドラム**	
		02.06-04.08	FE73E (フロントディスク)	**SN118E**	**SP118**	**—**		
		02.06-04.08	FE78E	**SN117E**	**SP117**	**—**		
キャンター (FE8#B,C,D,E) CANTER (FE8#B,C,D,E)	3000	06.08-09.04	FE82B, CS1, 4, C1, 4, ES1系	**SN117E**	**SP117**	**—**	**ドラム**	
		09.05-10.11	FE82B, CS1, 4, ES1, 4, E1, 4, G1, 4系	**SN117P**	**SP117**	**—**		
		10.01-10.11	FE82B, E3A6, E36, E6A6, E66	**SN118P**	**SP118**	**—**		
		07.02-09.03	FE84B (ハイブリッド)E3VL2	**SN117E**	**SP117**	**—**		
		09.04-11.12	FE84B (ハイブリッド)EV1, E1系	**SN117E**	**SP117**	**—**		
		09.04-11.12	FE84B (ハイブリッド)EV3, E3, GV1, 3系	**SN118E**	**SP118**	**—**		
		09.04-11.12	FE84B (ハイブリッド除)EV1A6, EV16, EV4A6, EV46	**SN117P**	**SP117**	**—**		
	4200	02.06-04.08	FE82C	**SN117E**	**SP117**	**—**		
		02.06-04.08	FE83C, EV1, 4系	**SN117E**	**SP117**	**—**		
		02.06-04.08	FE83C, EV3, 6系	**SN118E**	**SP118**	**—**		
	4900	02.05-09.04	FE82D, C1, 4, EV1, 4, E0, 1, 4, G1, 4系	**SN117E**	**SP117**	**—**	**ディスク車 SN117E**	**SP117**
		09.05-10.11	FE82D, E1, 4, G1, 4系	**SN117P**	**SP117**	**—**	**ドラム**	
		02.05-09.04	FE82D, EV3, 6, EX3, 6, E3, 6, G3, 6系	**SN118E**	**SP118**	**—**	**ディスク車 SN118E**	**SP118**
		09.05-10.11	FE82D, E3, 6, G3, 6系	**SN118P**	**SP118**	**—**	**ドラム**	
		02.05-10.11	FE83D (フロントドラム)	**—**	**—**	**ドラム**		
		02.05-10.11	FE83D (フロントディスク)	**SN118E**	**SP118**	**—**	**ディスク車 SN118E**	**SP118**
		06.12-09.04	FE84D, EV1, 4系	**SN117E**	**SP117**	**—**	**ディスク車 SN117E**	**SP117**
		09.05-11.07	FE84D, EV1, 4系	**SN117P**	**SP117**	**—**	**ドラム**	
		06.12-09.04	FE84D, EV3, 6系	**SN118E**	**SP118**	**—**	**ディスク車 SN118E**	**SP118**
		09.05-11.07	FE84D, EV3, 6系	**SN118P**	**SP118**	**—**	**ドラム**	
		04.04-10.11	FE88D, EV1系	**SN117E**	**SP117**	**—**		
		04.04-10.11	FE88D, EV3系	**SN118E**	**SP118**	**—**		
	5200	02.06-04.08	FE82E, C4, EV1, 4, E1, 4, G1, 4系	**SN117E**	**SP117**	**—**	**ディスク車 SN117E**	**SP117**
		02.06-04.08	FE82E, E3, 6, EV3, 6, EX3, 6, G3, 6系	**SN118E**	**SP118**	**—**	**ディスク車 SN118E**	**SP118**

MITSUBISHI

車種 Model	排気量 cc	年式 Year	車両型式 Body Type	フロント(Fr) ディスクパッド Pad	フロント(Fr) シールキット Sealkit	フロント(Fr) ブレーキシュー Shoe	リヤ(Rr) パッド&シュー Pad or Shoe	リヤ(Rr) シールキット Sealkit
キャンター (FE8#E) CANTER (FE8#E)	5200	02.06-04.08	FE83E (フロントドラム)	—	—	ドラム	ドラム	
		02.06-04.08	FE83E (フロントディスク)	SN118E	SP118	—		
		02.06-04.08	FE88E, EV1系	SN117E	SP117	—		
		02.06-04.08	FE88E, EV3系	SN118E	SP118	—		
キャンター (FEA##) CANTER (FEA##)	3000	10.11-19.05	FEA20	SN200P	SP459	—	SN201P	—
		10.10-19.05	FEA50	SN193P	SP451	—	SN193P	—
		10.10-	FEA70, 80	SN193P	SP459	—	—	—
		12.03-	FEA13, 53	SN193P	SP451	—	SN193P	SP459
キャンター (FEB,C,D##) CANTER (FEB,C,D##)	3000	10.11-19.05	FEB20	SN200P	SP459	—	SN201P	—
		10.11-	FEB50	SN193P ※10	SP451	—	SN193P ※10	SP451
		10.11-19.05	FEB80, 90, FEC90	SN193P	SP459	—	SN193P	SP459
		12.03-	FEB73	SN193P	SP459	—	SN193P	SP459
		15.09-	FED90	SN193P	SP459	—	SN193P	SP459
キャンター (FF6##) CANTER (FF6##)	3900	96.10-99.05	FF659	—	—	ドラム	ドラム	
	4600	96.10-99.05	FF658	—	—	—		
	4900	99.03-02.06	FF63D	—	—	—		
	5200	99.03-02.06	FF63E	—	—	—		
キャンター (FF8#D,E) CANTER (FF8#D,E)	4900	02.06-10.11	FF83D	—	—	ドラム	ドラム	
	5100	02.06-04.08	FF83E	—	—	—		
キャンター (FG3,4,5,6##) CANTER (FG3,4,5,6##)	3600	85.12-93.10	FG325, 335, 435, 437	—	—	ドラム	ドラム	
	4200	89.10-95.03	FG327, 337, 537	—	—	—		
		96.10-99.04	FG507	SN279E	SP278	—		
	4600	96.10-99.04	FG508	SN279E	SP278	—		
		93.10-99.04	FG538, 638	—	—	ドラム		
	5200	99.03-02.06	FG50E, 52E	SN279E	SP278	—		
		99.03-02.06	FG53E, 63E	—	—	ドラム		
		99.03-02.06	FG62E, 68E	SN295E	SP201	—		
キャンター (FG7,8##) CANTER (FG7,8##)	4900	04.02-09.04	FG70D, B1, BD1, BS1系	SN117E	SP117	—	ドラム	
		09.05-10.11	FG70D, B1, BD1, BS1系	SN117P	SP117	—		
		04.02-09.04	FG70D, B3, BD3系	SN118E	SP118	—		
		09.05-10.11	FG70D, B3, BD3系	SN118P	SP118	—		
		04.02-07.01	FG72D, C1, E1系	SN117E	SP117	—		
		04.02-07.01	FG72D, B3, C3系	SN118E	SP118	—	ディスク車 SN118E	SP118
		04.02-10.11	FG73D, 83D	—	—	ドラム	ドラム	
		07.06-09.04	FG74D, C1, E1系	SN117E	SP117	—		
		09.05-10.11	FG74D, C1, E1系	SN117P	SP117	—		
		07.06-09.04	FG74D, C3, D3系	SN118E	SP118	—	ディスク車 SN118E	SP118
		09.05-10.11	FG74D, C3, D3系	SN118P	SP118	—	ドラム	
		04.02-07.01	FG82D, 84D, 88D	SN117E	SP117	—		
	5200	02.06-04.08	FG70E, BD1, B1系	SN117E	SP117	—		
		02.06-04.08	FG70E, BD3, B3系	SN118E	SP118	—		

※10 要現車確認

H04	05	06	07	08	09	10	11	12	13	14	15	16	17	18	19	20	21	22	23	24	25	26	27	28	29	30	R01	02	03	04	05	06	07
1992	93	94	95	96	97	98	99	00	01	02	03	04	05	06	07	08	09	10	11	12	13	14	15	16	17	18	19	20	21	22	23	24	25

車種 Model	排気量 cc	年式 Year	車両型式 Body Type	フロント(Fr) ディスクパッド Pad	フロント(Fr) シールキット Sealkit	フロント(Fr) ブレーキシュー Shoe	リヤ(Rr) パッド&シュー Pad or Shoe	リヤ(Rr) シールキット Sealkit
キャンター (FG7,8##) CANTER (FG7,8##)	5200	02.06-04.08	FG72E, C1, E1系	**SN117E**	**SP117**	—	**ドラム**	
		02.06-04.08	FG72E, B3, C3系	**SN118E**	**SP118**	—		
		02.06-04.08	FG73E, 83E	—	—	**ドラム**		
		02.06-04.08	FG82E, 88E	**SN117E**	**SP117**	—		
キャンター (FGA,B##) CANTER (FGA,B##)	3000	10.11-19.05	FGA20(1.85t 2t)	**SN200P**	—	—	**SN201P**	—
		11.04-	FGB70	—	—	—	—	—
ローザ ROSA	3000	11.08-	BE640, BG640	**SN295E**	—	—	—	—
	3600	85.11-89.10	BE435 (フロントドラム)	—	—	**ドラム**	**ドラム**	
		85.11-89.10	BE435 (フロントディスク)ED, EDH, EK44, EMD, EMH, ES	**SN244P**	**SP244**	—		
		89.10-91.09	BE435 (フロントディスク)FK, FS, FKB, FMK, FMKB, FMKH	**SN279**	**SP268**	—		
		91.10-93.10	BE435 (フロントディスク)FK, FS, FKB, FMK, FMKB, FMKH	**SN279E**	**SP268**	—		
		89.10-91.09	BE435 (フロントディスク)上記除	**SN244P**	**SP244**	—		
		91.10-93.10	BE435 (フロントディスク)上記除	**SN244E**	**SP244**	—		
		93.10-95.03	BE436 (フロントディスク)FHK, FK54, 54A, FMKH, FMK54, 54A	**SN279E**	**SP202**	—		
		93.10-95.03	BE436 (フロントディスク)ED, EDH, EDHJ, EK42, 42A, 44	**SN244E**	**SP244**	—		
		95.04-97.11	BE436 (フロントディスク)EDH, EDHJ, EK44, 44A, EMD, EMK42, 44, ES, EMDA, EMK42A, 44A	**SN295E**	**M/T SP202 A/T SP201**	—		
		97.08-99.04	BE636, EDH, EK44, EMD, EMK42, 44, ES	**SN279E**	**SP202**	—		
		97.08-99.04	BE636, EK44A, EMDA, EMK42A, 44A	**SN295E**	**SP201**	—		
	3900	89.10-91.09	BE439, 449, 459	**SN279**	**SP268**	—		
		91.10-95.03	BE439, 449, 459	**SN279E**	**～93.10 SP268**	**93.11～ SP202**		
		95.04-97.11	BE439, 449, 459	**SN295E**	**SP201**	—		
	4200	89.10-91.09	BE437	**SN279**	**SP268**	—		
		91.09-95.05	BE437, EMD, EMDA, EMH, EMHA, EMHJ, EU6	**SN244E**	**SP244**	—		
		91.09-95.05	BE437, FD, FDA, FDH, FDHA, FDHJ, FDM, FMHJA, FMK54, 54A	**SN279E**	**～93.10 SP268**	**93.11～ SP202**		
		89.08-95.05	BG437	—	—	**ドラム**		
		99.04-03.08	BE63C, EMK4455	**SN279E**	**SP202**	—		
		03.09-04.08	BE63C, EMK4455	**SN295E**	**SP108**	—		
		99.04-04.08	BE63C, ES, EDH, EK44, EMD, EMHB, EMHJ, EMK42, 44	**SN279E**	**SP202**	—		
		99.04-04.09	BE63C, EK44A, EMDA, EMK44A, GDH, GMD, GMHB, GMHBJ, EMK42A, GMHB55, GMHBJ55, GMKH55, EMHBA	**SN295E**	**SP108**	—		
		99.04-04.09	BE63C, サイズアップブレーキ仕様	**SN295E**	**SP108**	—		
	4600	95.04-97.09	BE438, EMH, EMHJ, EU6	**SN279E**	**SP202**	—		
		95.04-97.09	BE438, EMHA, EU6A, FDH, FDHA, FK, FKA, FMD, FMH, FMHA, FMHJ, FMHJA, FMK, FMKA, FMKH, FU9, FU9A	**SN295E**	**SP201**	—		
		89.12-95.03	BG438	—	—	**ドラム**		
	4900	97.08-99.04	BE644, 654	**SN295E**	**SP201**	—		
		04.09-07.06	BG64D, GCA3, GCJA3, GCJN3, GCN3, GDN3, GUA3, GUN3	**SN295E**	**SP108**	—	**ディスク車 SN295E**	**SP108**

MITSUBISHI

MITSUBISHI

車種 Model	排気量 cc	年式 Year	車両型式 Body Type	フロント(Fr)			リヤ(Rr)	
				ディスクパッド Pad	シールキット Sealkit	ブレーキシュー Shoe	パッド&シュー Pad or Shoe	シールキット Sealkit
ローザ ROSA	4900	07.06-11.08	BG64D, GCA4, GCJA4, GCJN4, GCN4, GKA4, GKN4, GUA4, GUN4	**SN295E**	**SP201**	**—**	**ドラム**	
		99.04-07.06	BE66D, GGA5, GGN5, GRA5, GSRV, GSRVA, GUG9, GUV5, GUV5A, GU6, GU6A, GU9, GU9A	**SN295E**	**SP108**	**—**	**ディスク車 SN295E**	**SP108**
		07.06-11.08	BE66D, GU6A5, GU6N5, GU9A5, GU9N5	**SN295E**	**SP201**	**—**	**ドラム**	
		99.04-07.06	BE64D, GMH, GMHA, GMHJ, GMHJA, GMHL, GMHLA, GUG9, GUG9A, CU6, CU6A, GU9, GU9A, EUA4, EUN4, GLA4, GLA5, GLN4, GLN5	**SN295E**	**SP108**	**—**	**ディスク車 SN295E**	**SP108**
		99.04-07.06	BE64D, JMH, JMHA, JMHJ, JMHJA, JU9, JU9A, JCA5, JCJA5, JCJN5, JCN5, JUA5, JUN5	**SN295E**	**SP201**	**—**	**ドラム**	
		07.06-11.08	BE64D, EUA4, EUN4, GLA5, GLN5, JCA5, JCJA5, JCJN5, JCN5, JUA5, JUNL5	**SN295E**	**SP201**	**—**		
		04.06-11.08	BE63D (フロントドラム)	**—**	**—**	**ドラム**		
		04.06-07.06	BE63D (フロントディスク)	**SN295E**	**SP108**	**—**	**ディスク車 SN295E**	**SP108**
		07.06-11.08	BE63D (フロントディスク)	**SN295E**	**SP201**	**—**		
	5200	97.08-99.04	BG642, BE642, BE642J	**SN295E**	**SP201**	**—**	**ドラム**	
		97.08-99.04	BE632 (フロントドラム)	**—**	**—**	**ドラム**		
		97.08-99.04	BE632 (フロントディスク)EDH, EMH, EMHJ, EU6	**SN279E**	**SP202**	**—**		
		97.08-99.04	BE632 (フロントディスク)EMHA, EU6A, GDH, GK, GKA, GMD, GMH, GMHA, GMHJ, GMHJA, GMK, GMKA, GMKH, GMKHA	**SN295E**	**SP201**	**—**		
		99.04-04.08	BG64E	**SN295E**	**SP108**	**—**	**ディスク車 SN295E**	**SP108**
		99.04-04.08	BE63E (フロントドラム)	**—**	**—**	**ドラム**	**ドラム**	
		99.04-04.08	BE63E (フロントディスク)EMHA, EMHA3, EMHJA, EMK42A, EU6A, DGH, GK, GKA, GMD, GMH, GMHA, GMHA3, GMHJ, GMHJA, GMHL, GMHLA, GMH3, GMK, GMKA, GMKH, GMKHA, EMK42A3, GMKHA3, GMKH3	**SN295E**	**SP108**	**—**	**ディスク車 SN295E**	**SP108**
		99.04-04.08	BE63E (フロントディスク)EDH, EMHJ, EMH, EMH3, EU6, EMK42, EMK423	**SN279E**	**SP202**	**—**	**ドラム**	
		99.04-04.08	BE63E , サイズアップブレーキ仕様	**SN295E**	**SP108**	**—**	**SN295E**	**SP108**
		99.04-01.04	BE64E, JMH, JMHA, JMHJ, JMHJA	**SN295E**	**SP201**	**—**	**ドラム**	
		99.04-04.08	BE64E, GMH, GMHA, GU9, GU9A	**SN295E**	**SP108**	**—**	**ディスク車 SN295E**	**SP108**

SPECIFIC INDEX FOR MAZDA

CAR NAME	PAGE
AZ-3/ユーノス プレッソ　AZ-3/EUNOS PRESSO	88
AZ-オフロード　AZ-OFFROAD	88
AZ ワゴン　AZ WAGON	88
CX-3	88
CX-30	88
CX-5	89
CX-60	89
CX-7	89
CX-8	89
J100 (バン)　J100 (Van)	89
J100 (トラック)　J100 (Truck)	89
MAZDA 2	89
MAZDA 3	89
MAZDA 6	89
MPV	89
MS-8	90
MX-30	90
RX-7	90
RX-8	90
アクセラ セダン/スポーツ　AXELA SEDAN/SPORT	90
アテンザ セダン/スポーツ　ATENZA SEDAN/SPORT	90
アテンザ スポーツ ワゴン　ATENZA SPORT WAGON	91
イクシオン　IXION	91
カペラ　CAPELLA	91
カペラ ワゴン　CAPELLA WAGON	91
カペラ カーゴ　CAPELLA CARGO	92
キャロル　CAROL	92
スクラム (バン/ワゴン/トラック)　SCRUM (Van/Wagon/Truck)	92
スピアーノ　SPIANO	92
スペクトロン (ワゴン)　SPECTRON (Wagon)	93
スペクトロン/J80 (バン)　SPECTRON/J80 (Van)	93
スペクトロン/J80 (トラック)　SPECTRON/J80 (Truck)	93
センティア/MS-9　SENTIA/MS-9	93
デミオ　DEMIO	93
テルスター　TELSTAR	93
テルスターⅡ　TELSTAR Ⅱ	93
テルスター (ワゴン)　TELSTAR (Wagon)	93
トリビュート　TRIBUTE	94
ビアンテ　BIANTE	94

CAR NAME	PAGE
ファミリア　FAMILIA	94
ファミリア (教習車)　FAMILIA (Training Vehicle)	94
ファミリア (ワゴン)　FAMILIA (Wagon)	94
ファミリア S-ワゴン　FAMILIA S-WAGON	95
ファミリア(バン)　FAMILIA(Van)	95
フェスティバ　FESTIVA	96
フェスティバ ミニワゴン　FESTIVA MINI WAGON	96
フリーダ　FREDA	96
フレア/フレアワゴン　FRAIR/FRAIR WAGON	96
フレアクロスオーバー　FRAIR CROSSOVER	96
プレマシー　PREMACY	96
プローブ　PROBE	97
プロシード/プロシード マービー　PROCEED/PROCEED MARVIE	97
プロシードレバンテ　PROCEED LEVANTE	97
ベリーサ　VERISA	97
ボンゴ(バン)　BONGO(Van)	97
ボンゴ(ワゴン)　BONGO(Wagon)	97
ボンゴ(トラック)　BONGO(Truck)	97
ボンゴ ブローニィ (ワゴン)　BONGO BRAWNY (Wagon)	97
ボンゴ ブローニィ (バン)　BONGO BRAWNY (Van)	97
ボンゴ ブローニィ (トラック)　BONGO BRAWNY (Truck)	98
ボンゴ フレンディ (ワゴン)　BONGO FRIENDEE (Wagon)	98
ミレーニア/ユーノス 800　MILLENIA/EUNOS 800	98
ラピュタ　LAPUTA	98
ランティス　LANTIS	98
レビュー　REVUE	98
レーザー　LASER	98
レーザー リデア　LASER RIDEA	99
ロードスター　ROADSTER	99
タイタン 2000　TITAN 2000	99
タイタン 2500　TITAN 2500	99
タイタン 3000　TITAN 3000	99
タイタン 3100　TITAN 3100	101
タイタン 4000　TITAN 4000	101
タイタン 4300　TITAN 4300	101
タイタン 4600　TITAN 4600	101
タイタン 4800　TITAN 4800	102
タイタン 5200　TITAN 5200	103

MAZDA

C/#…車台番号　DVS…横滑り防止装置　GVW…車両総重量
VDC…横滑り防止装置　VSA…横滑り防止装置　VSC…横滑り防止装置

車種 Model	排気量 cc	年式 Year	車両型式 Body Type	フロント(Fr) ディスクパッド Pad	フロント(Fr) シールキット Sealkit	フロント(Fr) ブレーキシュー Shoe	リヤ(Rr) パッド&シュー Pad or Shoe	リヤ(Rr) シールキット Sealkit
AZ-3/ユーノス プレッソ AZ-3/EUNOS PRESSO	1500	91.06-93.09	EC5SA (リヤドラム)	SN256P	SP252	—	ドラム	
		91.06-93.09	EC5SA (リヤディスク)	SN256P	SP252	—	SN630	TP85N
		93.09-98.06	EC5SA (リヤディスク)	SN256P	SP252	—	SN742	C209AP
		93.09-98.03	EC5S (リヤドラム)	SN256P	SP252	—	ドラム	
		93.09-98.03	EC5S (リヤディスク)	SN256P	SP252	—	SN742	C209AP
	1800	91.04-98.03	EC8S (GT)	SN256P	SP252	—	SN742	C209AP
		91.04-98.03	EC8S (HIX)	SN256P	SP252	—	SN630	TP85N
		93.09-98.06	ECPSA	SN256P	SP252	—	SN742	C209AP
		91.06-93.09	EC8SE	SN256P	SP252	—	SN630	TP85N
AZ-オフロード AZ-OFFROAD	660	98.10-14.03	JM23W	SN611	MP40	—	ドラム	
AZ ワゴン AZ WAGON	660	94.07-97.01	CY21S, CZ21S (C/#～110001)	SN553	TP13	—	ドラム	
		95.01-98.10	CY21S, CZ21S (C/#110002～)	SN576	TP80	—		
		94.07-98.10	CY21S, CZ21S (ターボ付)	SN629	MP34	—		
		97.04-98.10	CY21S, CZ21S(ZG-4S, FXのABS無とZG)	SN576	TP80	—		
		97.04-98.10	CY21S, CZ21S(ZG-4S, FXのABS付)	SN629	MP34	—		
		97.04-98.10	CY51S, CZ51S	SN576	TP80	—		
		97.04-98.10	CY51S, CZ51S (ターボ付)	SN629	MP34	—		
		97.04-98.10	CY51S, CZ51S(FXのABS無とFM, ZX)	SN576	TP80	—		
		97.04-98.10	CY51S, CZ51S(FXのABS付)	SN629	MP34	—		
		98.10-03.09	MD11S, 12S, 21S, 22S	SN589/ SN589S★	TP80	—		
		03.10-04.11	MJ21S (ターボ無)	SN935/ SN935S★	TP80	—		
		04.12-07.04	MJ21S (ターボ無)	SN935/ SN935S★	TP80	—		
		03.10-05.09	MJ21S (ターボ付)	SN935/ SN935S★	TP80	—		
		05.10-07.04	MJ21S (ターボ付)	SN935/ SN935S★	TP80	—		
		07.05-08.09	MJ22S	SN935/ SN935S★	TP80	—		
		08.09-12.10	MJ23S	SN935/ SN935S★	TP80	—		
CX-3	1500	14.12-18.05	DK5FW(2WD), DK5AW(4WD)	SN203P	—	—	SN234	TP124
		20.06-20.09	DKLFW, DKLAW	SN203P	—	—	SN325P	—
		20.09-22.05	DKLFW, DKLAW, DKLAY	SN203P	—	—	SN325P	—
	1800	18.05-22.05	DK8FW, DK8AW, DK8FY, DK8AY	SN203P	—	—	SN325P	—
	2000	17.06-18.04	DKEFW, DKEAW	SN203P	—	—	SN234	TP124
		18.04-21.10	DKEFW, DKEAW	SN203P	—	—	SN325P	TP124
CX-30	1800	19.08-23.09	DM8P	SN341P	—	—	SN326P	—
	2000	19.08-23.09	DMEP, DMFP, DMEJ3P, DMEJ3R	SN341P	—	—	—	—
		17.06-18.04	DKEAW(4WD), DKEFW(2WD)	SN203P	—	—	SN234	TP124

★マークが付いている品番はシム入りパッドを示しています

H04	05	06	07	08	09	10	11	12	13	14	15	16	17	18	19	20	21	22	23	24	25	26	27	28	29	30	R01	02	03	04	05	06	07
1992	93	94	95	96	97	98	99	00	01	02	03	04	05	06	07	08	09	10	11	12	13	14	15	16	17	18	19	20	21	22	23	24	25

車種 Model	排気量 cc	年式 Year	車両型式 Body Type	フロント(Fr)			リヤ(Rr)	
				ディスクパッド Pad	シールキット Sealkit	ブレーキシュー Shoe	パッド&シュー Pad or Shoe	シールキット Sealkit
CX-30	2000	18.04-21.10	DKEAW(4WD), DKEFW(2WD)	**SN203P**	—	—	**SN325P**	—
CX-5	2000	12.10-14.11	KEEAW(4WD), KEEFW(2WD)	**SN232**	—	—	**SN234**	**TP126**
		14.11-16.11	KEEFW(2WD)	**SN232**	—	—	**SN332**	**TP126**
		16.11-	KFEP	**SN232**	—	—	**SN332**	**TP126**
	2200	12.01-14.11	KE2AW(4WD), KE2FW(2WD)	**SN232**	—	—	**SN234**	**TP126**
		14.11-16.11	KE2AW(4WD), KE2FW(2WD)	**SN232**	—	—	**SN332**	**TP126**
		16.11-	KF2P(ディーゼル)	**SN232**	—	—	**SN332**	**TP126**
	2500	13.10-14.11	KE5AW(4WD), KE5FW(2WD)	**SN232**	—	—	**SN234**	**TP126**
		14.11-16.12	KE5AW(4WD), KE5FW(2WD)	**SN232**	—	—	**SN332**	**TP126**
		16.11-	KF5P	**SN232**	—	—	**SN332**	**TP126**
CX-60	2500	22.07-	KH5P	—	—	—	—	—
	3300	22.07-	KH3R3P	—	—	—	—	—
CX-7	2300	06.12-12.08	ER3P	**SN136**	**SP401**	—	**SN586**	—
CX-8	2200	17.09-19.10	KG2P	**SN136**	—	—	**SN329**	—
		19.10-	KG2P	**SN136**	—	—	**SN329**	—
	2500	18.10-19.10	KG5P	**SN136**	—	—	**SN329**	—
		19.10-	KG5P	**SN136**	—	—	**SN329**	—
J100 (バン) **J100 (Van)**	2000	87.09-93.09	SREAVF (フロントドラム)	—	—	**ドラム**	**ドラム**	
		93.09-97.05	SREAVF (フロントディスク)	**SN236P**	**SP236**	—		
	2200	87.09-92.12	SR2AVF	**SN236P**	**SP236**	—		
		87.09-93.09	SR2AMF (フロントドラム)	—	—	**ドラム**		
		93.09-97.05	SR2AMF (フロントディスク)	**SN236P**	**SP236**	—		
	2500	97.04-99.06	SR5AMF, 5AVF	**SN236P**	**SP236**	—		
	3000	92.02-97.05	SRSAVF	**SN236P**	**SP236**	—		
J100 (トラック) **J100 (Truck)**	2000	87.09-93.09	SDEATF (フロントドラム)	—	—	**ドラム**	**ドラム**	
		93.09-97.05	SDEATF (フロントディスク)	**SN236P**	**SP236**	—		
	2200	87.09-93.09	SD2ATF (フロントドラム)	—	—	**ドラム**		
		93.09-97.05	SD2ATF (フロントディスク), SD29MF	**SN236P**	**SP236**	—		
	2500	97.04-99.06	SD5ATF	**SN236P**	**SP236**	—		
MAZDA 2	1500	19.07-	DJLFS, DJLAS, DJ5FS, DJ5AS	**SN210**	—	—	**ドラム**	
MAZDA 3	1500	19.05-	BP5P	**SN340P**	—	—	**SN326P**	
	1800	19.05-	BP8P	**SN340P**	—	—	**SN326P**	
	2000	19.05-	BPFP, BPEP, BPFJ3P, BPEP	**SN340P**	—	—	**SN326P**	
MAZDA 6	2000	19.06-	GJEFP	**SN188**	**SP460**	—	**SN319P**	—
	2200	19.06-	GJ2FP, GJ2AP	**SN188**	**SP460**	—	**SN319P**	—
	2500	19.06-	GJ5FP	**SN188**	**SP460**	—	**SN319P**	—
MPV	2000	99.05-02.04	LWEW	**SN115**	**SP281**	—	**ドラム**	
	2300	02.04-06.01	LW3W (B, G)	**SN115**	**SP281**	—		
		02.04-06.01	LW3W (B, G除)	**SN115**	**SP281**	—	**SN922P**	—
		06.02-16.03	LY3P	**SN136**	**SP401**	—	**SN586**	**TP119**
	2500	95.10-99.05	LVLR, LVLW, LV5W	**SN283P**	**SP281**	—	**SN657P**	**A344P**
		99.05-02.04	LW5W	**SN115**	**SP281**	—	**ドラム**	
	3000	89.11-91.08	LVEW(C/#～200000)	**SN275P**	**SP275**	—		

MAZDA

C/#…車台番号　DVS…横滑り防止装置　GVW…車両総重量
VDC…横滑り防止装置　VSA…横滑り防止装置　VSC…横滑り防止装置

車種 Model	排気量 cc	年式 Year	車両型式 Body Type	フロント(Fr) ディスクパッド Pad	フロント(Fr) シールキット Sealkit	フロント(Fr) ブレーキシュー Shoe	リヤ(Rr) パッド&シュー Pad or Shoe	リヤ(Rr) シールキット Sealkit
MPV	3000	91.08-95.10	LVEW (リヤドラム)(C/#200001～)	SN281P	SP281	—	ドラム	
		91.08-99.05	LVEW (リヤディスク)(C/#200001～)	SN283P	SP281	—	SN657P	A344P
		02.04-06.01	LWFW	SN115	SP281	—	SN922P	—
MS-8	2000	92.01-97.06	MBEP	SN642P	—	—	SN656	—
		97.06-98.02	MBEP	SN642P	—	—	SN656	TP85N
	2500	92.01-97.01	MB5A, 5P	SN642P	—	—	SN656	—
		97.06-98.02	MB5A, 5P	SN642P	—	—	SN656	TP85N
MX-30	2000	20.10-	DREJ3P	SN341P	—	—	SN326P	—
RX-7	ﾛｰﾀﾘｰ	91.10-02.08	FD3S (17"ホイール除)	SN276P	SP242	—	SN773	A219P+A219BP
		98.12-02.08	FD3S (17"ホイール)	SN276P	SP227	—	SN773	A219P+A219BP
RX-8	ﾛｰﾀﾘｰ	03.02-13.04	SE3P	SN122	SP104	—	SN433P	TP101
アクセラ セダン/スポーツ AXELA SEDAN/SPORT	1500	03.09-09.06	BK5P (リヤドラム)	SN918	—	—	ドラム	
		03.09-09.06	BK5P (リヤディスク)	SN918	—	—	SN930/ SN930S★	—
		09.06-13.11	BL5FW, BL5FP	SN918	—	—	SN930/ SN930S★	—
		13.11-17.03	BM5FS(2WD), BM5AS(4WD)	SN203P	—	—	SN216P	—
		17.03-19.05	BM5FS(2WD), BM5AS(4WD)	SN203P	—	—	SN216P	—
		13.11-17.03	BM5FP(2WD) BM5AP(4WD)	SN203P	—	—	SN216P	—
		17.03-19.05	BM5FP(2WD) BM5AP(4WD)	SN203P	—	—	SN216P	—
		16.07-17.03	BMLFS(2WD)	SN203P	—	—	SN216P	—
		17.03-19.05	BMLFS(2WD)	SN203P	—	—	SN216P	—
		17.08-19.05	BMLFP(2WD)	SN203P	—	—	SN216P	—
		14.04-17.03	BM6FJ 教習車	SN203P	—	—	SN216P	—
		17.03-	BM6FJ 教習車	SN203P	—	—	SN216P	—
	2000	03.09-09.06	BKEP	SN918	—	—	SN930/ SN930S★	—
		09.06-13.11	BLEFW, BLEAW, BLEFP, BLEAP	SN918	—	—	SN930/ SN930S★	—
		13.11-16.07	BMEFS	SN203P	—	—	SN216P	—
		13.11-19.05	BYEFP(2WD ハイブリッド)	SN188	SP460	—	SN180P	C786P
	2200	13.11-16.07	BM2FS, BM2FP, BM2AP, BM2AS	SN203P	—	—	SN216P	—
		16.07-19.05	BM2FS, BM2FP, BM2AP, BM2AS	SN203P	—	—	SN325P	—
	2300	03.09-09.06	BK3P (ターボ無)	SN918	—	—	SN930/ SN930S★	—
		06.06-09.06	BK3P (マツダスピード)	SN357	—	—	—	—
		09.06-13.11	BL3FW	SN357	—	—	SN930/ SN930S★	—
アテンザ セダン/スポーツ ATENZA SEDAN/SPORT	2000	02.05-07.12	GGEP, GGES	SN599P	TP104N	—	SN773	CAD35P
		08.01-10.01	GHEFS	SN143P	SP143	—	SN773	CAD35P
		08.01-12.10	GHEFP	SN143P	SP143	—	SN773	CAD35P
		12.10-19.06	GJEFP(C/#100000-200000) ※1	SN188	SP460	—	SN180P	C786P
		12.10-19.06	GJEFP(C/#200000-) ※1	SN188	SP460	—	SN319P	—

★マークが付いている品番はシム入りパッドを示しています
※1 C/#-200000 SN180P C/#200000- 未設定

H04	05	06	07	08	09	10	11	12	13	14	15	16	17	18	19	20	21	22	23	24	25	26	27	28	29	30	R01	02	03	04	05	06	07
1992	93	94	95	96	97	98	99	00	01	02	03	04	05	06	07	08	09	10	11	12	13	14	15	16	17	18	19	20	21	22	23	24	25

車種 Model	排気量 cc	年式 Year	車両型式 Body Type	フロント(Fr)			リヤ(Rr)	
				ディスクパッド Pad	シールキット Sealkit	ブレーキシュー Shoe	パッド&シュー Pad or Shoe	シールキット Sealkit
アテンザ セダン/スポーツ ATENZA SEDAN/SPORT	2200	12.10-19.06	GJ2FP(C/#100000-200000)	**SN188**	**SP460**	—	**SN180P**	**C786P**
		12.10-19.06	GJ2FP(C/#100000-), GJ2AP	**SN188**	**SP460**	—	**SN319P**	—
	2300	02.05-07.12	GG3P, GG3S (18"ホイール除く)	**SN599P**	**TP104N**	—	**SN773**	**CAD35P**
		02.05-05.04	GG3S (18"ホイール)	**SN919P**	**TP105N**	—	**SN773**	**CAD35P**
		05.05-07.12	GG3S (18"ホイール)	**SN944P**	**TP105N**	—	**SN945**	—
	2500	07.12-12.10	GH5FP, GH5AP, GH5AS, GH5FS (18"ホイール除)	**SN143P**	**SP143**	—	**SN773**	**CAD35P**
		07.12-12.10	GH5FS (18"ホイール)	**SN944P**	—	—	**SN945**	—
		12.10-19.06	GJ5FP(C/#100000-200000)	**SN188**	**SP460**	—	**SN180P**	**C786P**
		12.10-19.06	GJ5FP(C/#200000-)	**SN188**	**SP460**	—	**SN319P**	—
アテンザ スポーツ ワゴン ATENZA SPORT WAGON	2000	02.06-07.12	GYEW	**SN599P**	**TP104N**	—	**SN773**	**CAD35P**
		08.01-12.09	GHEFW	**SN143P**	**SP143**	—	**SN773**	**CAD35P**
		12.09-19.06	GJEFW(C/#100000-200000) ※1	**SN188**	**SP460**	—	**SN180P**	**C786P**
		12.09-19.06	GJEFW(C/#200000-) ※1	**SN188**	**SP460**	—	**SN319P**	—
	2200	12.10-19.06	GJ2FW(C/#100000-200000)	**SN188**	**SP460**	—	**SN180P**	**C786P**
		12.10-19.06	GJ2FW(C/#100000-), GJ2AW	**SN188**	**SP460**	—	**SN319P**	—
	2300	02.06-07.12	GY3W (4WD除, 18"ホイール除)	**SN599P**	**TP104N**	—	**SN773**	**CAD35P**
		02.05-05.04	GY3W (4WD, 18"ホイール)	**SN919P**	**TP105N**	—	**SN773**	**CAD35P**
		05.05-07.12	GY3W (4WD, 18"ホイール)	**SN944P**	—	—	**SN945**	—
	2500	07.12-12.11	GH5FW (18"ホイール除), GH5AW	**SN143P**	**SP143**	—	**SN773**	**CAD35P**
		07.12-10.01	GH5FW (18"ホイール)	**SN944P**	—	—	**SN945**	—
		12.10-19.06	GJ5FW(C/#100000-200000)	**SN188**	**SP460**	—	**SN180P**	**C786P**
		12.10-19.06	GJ5FW(C/#200000-)	**SN188**	**SP460**	—	**SN319P**	—
イクシオン IXION	1800	99.04-03.01	CP8WF (2WD)	**SN642P**	—	—	**ドラム**	
		99.04-03.01	CP8WF (4WD)	**SN642P**	—	—	**SN773**	**AAD35P**
カペラ CAPELLA	1800	94.07-97.06	CG2PP (リヤドラム)	**SN642P**	—	—	**ドラム**	
		94.07-97.06	CG2PP (リヤディスク)	**SN642P**	—	—	**SN656**	—
		97.06-02.08	GF8P	**SN642P**	—	—	**ドラム**	
	2000	94.07-97.06	CG2SP (リヤドラム)	**SN642P**	—	—		
		94.07-97.06	CG2SP (リヤディスク)	**SN642P**	—	—	**SN656**	—
		94.07-97.06	CG2SR (リヤドラム)	**SN642P**	—	—	**ドラム**	
		94.07-97.06	CG2SR (リヤディスク)	**SN642P**	—	—	**SN773**	**C219P**
		97.06-99.09	GFEP	**SN642P**	—	—	**SN656**	**TP85N**
		99.09-02.08	GFEP	**SN642P**	—	—	**SN883**	**TP85N**
		97.06-02.08	GFER	**SN642P**	—	—	**SN773**	**AAD35P**
		98.06-99.09	GFFP	**SN642P**	—	—	**ドラム**	
カペラ ワゴン CAPELLA WAGON	1800	88.01-97.10	GV8W	**SN784P**	**A249P**	—	**SN785**	**A250P**
		97.10-02.08	GW8W	**SN642P**	—	—	**ドラム**	
	2000	89.05-97.10	GVFW	**SN784P**	**A249P**	—	**SN785**	**A250P**
		92.07-97.10	GVFR	**SN848P**	**A454P**	—	**SN773**	**C219P**
		95.12-97.10	GVER (FX, FX-CR)	**SN848P**	**A454P**	—	**SN773**	**C219P**
		96.06-97.10	GVEW	**SN784P**	**A249P**	—	**SN785**	**A250P**
		97.10-02.08	GWEW	**SN642P**	—	—	**SN773**	**AAD35P**
		97.10-02.08	GWER, GWFW	—	—	—	**SN773**	**AAD35P**

※1 C/#-200000 SN180P C/#200000- 未設定

MAZDA

C/#…車台番号　DVS…横滑り防止装置　GVW…車両総重量
VDC…横滑り防止装置　VSA…横滑り防止装置　VSC…横滑り防止装置

車種 Model	排気量 cc	年式 Year	車両型式 Body Type	フロント(Fr) ディスクパッド Pad	フロント(Fr) シールキット Sealkit	フロント(Fr) ブレーキシュー Shoe	リヤ(Rr) パッド&シュー Pad or Shoe	リヤ(Rr) シールキット Sealkit
カペラ ワゴン CAPELLA WAGON	2500	97.10-02.08	GW5R	—	—	—	**SN773**	**AAD35P**
カペラ カーゴ CAPELLA CARGO	1600	88.01-99.06	GV6V (リヤドラム)	**SN784P**	**A249P**	—	**ドラム**	
		88.01-99.06	GV6V (リヤディスク)	**SN784P**	**A249P**	—	**SN785**	**A250P**
	2000	88.01-99.04	GVFV (リヤドラム)	**SN784P**	**A249P**	—	**ドラム**	
		88.01-99.04	GVFV (リヤディスク)	**SN784P**	**A249P**	—	**SN785**	**A250P**
キャロル CAROL	660	95.10-98.09	AC6P (ターボ無とXGのABS無)	**SN576**	**TP80**	—	**ドラム**	
		95.10-98.09	AC6P (ターボ付とXGのABS付)	**SN629**	**MP34**	—		
		95.10-98.09	AC6R	**SN576**	**TP80**	—		
		98.10-00.12	HB12S	**SN589/ SN589S★**	**TP80**	—		
		98.10-02.02	HB22S	**SN589/ SN589S★**	**TP80**	—		
		00.12-04.09	HB23S	**SN589/ SN589S★**	**TP80**	—		
		04.09-05.02	HB24S	**SN589/ SN589S★**	**TP80**	—		
		05.02-09.12	HB24S (C/#103419~) (C/#502192~)	**SN935/ SN935S★**	**TP80**	—		
		09.12-15.01	HB25S	**SN935P/ SN935PS★**	**TP80**	—		
		12.11-15.01	HB35S	**SN935P/ SN935PS★**	**TP80**	—		
		15.01-21.12	HB36S	**SN301P/ SN301PS★**	**TP80**	—	**ドラム**	—
スクラム (バン/ワゴン/トラック) SCRUM (Van/Wagon/Truck)	660	91.09-98.10	DJ51B, 51T, DK51B, 51T, DL51V, DM51V	**SN554**	**MP40**	—	**ドラム**	
		99.01-01.11	DG52T, 52V, DH52T, 52V, 52W	**SN674**	**MP91**	—		
		01.09-05.09	DG62V, 62W	**SN674**	**MP91**	—		
		02.05-05.09	DG63T	**SN589/ SN589S★**	**MP80**	—		
		05.09-15.03	DG64V, 64W, 63T	**SN946/ SN946S★**	**MP80**	—		
		13.09-	DG16T	**SN935P/ SN935PS★**	**TP80**	—		
		15.03-	DG17	**SN935P/ SN935PS★**	**TP80**	—		
スピアーノ SPIANO	660	02.02-05.02	HF21S	**SN589/ SN589S★**	**TP80**	—	**ドラム**	
		05.02-05.12	HF21S (ターボ無)	**SN935/ SN935S★**	**TP80**	—		
		05.02-05.12	HF21S (ターボ付)	**SN589/ SN589S★**	**TP80**	—		

★マークが付いている品番はシム入りパッドを示しています

H04	05	06	07	08	09	10	11	12	13	14	15	16	17	18	19	20	21	22	23	24	25	26	27	28	29	30	R01	02	03	04	05	06	07
1992	93	94	95	96	97	98	99	00	01	02	03	04	05	06	07	08	09	10	11	12	13	14	15	16	17	18	19	20	21	22	23	24	25

車種 Model	排気量 cc	年式 Year	車両型式 Body Type	フロント(Fr) ディスクパッド Pad	フロント(Fr) シールキット Sealkit	フロント(Fr) ブレーキシュー Shoe	リヤ(Rr) パッド&シュー Pad or Shoe	リヤ(Rr) シールキット Sealkit
スピアーノ SPIANO	660	05.12-08.09	HF21S	**SN935/ SN935S★**	**TP80**	—	**ドラム**	
スペクトロン (ワゴン) SPECTRON (Wagon)	2000	86.11-97.10	SSE8RF, 8WF, SSF8RF, 8WF	**SN236P**	**SP236**	—	**ドラム**	
スペクトロン/J80 (バン) SPECTRON/J80 (Van)	1500	90.07-95.09	SS58VF	**SN236P**	**SP236**	—	**ドラム**	
	1800	95.08-99.05	SS88VF, 88HF	**SN236P**	**SP236**	—		
	2000	83.09-95.08	SSF8VF	**SN236P**	**SP236**	—		
	2200	86.11-99.05	SS28MF	**SN236P**	**SP236**	—		
		93.08-99.05	SS28VF, 28HF	**SN236P**	**SP236**	—		
スペクトロン/J80 (トラック) SPECTRON/J80 (Truck)	1500	90.07-93.09	SE58TF (C/#～200000)	—	—	**ドラム**	**ドラム**	
		93.09-95.09	SE58TF (C/#200001～)	**SN236P**	**SP236**	—		
	1800	95.08-99.05	SE88TF	**SN236P**	**SP236**	—		
	2000	87.09-93.08	SEF8TF	—	—	**ドラム**		
	2200	93.09-99.05	SE28TF, SS28MF	**SN236P**	**SP236**	—		
センティア/MS-9 SENTIA/MS-9	2500	91.03-96.01	HD5S, 5P	—	**A367P**	—	**SN657P**	**A344P**
	3000	91.03-00.09	HDES, HDEP, HEEA, HEEP	—	**A367P**	—	**SN657P**	**A344P**
デミオ DEMIO	1300	96.07-02.08	DW3W	**SN252P**	**SP282**	—	**ドラム**	
		02.08-07.05	DY3W, 3R	**SN901**	—	—		
		07.05-14.09	DE3FS, DE3AS	**SN502P**	**TP107**	—		
		11.07-14.09	DEJFS	**SN502P**	**TP107**	—		
		14.09-18.08	DJ3FS	**SN210**	**TP107**	—		
		14.09-18.08	DJ3AS	**SN210**	**TP117**	—		
	1500	96.07-02.08	DW5W	**SN252P**	**SP282**	—		
		02.08-07.05	DY5W, 5R	**SN901**	—	—		
		07.05-14.09	DE5FS (スポルト以外)	**SN502P**	**TP107**	—		
		07.05-14.09	DE5FS (スポルト)	**SN503P**	**TP108**	—		
		14.09-19.09	DJ5FS/DJ5AS	**SN210**	**TP117**	—		
		15.10-19.09	DJLFS	**SN210**	**TP117**	—		
		18.08-19.09	DJLAS	**SN210**	**TP117**	—		
テルスター TELSTAR	1800	97.06-99.08	GF8PF	**SN642P**	—	—	**ドラム**	
	2000	91.10-99.08	GEEPF, GEFPF, GFEPF, GFFPF	**SN642P**	—	—	**SN656**	—
		91.11-94.07	GESRF	**SN642P**	—	—	**SN773**	**C219P**
		97.06-99.08	GFERF	**SN642P**	—	—	**SN773**	**AAD35P**
	2500	92.04-96.01	GE5PF	**SN642P**	—	—	**SN656**	—
テルスターⅡ TELSTAR Ⅱ	1800	94.07-97.06	CG2PPF (ABS無)	**SN642P**	—	—	**ドラム**	
		94.07-97.06	CG2PPF (ABS付)	**SN642P**	—	—	**SN656**	—
	2000	94.07-97.06	CG2SPF	**SN642P**	—	—	**SN656**	—
		94.07-97.06	CG2SRF	**SN642P**	—	—	**SN773**	**C219P**
テルスター (ワゴン) TELSTAR (Wagon)	1800	92.07-97.10	GV8WF	**SN784P**	**A249P**	—	**SN785**	**A250P**
		97.10-99.08	GW8WF	**SN642P**	—	—	**ドラム**	
	2000	90.07-97.10	GW8WF	**SN784P**	**A249P**	—	**SN785**	**A250P**
		90.07-92.07	GW8WF	**SN784P**	**A249P**	—	**SN785**	**A250P**
		92.07-97.10	GW8WF	**SN784P**	**A249P**	—	**SN773**	**C219P**

★マークが付いている品番はシム入りパッドを示しています

MAZDA

C/#…車台番号　DVS…横滑り防止装置　GVW…車両総重量
VDC…横滑り防止装置　VSA…横滑り防止装置　VSC…横滑り防止装置

車種 Model	排気量 cc	年式 Year	車両型式 Body Type	フロント(Fr) ディスクパッド Pad	フロント(Fr) シールキット Sealkit	フロント(Fr) ブレーキシュー Shoe	リヤ(Rr) パッド&シュー Pad or Shoe	リヤ(Rr) シールキット Sealkit
テルスター (ワゴン) TELSTAR (Wagon)	2000	92.07-97.10	GW8WF	SN848P	A454P	—	SN773	C219P
		92.07-97.10	GW8WF	SN848P	A454P	—	SN773	C219P
		96.06-97.10	GW8WF	SN784P	A249P	—	SN785	A250P
		97.10-99.08	GWEWF	SN642P	—	—	SN773	AAD35P
		97.10-99.08	GWERF, GWFWF	—	—	—	SN773	AAD35P
	2500	97.11-99.08	GW5RF	—	—	—	SN773	AAD35P
トリビュート TRIBUTE	2000	00.10-03.12	EPEW	SN931	—	—	ドラム	
	2300	03.10-05.10	EP3W	SN931	—	—		
	3000	00.10-05.10	EPFW	SN931	—	—		
ビアンテ BIANTE	2000	08.07-13.05	CCEFW, CCEAW	SN918	—	—	SN930/ SN930S★	—
	2300	08.07-13.05	CC3FW	SN918	—	—	SN930/ SN930S★	—
ファミリア FAMILIA	1300	89.01-99.05	BG3P, 3S, BHA3P, 3S	SN252P	SP252	—	ドラム	
		98.04-00.09	BJ3P	SN104	SP104	—		
	1500	89.01-96.01	BG5P, 5S (リヤドラム)	SN252P	SP252	—		
		90.11-96.01	BG5P, 5S (リヤディスク)	SN252P	SP252	—	SN742	C209AP
		94.03-99.05	BHALS, BHALP (リヤドラム)	SN252P	SP252	—	ドラム	
		94.03-99.05	BHALS, BHALP (リヤディスク)	SN252P	SP252	—	SN668	TP85N
		94.05-96.10	BHA5S, BHA5P (リヤドラム)	SN256P	SP252	—	ドラム	
		94.05-96.10	BHA5S, BHA5P (リヤディスク)	SN256P	SP252	—	SN668	TP85N
		98.04-03.09	BJ5P (リヤドラム)	SN104	SP104	—	ドラム	
		98.04-00.09	BJ5P (リヤディスク)	SN104	SP104	—	SN883	TP85N
		00.09-03.09	BJ5P (RS, LSのAT)	SN104	SP104	—	SN883	TP85N
		00.09-03.09	BJ5P (LSのMT)	SN104	SP104	—	SN773	AAD35P
		00.09-03.09	BJ5P (バリアブルバルブ付)	SN642P	—	—	SN883	TP85N
		98.04-03.09	BJ5P (4WD)	SN642P	—	—	SN773	AAD35P
	1600	94.03-98.05	BHA6R	SN256P	SP252	—	SN668	TP85N
	1700	94.09-99.05	BHA7P	SN256P	SP252	—	ドラム	
		94.09-98.05	BHA7R (リヤドラム)	SN256P	SP252	—		
		94.09-98.05	BHA7R (リヤディスク)	SN256P	SP252	—	SN668	TP85N
	1800	94.05-99.05	BHA8P, 8S (リヤドラム)	SN256P	SP252	—	ドラム	
		94.05-99.05	BHA8P, 8S (リヤディスク)	SN256P	SP252	—	SN668	TP85N
	2000	98.04-00.10	BJEP	SN104	SP104	—	ドラム	
		01.12-03.09	BJFP	SN642P	—	—	SN883	TP85N
		01.05-03.09	BJ5P改(マツダスピード仕様)	—	—	—	SN883	TP85N
ファミリア (教習車) FAMILIA (Training Vehicle)	1500	94.03-99.05	BHALP (リヤドラム)	SN252P	SP252	—	ドラム	
		94.03-99.05	BHALP (リヤディスク)	SN252P	SP252	—	SN668	TP85N
	1700	94.09-99.05	BHA7P	SN256P	SP252	—	ドラム	
ファミリア (ワゴン) FAMILIA (Wagon)	1300	89.10-94.08	BW3W	SN240P	SP240	—	ドラム	
	1500	89.10-94.08	BW5W	SN240P	SP240	—		
		94.08-96.05	BWFY10 (ABS無)(C/#~508000)	SN585P	TP13	—		
		94.08-96.05	BWFY10 (ABS付)(C/#~508000)	SN798P	C213AP	—		

★マークが付いている品番はシム入りパッドを示しています

H04	05	06	07	08	09	10	11	12	13	14	15	16	17	18	19	20	21	22	23	24	25	26	27	28	29	30	R01	02	03	04	05	06	07
1992	93	94	95	96	97	98	99	00	01	02	03	04	05	06	07	08	09	10	11	12	13	14	15	16	17	18	19	20	21	22	23	24	25

車種 Model	排気量 cc	年式 Year	車両型式 Body Type	フロント(Fr)			リヤ(Rr)	
				ディスクパッド Pad	シールキット Sealkit	ブレーキシュー Shoe	パッド&シュー Pad or Shoe	シールキット Sealkit
ファミリア (ワゴン) FAMILIA (Wagon)	1500	94.08-96.05	BWFNY10(C/#～508000)	**SN798P**	**C213AP**	—	**ドラム**	
		96.05-99.04	BWFY10, WFNY10(C/#508001～)	**SN568P**	**TP81**	—		
		99.05-99.12	BWFY11	**SN584P**	**TP81**	—		
	1600	87.03-94.08	BWMR	**SN240P**	**SP240**	—	**SN742**	**A209P**
	1700	89.10-94.08	BW7W	**SN240P**	**SP240**	—	**ドラム**	
	1800	96.05-99.04	BWHY10, BWHNY10	**SN568P**	**TP81**	—		
		99.05-99.12	BWHNY11	**SN584P**	**TP81**	—		
	2000	94.08-96.05	BWEY10 (ABS無)(C/#～508000)	**SN585P**	**TP13**	—		
		94.08-96.05	BWEY10 (ABS付)(C/#～508000)	**SN798P**	**C213AP**	—		
		96.05-99.04	BWEY10(C/#508001～)	**SN568P**	**TP81**	—		
ファミリア S-ワゴン FAMILIA S-WAGON	1500	00.09-03.09	BJ5W (S-F)	**SN104**	**SP104**	—	**ドラム**	
		00.09-03.09	BJ5W (RS)	**SN642P**	—	—		
		00.09-03.09	BJ5W (RS-S)	**SN642P**	—	—	**SN883**	**TP85N**
		00.09-03.09	BJ5W (S-4)	**SN642P**	—	—	**SN773**	**AAD35P**
	1800	98.05-00.10	BJ8W	**SN642P**	—	—	**SN773**	**AAD35P**
	2000	99.06-03.09	BJFW (2WD)	**SN642P**	—	—	**SN883**	**TP85N**
		99.06-03.09	BJFW (4WD)	**SN642P**	—	—	**SN773**	**AAD35P**
ファミリア(バン) FAMILIA(Van)	1200	07.01-08.12	BVAY12	**SN898P**	**C675P**	—	**ドラム**	
		08.12-25.05	BVAY12	**SN898P**	**C675P**	—		
	1300	85.11-94.08	BF3V (リヤドラム)	**SN240P**	**SP240**	—		
		85.11-94.08	BF3V (リヤディスク)	**SN240P**	**SP240**	—	**SN742**	**A209P**
		94.08-97.05	BVY10 (C/#～513000)	**SN585P**	**TP13**	—	**ドラム**	
		97.05-99.04	BVY10 (C/#513001～)	**SN798P**	**C213AP**	—		
		99.05-07.01	BVY11	**SN584P**	**TP81**	—		
	1500	85.11-94.08	BF5V (リヤドラム)	**SN240P**	**SP240**	—		
		85.11-94.08	BF5V (リヤディスク)	**SN240P**	**SP240**	—	**SN742**	**A209P**
		94.08-97.05	BMVFY10	**SN585P**	**TP13**	—	**ドラム**	
		94.08-97.05	BVFY10 (ABS無)(C/#～513001)	**SN585P**	**TP13**	—		
		97.05-99.04	BVFY10 (ABS無)(C/#513001～)	**SN798P**	**C213AP**	—		
		94.08-99.04	BVFY10 (ABS付), VFNY10	**SN798P**	**C213AP**	—		
		99.05-08.12	BVFY11	**SN584P**	**TP81**	—		
		07.01-08.12	BVY12	**SN898P**	**C675P**	—		
		08.12-18.06	BVY12	**SN898P**	**C675P**	—		
		18.06-	NCP160M, NCP165M	**SN941**	—	—	—	—
	1600	08.12-18.06	BVZNY12	**SN898P**	**C675P**	—		
	1700	84.08-97.05	BVSY10 (ABS無)	**SN585P**	**TP13**	—		
		94.08-97.05	BVSY10 (ABS無), BVSNY10	**SN798P**	**C213AP**	—		
	1800	99.05-08.12	BVHNY11	**SN584P**	**TP81**	—		
		04.05-08.12	BVGY11(CNG)	**SN584P**	**TP81**	—		
		07.01-08.12	BVJY12	**SN898P**	**C675P**	—		
		08.12-16.12	BVJY12	**SN898P**	**C675P**	—		
	2000	97.05-99.04	BVEY10, BVENY10	**SN798P**	**C213AP**	—		
	2200	99.05-04.05	BVEY11, BVENY11	**SN584P**	**TP81**	—		

MAZDA

C/#…車台番号　DVS…横滑り防止装置　GVW…車両総重量
VDC…横滑り防止装置　VSA…横滑り防止装置　VSC…横滑り防止装置

車種 Model	排気量 cc	年式 Year	車両型式 Body Type	フロント(Fr) ディスクパッド Pad	フロント(Fr) シールキット Sealkit	フロント(Fr) ブレーキシュー Shoe	リヤ(Rr) パッド&シュー Pad or Shoe	リヤ(Rr) シールキット Sealkit
フェスティバ FESTIVA	1300	92.11-97.10	D23PF (M/T)	SN252P	SP252	—	ドラム	
		92.11-97.10	D23PF (A/T)	SN252P	SP282	—		
	1500	92.11-97.10	D25PF	SN252P	SP252	—		
フェスティバ ミニワゴン FESTIVA MINI WAGON	1300	96.07-01.08	DW3WF	SN252P	SP282	—	SN252P	
	1500	96.07-01.08	DW5WF	SN252P	SP282	—		
フリーダ FREDA	2000	95.06-02.10	SGEWF, SGE3F	SN283P	SP281	—	SN657P	A344P
	2500	95.06-02.10	SGLWF, SGL3F, SGL5F, SGLRF, SG5WF	SN283P	SP281	—	SN657P	A344P
フレア/フレアワゴン FRAIR/FRAIR WAGON	660	12.06-13.03	MM21S	SN935/ SN935S★	—	—	ドラム	
		12.10-17.02	MJ34S	SN935P/ SN935PS★	TP80	—		
		13.04-15.05	MM32S	SN935P/ SN935PS★	TP80	—		
		14.08-17.02	MJ44S	SN935P/ SN935PS★	TP80	—		
		15.05-17.12	MM42S	SN935P/ SN935PS★	TP80	—		
		17.02-20.01	MJ55S	SN301P/ SN301PS★	TP80	—		
		22.09-	MJ55S	SN949P	TP80	—		
		20.02-	MJ95S	SN301P/ SN301PS★	TP80	—		
		18.01-	MM53S(カスタムスタイル, 福祉車両)	SN949P	—	—		
		18.01-	MM53S(上記以外)	SN301P/ SN301PS★	—	—		
フレアクロスオーバー FRAIR CROSSOVER	660	14.01-15.12	MS31S	SN935P/ SN935PS★	TP80	—	ドラム	
		15.05-19.12	MS41S	SN935P/ SN935PS★	TP80	—		
		19.12-22.04	MS92S	SN301P/ SN301PS★	—	—		
		22.04-	MS92S(2WD)	SN301P/ SN301PS★	—	—		
		19.12-	MS52S	SN949P	—	—		
プレマシー PREMACY	1800	99.02-05.01	CP8W (2WD)	SN642P	—	—	ドラム	
		99.02-05.01	CP8W (4WD)	SN642P	—	—	SN773	AAD35P
	2000	01.06-05.01	CPEW	SN642P	—	—	SN773	AAD35P
		05.02-10.07	CREW	SN918	—	—	SN930/ SN930S★	—
		10.07-18.02	CWEFW, CWEAW	SN918	—	—	SN930/ SN930S★	—
		13.01-18.02	CWFFW	SN918	—	—	SN930/ SN930S★	—

★マークが付いている品番はシム入りパッドを示しています

H04	05	06	07	08	09	10	11	12	13	14	15	16	17	18	19	20	21	22	23	24	25	26	27	28	29	30	R01	02	03	04	05	06	07
1992	93	94	95	96	97	98	99	00	01	02	03	04	05	06	07	08	09	10	11	12	13	14	15	16	17	18	19	20	21	22	23	24	25

車種 Model	排気量 cc	年式 Year	車両型式 Body Type	フロント(Fr)			リヤ(Rr)	
				ディスクパッド Pad	シールキット Sealkit	ブレーキシュー Shoe	パッド&シュー Pad or Shoe	シールキット Sealkit
プレマシー PREMACY	2300	05.02-10.07	CR3W	**SN918**	—	—	**SN930/ SN930S★**	—
プローブ PROBE	2500	92.09-97.12	CT22B	**SN642P**	—	—	**SN656**	**AAD35P**
プロシード/プロシードマービー PROCEED/PROCEED MARVIE	2500	96.02-99.02	UV56R, UVL6R	**SN846**	—	—	**ドラム**	
	2600	96.02-99.02	UF66M	**SN846**	—	—		
プロシードレバンテ PROCEED LEVANTE	2000	95.01-99.09	TF11W, 31W, 51W, TJ11W, 31W, 32W	**SN291P**	**SP291**	—	**ドラム**	
		97.11-99.09	TF52W, TJ52W	**SN567P**	**TP71**	—		
	2500	96.10-99.09	TJ61W, 62W	**SN291P**	**SP291**	—		
ベリーサ VERISA	1500	04.06-15.09	DC5R, 5W	**SN901**	—	—	**ドラム**	
ボンゴ(バン) BONGO(Van)	1500	90.07-95.09	SS58V	**SN236P**	**SP236**	—	**ドラム**	
		20.09-	S403Z, 413Z	—	—	—		
	1800	84.10-99.05	SS88M, 88H, 88V	**SN236P**	**SP236**	—		
		99.05-10.08	SK82M, 82V	**SN281P**	**SP237**	—		
		10.08-15.12	SKP2V, 2M	**SN281P**	**SP237**	—		
	2000	83.09-95.09	SSF8V	**SN236P**	**SP236**	—		
		03.12-10.08	SKF2M, SKF2V	**SN281P**	**SP237**	—		
	2200	86.11-99.05	SS28M, 28H, 28V	**SN236P**	**SP236**	—		
		99.05-03.12	SK22M, 22V	**SN281P**	**SP237**	—		
ボンゴ(ワゴン) BONGO(Wagon)	2000	89.01-99.05	SSE8R, 8W, SSF8R, 8W	**SN236P**	**SP236**	—	**ドラム**	
ボンゴ(トラック) BONGO(Truck)	1500	90.07-95.09	SE58T	**SN236P**	**SP236**	—	**ドラム**	
		20.09-	S403F, 413F	—	—	—		
	1800	85.09-99.05	SE88M, SE88T	**SN236P**	**SP236**	—		
		99.05-10.08	SK82L, 82T	**SN281P**	**SP237**	—		
		10.08-15.12	SKP2T, SKP2L	**SN281P**	**SP237**	—		
	2000	84.04-93.08	SEF8T	—	—	**ドラム**		
		03.12-10.08	SKF2L, SKF2T	**SN281P**	**SP237**	—		
	2200	87.09-99.05	SE28M, SE28T	**SN236P**	**SP236**	—		
		99.05-03.12	SK22L, 22T	**SN281P**	**SP237**	—		
ボンゴ ブローニィ(ワゴン) BONGO BRAWNY (Wagon)	2000	83.05-95.09	SRE9W, SRF9W	**SN236P**	**SP236**	—	**ドラム**	
ボンゴ ブローニィ(バン) BONGO BRAWNY (Van)	1800	83.05-93.08	SR89V	**SN236P**	**SP236**	—	**ドラム**	
	2000	85.07-97.05	SRE9V	**SN236P**	**SP236**	—		
		85.07-99.06	SREAV	**SN236P**	**SP236**	—		
		99.06-10.07	SKE6V	**SN283P**	**SP281**	—		
		04.11-10.07	SKF6V	**SN283P**	**SP281**	—		
		04.11-07.08	SKFHV, SKF6M, SKFHM	**SN283P**	**SP281**	—		
		19.04-	TRH200M	**SN694/ SN694S★**	—	—		
	2200	83.05-97.05	SR29V, 2AV, 2AM	**SN236P**	**SP236**	—		
	2500	97.04-99.06	SR5AM, 5AV, 59V	**SN236P**	**SP236**	—		

★マークが付いている品番はシム入りパッドを示しています

MAZDA

C/#…車台番号　DVS…横滑り防止装置　GVW…車両総重量
VDC…横滑り防止装置　VSA…横滑り防止装置　VSC…横滑り防止装置

車種 Model	排気量 cc	年式 Year	車両型式 Body Type	フロント(Fr) ディスクパッド Pad	フロント(Fr) シールキット Sealkit	フロント(Fr) ブレーキシュー Shoe	リヤ(Rr) パッド&シュー Pad or Shoe	リヤ(Rr) シールキット Sealkit
ボンゴ ブローニィ (バン) BONGO BRAWNY (Van)	2500	99.06-04.11	SK5HM, 5HV, 54V, SK56M, 56V	SN283P	SP281	—	ドラム	
	2800	19.04-	GDH206M	SN694/ SN694S★	—	—		
	3000	92.02-97.05	SRS9V, SRSAV	SN236P	SP236	—		
ボンゴ ブローニィ (トラック) BONGO BRAWNY (Truck)	1800	83.12-99.06	SD89T	SN236P	SP236	—	ドラム	
	2000	83.12-99.06	SDEAT	SN236P	SP236	—		
		99.06-00.10	SKE6T, 4T (1.1t)	SN283P	SP281	—		
		99.06-00.10	SKE4T (1.35t)	SN116	SP281	—		
	2200	83.12-99.06	SD29T, 29M, 2AT, 2AM	SN236P	SP236	—		
		99.06-00.10	SK24T, 24L, 26T, 26L	SN283P	SP281	—		
	2500	97.04-99.06	SD5AM, 5AT, 59M, 59T	SN236P	SP236	—		
		99.06-00.10	SK54L, 56T, 56L	SN283P	SP281	—		
		99.06-00.10	SK54T	SN116	SP281	—		
ボンゴ フレンディ (ワゴン) BONGO FRIENDEE (Wagon)	2000	95.05-05.11	SGEW, SGE3	SN283P	SP281	—	SN657P	A344P
	2500	95.05-05.11	SG5W, SGLW, SGLR, SGL3, SGL5	SN283P	SP281	—	SN657P	A344P
ミレーニア/ユーノス 800 MILLENIA/EUNOS 800	2000	98.06-02.10	TAFP	SN846	A423P	—	SN847	A424P
	2300	93.08-00.07	TA3A, 3P, 3Y, 3Z	SN846	A423P	—	SN847	A424P
	2500	93.08-03.08	TA5A, 5P, 5Y, 5Z	SN846	A423P	—	SN847	A424P
ラピュタ LAPUTA	660	99.03-01.03	HP11S, 21S	SN589/ SN589S★	TP80	—	ドラム	
		01.04-01.10	HP12S	SN589/ SN589S★	TP80	—		
		01.04-05.12	HP22S (Sターボ)	SN589/ SN589S★	TP80	—	SN427P	TP91
		01.04-05.12	HP22S (Xターボ)	SN589/ SN589S★	TP80	—	ドラム	
		01.04-04.12	HP22S (ターボ除)	SN589/ SN589S★	TP80	—		
		04.12-05.12	HP22S (ターボ除)	SN935/ SN935S★	TP80	—		
ランティス LANTIS	1800	93.06-97.06	CBA8P	SN256P	SP252	—	SN668	—
	2000	93.06-97.06	CBAEP	SN272	SP276	—	SN668	—
レビュー REVUE	1300	90.08-99.02	DB3PA	SN252P	SP282	—	ドラム	
	1500	90.08-99.02	DB5PA	SN252P	SP282	—		
レーザー LASER	1300	96.08-98.10	BHA3PF	SN252P	SP252	—	SN668	TP85N
	1500	94.04-98.10	BHALPF, BHALSF	SN252P	SP252	—	SN668	TP85N
		94.04-96.09	BHA5PF, 5SF	SN256P	SP252	—	SN668	TP85N
	1600	94.09-98.10	BHA6RF	SN256P	SP252	—	SN668	TP85N
	1700	94.09-98.05	BHA7RF, 7PF (リヤドラム)	SN256P	SP252	—	ドラム	
		94.09-98.05	BHA7RF, 7PF (リヤディスク)	SN256P	SP252	—	SN668	TP85N
	1800	94.04-98.10	BHA8SF, 8PF (リヤドラム)	SN256P	SP252	—	ドラム	
		94.04-98.10	BHA8SF (リヤディスク)	SN256P	SP252	—	SN668	TP85N

★マークが付いている品番はシム入りパッドを示しています

H04	05	06	07	08	09	10	11	12	13	14	15	16	17	18	19	20	21	22	23	24	25	26	27	28	29	30	R01	02	03	04	05	06	07
1992	93	94	95	96	97	98	99	00	01	02	03	04	05	06	07	08	09	10	11	12	13	14	15	16	17	18	19	20	21	22	23	24	25

車種 Model	排気量 cc	年式 Year	車両型式 Body Type	フロント(Fr) ディスクパッド Pad	フロント(Fr) シールキット Sealkit	フロント(Fr) ブレーキシュー Shoe	リヤ(Rr) パッド&シュー Pad or Shoe	リヤ(Rr) シールキット Sealkit
レーザー リデア LASER RIDEA	1300	98.11-00.12	BJ3PF	**SN104**	**SP104**	—	**ドラム**	
	1500	98.11-00.12	BJ5PF, 5WF (2WD)	**SN104**	**SP104**	—		
		98.11-00.12	BJ5PF, 5WF (4WD)	**SN642P**	—	—	**SN773**	**AAD35P**
	1800	98.11-00.12	BJ8WF	**SN642P**	—	—	**SN773**	**AAD35P**
	2000	98.11-00.12	BJEPF	**SN104**	**SP104**	—	**ドラム**	
ロードスター ROADSTER	1500	15.05-	ND5RC	—	—	—	**SN366P**	—
		16.11-	NDERC, ND5RC	—	—	—	**SN366P**	
	1600	97.12-00.06	NB6C	**SN285P**	**SP285**	—	**SN668P**	**TP86N**
		00.06-05.08	NB6C (ノーマルサス)	**SN285P**	**SP285**	—	**SN668P**	**TP86N**
		00.06-05.08	NB6C (ハードサス)	**SN951**	**SP104**	—	**SN952P**	—
	1800	93.08-98.05	NA8C	**SN285P**	**SP285**	—	**SN668P**	**TP86N**
		98.05-00.06	NA8C	**SN285P**	**SP285**	—	**SN668P**	**TP86N**
		97.12-00.06	NB8C	**SN285P**	**SP285**	—	**SN668P**	**TP86N**
		00.06-05.08	NB8C (ノーマルサス)	**SN285P**	**SP285**	—	**SN668P**	**TP86N**
		00.06-05.08	NB8C (ハードサス)	**SN951**	**SP104**	—	**SN952P**	—
	2000	05.08-15.05	NCEC	—	**SP104**	—	**SN366P**	—
タイタン 2000 TITAN 2000	2000	00.09-10.07	SYE4T, SYF4T, SYF4L(標準ボディの1.0t, 1.25t)	**SN283P**	**SP281**	—	**ドラム**	
		00.09-10.07	SYE4T, SYF4T(標準ボディの1.35t)	**SN116**	**SP281**	—		
		00.09-10.07	SYE6T, SYF6T、SYF6L(ロングボディ)	**SN283P**	**SP281**	—		
タイタン 2500 TITAN 2500	2500	00.09-04.08	SY54T (1.0t)SY54L, 56T, 56L	**SN283P**	**SP281**	—	**ドラム**	
		00.09-04.08	SY54T (1.35t)	**SN116**	**SP281**	—		
タイタン 3000 TITAN 3000	3000	89.05-02.06	WGFAD, WGSAT, WHS5T(フロントドラム)	—	—	**ドラム**	**ドラム**	
		99.04-04.06	WGSAT, WHS5T(フロントディスク)	**SN896**	**C617P**	—		
		LLR85/LMR85 (ミドルSキャブ)						
		07.02-	フロントドラム	—	—	**ドラム**		
		07.02-	独立懸架除	**SN896**	**C617AP**	—		
		07.02-	独立懸架 (GVW=5.0t 以下)	**SN932**	**A721P**	—		
		07.02-	独立懸架 (GVW=5.0t 超)積載量2.0tのジンカイシャーシ	**SN896**	**C617AP**	—		
		07.02-	独立懸架 (GVW=5.0t 超)積載量2.0tのジンカイシャーシ除	**SN932**	**A721P**	—		
		07.02-	独立懸架 (GVW=5.0t 超)積載量2.95t, 3.0t	**SN896**	**C617AP**	—		
		LLR85/LMR85 (ミドルWキャブ)						
		07.02-	フロントドラム	—	—	**ドラム**		
		07.02-	独立懸架除	**SN896**	**C617AP**	—		
		07.02-	独立懸架 (GVW=5.0t 以下)	**SN932**	**A721P**	—		
		07.02-08.01	独立懸架 (GVW=5.0t超)積載量2.0t, TPOフライホイール付	**SN896**	**C617AP**	—		
		07.02-	独立懸架 (GVW=5.0t超)積載量2.0t, TPOフライホイール除	**SN932**	**A721P**	—		
		08.01-	独立懸架 (GVW=5.0t超)積載量2.0t, 消防車シャーシ	**SN896**	**C617AP**	—		
		08.01-	独立懸架 (GVW=5.0t超)積載量2.0t, TPOフライホイール付, 消防車シャーシ除	**SN896**	**C617AP**	—		
		07.02-	独立懸架 (GVW=5.0t超)積載量3.0t	**SN896**	**C617AP**	—		
		LLS85/LMS85 (ミドルS/Wキャブ)						
		07.02-09.05	Sキャブ	**SN932**	**A721P**	—		
		09.05-19.06	Sキャブ (GVW=5.0t 以下)	**SN932**	**A721P**	—		

MAZDA

MAZDA

C/#…車台番号　DVS…横滑り防止装置　GVW…車両総重量
VDC…横滑り防止装置　VSA…横滑り防止装置　VSC…横滑り防止装置

車種 Model	排気量 cc	年式 Year	車両型式 Body Type	フロント(Fr) ディスクパッド Pad	シールキット Sealkit	ブレーキシュー Shoe	リヤ(Rr) パッド&シュー Pad or Shoe	シールキット Sealkit
タイタン 3000 TITAN 3000	3000	09.05-19.06	Sキャブ (GVW=5.0t 超)高所作業車シャーシー除	**SN932**	**A721P**	—	**ドラム**	
		09.05-19.06	Sキャブ (GVW=5.0t 超)高所作業車シャーシー	**SN896**	**C617AP**	—		
		07.02-19.06	Wキャブ (GVW=5.0t 以下)	**SN932**	**A721P**	—		
		07.02-08.01	Wキャブ (GVW=5.0t 超)PTOフライホイール除	**SN932**	**A721P**	—		
		07.02-08.01	Wキャブ (GVW=5.0t 超)PTOフライホイール付	**SN896**	**C617AP**	—		
		LLS85/LMS85 (ミドルS/Wキャブ)						
		08.01-19.06	Wキャブ (GVW=5.0t 超)ショウボウシャ	**SN896**	**C617AP**	—		
		08.01-19.06	Wキャブ (GVW=5.0t 超)TPOフライホイール, 除消防車シャシー	**SN896**	**C617AP**	—		
		08.01-19.06	Wキャブ (GVW=5.0t 超)除TPOフライホイール, 除消防車シャシー	**SN932**	**A721P**	—		
		LNR85/LPR85 (ワイドS/Wキャブ)						
		07.02-	フロントドラム	—	—	**ドラム**		
		07.02-09.05	(Sキャブ) ハイドロアシストブレーキ除	**SN896**	**C617AP**	—		
		09.05-	(Sキャブ) ハイドロアシストブレーキ除(GVW=5.0t超)	**SN896**	**C617AP**	—		
		07.02-	(Sキャブ) ハイドロアシストブレーキ付(GVW=5.0t超)	**SN904**	**A656P**	—		
		09.05-	(Sキャブ) (GVW=5.0t以下)	**SN896**	**C617AP**	—		
		07.02-	Wキャブ	**SN896**	**C617AP**	—		
		LNS85/LPS85 (ワイドSキャブ)						
		07.02-09.05	全車	**SN896**	**C617AP**	—		
		09.05-19.06	ハイドロアシストブレーキ付(GVW=5.0t超)	**SN904**	**A656P**	—		
		09.05-19.06	ハイドロアシストブレーキ除(GVW=5.0t超)	**SN896**	**C617AP**	—		
		09.05-19.06	GVW=5.0t以下	**SN896**	**C617AP**	—		
		LJR85/LKR85 (標準S/Wキャブ)						
		07.02-19.06	フロントドラム	—	—	**ドラム**		
		07.02-19.06	Sキャブの独立懸架除	**SN896**	**C617AP**	—		
		07.02-19.06	Sキャブ (GVW=5.0以下)	**SN932**	**A721P**	—		
		07.02-19.06	Sキャブ 積載量2.0t, 独立懸架 (GVW=5.0超)(ダンプシャーシ除, バキュームカーマタハジンカイシャ除, PTOフライ, ホイール除高所作業シャーシ除)	**SN932**	**A721P**	—		
		07.02-19.06	Sキャブ 積載量2.0t, 独立懸架 (GVW=5.0超)(ダンプシャーシ, バキュームカーマタハジンカイシャ, PTOフライホイール, 高所作業シャーシ)	**SN896**	**C617AP**	—		
		07.02-19.06	Sキャブ 積載量2.95t, 3.0t, 独立懸架 (GVW=5.0超)	**SN896**	**C617AP**	—		
		07.02-19.06	Wキャブ 独立懸架	**SN932**	**A721P**	—		
		07.08-19.06	Wキャブ 独立懸架除	**SN896**	**C617AP**	—		
		LJS85/LKS85 (標準S/Wキャブ)						
		07.02-19.06	独立懸架 (GVW=5.0以下)	**SN932**	**A721P**	—		
		07.02-19.06	独立懸架 (GVW=5.0超)Sキャブ, 積載量2.0t ダンプシャーシー除	**SN932**	**A721P**	—		
		07.02-19.06	独立懸架 (GVW=5.0超)Sキャブ, 積載量2.0t ダンプシャーシー	**SN896**	**C617AP**	—		

H04	05	06	07	08	09	10	11	12	13	14	15	16	17	18	19	20	21	22	23	24	25	26	27	28	29	30	R01	02	03	04	05	06	07
1992	93	94	95	96	97	98	99	00	01	02	03	04	05	06	07	08	09	10	11	12	13	14	15	16	17	18	19	20	21	22	23	24	25

車種 Model	排気量 cc	年式 Year	車両型式 Body Type	フロント(Fr)			リヤ(Rr)	
				ディスクパッド Pad	シールキット Sealkit	ブレーキシュー Shoe	パッド&シュー Pad or Shoe	シールキット Sealkit
タイタン 3000 TITAN 3000	3000	**LJS85/LKS85 (標準Sキャブ)**					**ドラム**	
		07.02-19.06	独立懸架 (GVW=5.0超)Sキャブ, 積載量3.0t	**SN896**	**C617AP**	—		
		LHR85 (標準S/Wキャブ)						
		07.02-19.06	フロントドラム	—	—	**ドラム**		
		07.02-19.06	独立懸架除	**SN896**	**C617AP**	—		
		07.02-19.06	独立懸架	**SN932**	**A721P**	—		
		LHS85 (標準S/Wキャブ)						
		07.02-19.06	独立懸架	**SN932**	**A721P**	—		
タイタン 3100 TITAN 3100	3100	04.07-07.01	LHR69	**SN888**	**A485P**	—	**ドラム**	
		04.10-07.01	LHS69	**SN836P**	**A429P**	—		
タイタン 4000 TITAN 4000	4000	95.05-99.04	WGEAT (フロントドラム)	—	—	**ドラム**	**ドラム**	
		95.05-99.04	WGEAT (フロントディスク)	**SN865**	—	—		
		99.04-00.05	WGEAT (フロントディスク)	**SN896**	**C617P**	—		
		95.05-00.05	WGE1T, WGEAH, WGEAD, WGFAK, WGEAH(フロントドラム)	—	—	**ドラム**		
		99.04-00.05	WGE4T (フロントドラム)	—	—	—		
		99.04-00.05	WGE4T (フロントディスク)	**SN896**	**C617P**	—		
		00.04-02.06	WHF3F, WHF3G, WHF5D, WHF5G, WHF5T(フロントドラム)	—	—	**ドラム**		
		00.04-04.06	WHF3F, WHF3G, WHF5D, WHF5G, WHF5T, WH6HH(フロントディスク)	**SN896**	**C617P**	—		
タイタン 4300 TITAN 4300	4300	95.05-00.05	WG31T, WG34T, WG3AD, WG3AD, WG3AN, WG3AH, WGJ4T, WG3AM(フロントドラム)	—	—	**ドラム**	**ドラム**	
		95.05-99.04	WG3AT (フロントドラム)	—	—	—		
		99.04-00.05	WG3AT (フロントディスク)	**SN896**	**C617P**	—		
		99.04-00.05	WG34T	**SN896**	**C617P**	—		
		00.04-04.07	WH3HH, WH38H, WH35D, WH3HD, WH35H, WH35T, WH33G, WH33F(フロントドラム)	—	—	**ドラム**		
		00.04-04.07	WH3HH, WH38H, WH35D, WH3HD, WH35H, WH35T, WH33G, WH33F(フロントディスク)	**SN896**	**C617P**	—		
		04.07-07.02	LKR81, LPR81 (CNGフロントドラム)	—	—	**ドラム**		
		04.07-07.02	LKR81 (フロントディスク)	**SN896**	**C617AP**	—		
		04.07-05.01	LPR81 (CNG, 3.0t)高床, フルフラットロー	**SN904**	**A656P**	—		
		04.07-05.01	LPR81 (CNG, 3.0t)フラットロー	**SN896**	**C617AP**	—		
		04.07-07.02	LPR81 (CNG, 2.0t)	**SN896**	**C617AP**	—		
		05.01-07.02	LPR81 (CNG, 3.5t)	**SN904**	**A656P**	—		
タイタン 4600 TITAN 4600	4600	89.04-00.04	WGM7H, WGM4T, WGM4S, WGM7T, WGM4H, WGM1D, WG6AD, WG6AF, WG61K, WG64T, WG61D, WGZ4T, WG61T, WG67T, WG61H, WG67H, WG64H(フロントドラム)	—	—	**ドラム**	**ドラム**	
		99.04-00.04	WG6AT (フロントドラム)	—	—	—		
		99.04-00.04	WG6AT (フロントディスク)	**SN896**	**C617P**	—		

MAZDA

MAZDA

C/#…車台番号　DVS…横滑り防止装置　GVW…車両総重量
VDC…横滑り防止装置　VSA…横滑り防止装置　VSC…横滑り防止装置

車種 Model	排気量 cc	年式 Year	車両型式 Body Type	フロント(Fr) ディスクパッド Pad	フロント(Fr) シールキット Sealkit	フロント(Fr) ブレーキシュー Shoe	リヤ(Rr) パッド&シュー Pad or Shoe	リヤ(Rr) シールキット Sealkit
タイタン 4600 TITAN 4600	4600	00.04-04.07	WH65T, WH63F, WH68G, WH63G, WH63H, WH65D, WH65G, WH65H, WH6HD, WH6HH, WH68H, WH68K, WH69H, WH69G(フロントドラム)	—	—	**ドラム**	**ドラム**	
		00.04-04.07	WH65T, WH63F, WH68G, WH63G, WH63H, WH65D, WH65G, WH65H, WH6HD, WH6HH, WH68H, WH68K, WH69H, WH69G(フロントディスク)	**SN896**	**C617P**	—		
		05.05-	LKR, LPR82 (CNGフロントドラム)	—	—	**ドラム**		
		05.05-07.07	LPR82 (CNGフロントディスク)(2.0, 2.95t)	**SN896**	**C617AP**	—		
		05.05-07.07	LPR82 (CNGフロントディスク)(3.0t)	**SN904**	**A656P**	—		
		07.07-	LPR82 (CNG) , ハイドロアシストブレーキ付	**SN904**	**A656P**	—		
		07.07-	LPR82 (CNG)ハイドロアシストブレーキ除	**SN896**	**C617AP**	—		
		04.07-07.07	LKR81, 82 (CNGフロントディスク)	**SN896**	**C617AP**	—		
		07.07-	LKR, LJR, LMR, LLR82 (CNG)フロントドラム	—	—	**ドラム**		
		07.07-	LKR, LJR, LMR, LLR82 (CNG)独立懸架除	**SN896**	**C617AP**	—		
		07.07-	LKR, LJR, LMR, LLR82 (CNG)独立懸架付 GVW 5.0t以下	**SN932**	**A721P**	—		
		07.07-	LKR, LJR, LMR, LLR82 (CNG)独立懸架付 GVW 5.0t超	**SN896**	**C617AP**	—		
		04.07-	LKR, LPR81 (LPGフロントドラム)	—	—	**ドラム**		
		04.07-07.02	LKR81 (LPG) Sタイヤ	**SN932**	**A721P**	—		
		04.07-07.02	LKR81 (LPG) Wタイヤ	**SN896**	**C617P**	—		
		04.07-07.02	LPR81 (LPGフロントディスク) 2.0t	**SN896**	**C617AP**	—		
		05.08-07.02	LPR81 (LPGフロントディスク) 2.95t	**SN896**	**C617AP**	—		
		04.07-07.02	LPR81 (LPGフロントディスク) 3.0t	**SN904**	**A656P**	—		
タイタン 4800 TITAN 4800	4800	04.07-07.01	LKR81, LPR81 (フロントドラム)	—	—	**ドラム**	**ドラム**	
		04.07-07.01	LKR81 (フロントディスク)(低床, Sタイヤ)	**SN932**	**A721P**	—		
		04.07-07.01	LKR81 (フロントディスク) 2.0t(ダンプシャーシ, 塵芥車又はバキュームカー, PTOフライホイール付)	**SN896**	**C617AP**	—		
		04.07-07.01	LKR81 (フロントディスク) 2.0t(ダンプシャーシ, 塵芥車又はバキュムカー, PTOフライホイール付)除	**SN932**	**A721P**	—		
		04.07-07.01	LKR81 (フロントディスク)(独立懸架除, ABS&ASR除)	**SN896**	**C617AP**	—		
		04.07-07.01	LKR81 (フロントディスク) 2.0t(強化ダンプ)	**SN896**	**C617AP**	—		
		04.07-07.01	LKR81 (フロントディスク) 3.0t(独立懸架, ABS&ASR)	**SN896**	**C617AP**	—		
		04.07-07.01	LKR81 (フロントディスク) Wキャブ(低床, ABS, ASR付)	**SN932**	**A721P**	—		
		04.07-07.01	LKR81 (フロントディスク) Wキャブ(セミロング, ABS&ASR除)	**SN896**	**C617AP**	—		
		04.07-07.01	LPR81N (フロントディスク)3.0t(独立懸架, 高床, フルフラットロー)ABS&ASR除	**SN904**	**A656P**	—		
		04.07-07.01	LPR81N (フロントディスク)3.0t(独立懸架, フラットロー) ABS&ASR除	**SN896**	**C617AP**	—		
		04.07-07.01	LPR81 (フロントディスク)3.0t, 独立懸架, ABS&ASR付	**SN896**	**C617AP**	—		
		04.07-07.01	LPR81 (フロントディスク)ABS&ASR付	**SN896**	**C617AP**	—		
		04.07-07.01	LPR81 (フロントディスク)2.0t, 独立懸架	**SN896**	**C617AP**	—		
		05.07-07.01	LPR81 (フロントディスク)3.5t, 独立懸架	**SN896**	**C617AP**	—		
		05.08-07.01	LPR81 (フロントディスク), 2.0t, 3.0tベース, 独立懸架	**SN896**	**C617AP**	—		

H04	05	06	07	08	09	10	11	12	13	14	15	16	17	18	19	20	21	22	23	24	25	26	27	28	29	30	R01	02	03	04	05	06	07
1992	93	94	95	96	97	98	99	00	01	02	03	04	05	06	07	08	09	10	11	12	13	14	15	16	17	18	19	20	21	22	23	24	25

車種 Model	排気量 cc	年式 Year	車両型式 Body Type	フロント(Fr)			リヤ(Rr)	
				ディスクパッド Pad	シールキット Sealkit	ブレーキシュー Shoe	パッド&シュー Pad or Shoe	シールキット Sealkit
タイタン 4800 TITAN 4800	4800	05.08-07.01	LPR81 (フロントディスク), 独立懸架除, ABS&ASR付	**SN896**	**C617AP**	**—**	**ドラム**	
		04.07-07.01	LPR81 (フロントディスク) Wキャブ	**SN896**	**C617AP**	**—**		
		05.08-07.01	LPR81 (フロントディスク)3.5t, 独立懸架	**SN904**	**A656P**	**—**		
		04.07-07.01	LKS, LPS81 (フロントドラム)	**—**	**—**	**ドラム**		
		04.07-07.01	LPS81 (フロントデスク) (2t)	**SN896**	**C617AP**	**—**		
		04.07-07.01	LPS81 (フロントデスク) (3.5t)	**SN904**	**A656P**	**—**		
		04.07-07.01	LPS81 (フロントデスク) , セミロングボディ	**SN904**	**A656P**	**—**		
		04.07-07.01	LKS81 (フロントディスク)	**SN836P**	**A429P**	**—**		
タイタン 5200 TITAN 5200	5200	07.02-11.06	LPR75 フロントドラム	**—**	**—**	**ドラム**	**ドラム**	
		07.02-11.06	LPR75 ハイドロアシストブレーキ無	**SN896**	**C617AP**	**—**		
		07.02-11.06	LPR75 ハイドロアシストブレーキ付	**SN904**	**A656P**	**—**		

SPECIFIC INDEX FOR HONDA

CAR NAME	PAGE
CR-V	105
CR-X	105
CR-Z	105
Honda e	105
MDX	105
N BOX	105
N BOX SLASH	105
N BOX+	105
N-ONE	105
N VAN	106
N WGN	106
NSX	106
S2000	106
S660	106
S-MX	106
WR-V	106
Z	106
ZR-V	106
アヴァンシア　AVANCIER	106
アクティ バン/ストリート　ACTY VAN/STREET	106
アクティ トラック　ACTY TRUCK	106
アコード　ACCORD	106
アコード ハイブリッド　ACCORD HYBRID	107
アコード/トルネオ　ACCORD/TORNEO	107
アコード クーペ　ACCORD COUPE	107
アコード ワゴン　ACCORD WAGON	107
アコード ツアラー　ACCORD TOURER	107
アスコット　ASCOT	107
アスコット イノーバー　ASCOT INNOVA	107
インサイト　INSIGHT	108
インスパイア/セイバー　INSPIRE/SABER	108
インテグラ　INTEGRA	108
ヴェゼル　VEZEL	108
エアウェイブ　AIRWAVE	108
エディックス　EDIX	108
エリシオン　ELYSION	109
エレメント　ELEMENT	109
オデッセイ　ODYSSEY	109
オデッセイ ハイブリッド　ODYSSEY HYBRID	109

CAR NAME	PAGE
オルティア　ORTHIA	109
キャパ　CAPA	109
グレイス　GRACE	109
クラリティ　CLARITY	109
クロスロード　CROSS ROAD	109
ザッツ　THAT'S	109
ジェイド　JADE	109
シティ　CITY	109
シビック　CIVIC	109
シビック フェリオ　CIVIC FERIO	110
ジャズ　JAZZ	111
シャトル/シャトルHV　SHUTTLE	111
ステップ ワゴン　STEP WGN	111
ステップ ワゴン スパーダ　STEP WGN SPADA	111
ストリーム　STREAM	111
ゼスト/ゼストスパーク　ZEST/ZEST SPARK	111
トゥディ　TODAY	111
ドマーニ　DOMANI	112
パートナー　PARTNER	112
バモス　VAMOS	112
バモス ホビオ　VAMOS HOBIO	112
ビート　BEAT	112
ビガー　VIGOR	112
フィット/フィット アリア　FIT/FIT ARIA	112
フィット ハイブリッド　FIT HYBRID	113
フィット シャトル　FIT SHUTTLE	113
プレリュード　PRELUDE	113
フリード　FREED	113
フリード/フリードプラス　FREED/FREEDPLUS	113
フリード スパイク　FREED SPIKE	113
フリード ハイブリッド　FREED HYBRID	113
ホライゾン　HORIZON	113
モビリオ/モビリオ スパイク　MOBILIO/MOBILIO SPIKE	113
ライフ　LIFE	113
ラグレイト　LAGREAT	114
ラファーガ　RAFAGA	114
レジェンド　LEGEND	114
ロゴ　LOGO	114

H04	05	06	07	08	09	10	11	12	13	14	15	16	17	18	19	20	21	22	23	24	25	26	27	28	29	30	R01	02	03	04	05	06	07
1992	93	94	95	96	97	98	99	00	01	02	03	04	05	06	07	08	09	10	11	12	13	14	15	16	17	18	19	20	21	22	23	24	25

車種 Model	排気量 cc	年式 Year	車両型式 Body Type	フロント(Fr)			リヤ(Rr)	
				ディスクパッド Pad	シールキット Sealkit	ブレーキシュー Shoe	パッド&シュー Pad or Shoe	シールキット Sealkit
CR-V	1500	18.08-	RW1	**SN190P**	**TP121D**	—	**SN342P**	—
		18.08-	RW2(4WD)	**SN190P**	**TP121D**	—	**SN342P**	—
	2000	95.10-01.09	RD1, 2 (A/T)	**SN870P**	**A455P**	—	**ドラム**	
		97.09-01.09	RD1, 2 (M/T)	**SN423P**	**TP53**	—		
		01.09-04.09	RD4	**SN903P**	**A662P**	—	**SN598P**	**TP64**
		01.09-04.09	RD5 (ATのVSA無, MT)	**SN903P**	**A662P**	—	**SN598P**	**TP64**
		01.09-04.09	RD5 (ATのVSA付)	**SN597P**	**A663P**	—	**SN598P**	**TP64**
		11.11-16.08	RM1	**SN190P**	**TP121D**	—	**SN598P**	**TP64**
		18.08-	RT5	—	—	—	**SN342P**	—
		18.08-	RT6(4WD)	—	—	—	**SN342P**	—
	2400	04.09-06.10	RD6, 7	**SN597P**	**A663P**	—	**SN598P**	**TP64**
		06.10-11.10	RE3, 4	**SN444P**	**TP120D**	—	**SN598P**	**TP64**
		11.11-16.08	RM4	**SN190P**	**TP120D**	—	**SN598P**	**TP64**
CR-X	1500	92.03-95.05	EG1 (ABS無)	**SN425P**	**TP67**	—	**ドラム**	
		92.03-95.05	EG1 (ABS付)	**SN421P**	**TP68**	—	**SN427P**	**TP34**
	1600	92.03-99.08	EG2	**SN421P**	**TP68**	—	**SN427P**	**TP34**
		95.05-99.08	EJ4	**SN425P**	**TP67**	—	**ドラム**	
CR-Z	1500	10.02-15.08	ZF1, 2	**SN149P**	**TP68**	—	**SN419P**	**TP54**
		15.08-17.01	ZF2	**SN597P**	**A663P**	—	**SN222P**	**TP54**
Honda e	—	20.09-	ZC7	**SN323P**	—	—	**SN364P**	—
MDX	3500	03.03-06.06	YD1	**SN923P**	**A450P**	—	—	—
N BOX	660	11.12-13.12	JF1 ※1	**SN569P/ SN569PS★**	**TP89**	—	**ドラム**	
		13.12-17.08	JF1 ※2	**SN215P/ SN215PS★**	**TP89**	—		
		11.11-17.08	JF1(ターボ付) ※3	**SN124P**	**SP403**	—		
		11.11-17.08	JF2 ※3	**SN124P**	**SP403**	—		
		17.09-23.09	JF3(ターボ無)	**SN215P/ SN215PS★**	**TP89**	—		
		17.09-23.09	JF3(ターボ付), JF4	**SN211P**	**TP80**	—		—
		23.09-	JF5, JF6	**SN211P**	—		**ドラム**	
N BOX SLASH	660	14.12-20.02	JF2(ターボ無)	**SN215P/ SN215PS★**	**TP89**	—	**ドラム**	
		14.12-16.09	JF1(ターボ付)	**SN124P**	**SP403**	—		
		16.09-20.02	JF1(ターボ付)	**SN124P**	**MP125**	—		
N BOX+	660	12.07-20.02	JF1, 2	**SN124P**	**SP403**	—	**ドラム**	
N-ONE	660	12.10-14.05	JG1, 2 ※4	**SN569P/ SN569PS★**	**TP89**	—	**ドラム**	
		14.05-20.03	JG1, 2(ターボ無) ※5	**SN215P/ SN215PS★**	**TP89**	—		
		12.10-16.06	JG1, 2(ターボ付) ※6	**SN124P**	**SP403**	—		
		16.06-20.03	JG1, 2(ターボ付) ※6	**SN124P**	—	—		
		20.11-	JG3, 4	**SN211P**	**TP80**	—		

★マークが付いている品番はシム入りパッドを示しています
※1 C/#1000001-1400000
※2 C/#1400001-2000000
※3 C/#2000001-
※4 C/#1000001-1100000
※5 C/#1100001-
※6 C/#2000001-

HONDA

C/#…車台番号　DVS…横滑り防止装置　GVW…車両総重量
VDC…横滑り防止装置　VSA…横滑り防止装置　VSC…横滑り防止装置

車種 Model	排気量 cc	年式 Year	車両型式 Body Type	フロント(Fr) ディスクパッド Pad	フロント(Fr) シールキット Sealkit	フロント(Fr) ブレーキシュー Shoe	リヤ(Rr) パッド&シュー Pad or Shoe	リヤ(Rr) シールキット Sealkit
N VAN	660	18.07-	JJ1	SN215P/ SN215PS★	TP89	—	ドラム	
		18.07-	JJ2(4WD)	SN215P/ SN215PS★	TP89	—		
N WGN	660	13.11-19.06	JH1, 2 (ターボ無)	SN215P/ SN215PS★	TP89	—	ドラム	
		13.11-19.06	JH1, 2 (ターボ付)	SN124P	SP403	—		
		19.08-	JH3	※7	※7	—		
		19.08-	JH4	SN211P	TP80	—		
NSX	3000	90.09-99.11	NA1	SN423P	C211P	—	—	—
		92.11-95.09	NA1 (TYPE-R)	—	—	—	—	—
		99.11-05.12	NA1 (00モデル)	SN423P	—	—	—	—
	3200	97.01-99.11	NA2	SN423P	C211P	—	—	—
		99.11-05.12	NA2 (00モデル)	SN423P	—	—	—	—
		02.05-05.12	NA2 (TYPE-R)	—	—	—	—	—
	3500	16.08-	NC1	—	—	—		
S2000	2000	99.04-05.11	AP1	SN434P	TP68	—	SN419P	—
	2200	05.11-09.08	AP2	SN434P	TP68	—	SN419P	—
S660	660	15.04-22.03	JW5	SN215P/ SN215PS★	—	—	SN419P	—
S-MX	2000	96.11-02.04	RH1, 2	SN423P	TP53	—	ドラム	
WR-V	1500	24.03-	DG5	—	—	—	ドラム	
Z	660	98.10-02.01	PA1	—	—	—	ドラム	
ZR-V	1500	23.03-	RZ3, RZ5	SN369P	—	—	—	—
	2000	23.03-	RZ6, RZ4	SN369P	—	—	—	—
アヴァンシア AVANCIER	2300	99.09-03.07	TA1	SN423P	TP53	—	SN426P	TP64
		99.09-03.07	TA2	SN431P	TP53	—	SN426P	TP64
	3000	99.09-03.07	TA3	SN423P	TP53	—	SN426P	TP64
		00.02-03.07	TA4	SN431P	TP53	—	SN426P	TP64
アクティ バン/ストリート ACTY VAN/STREET	660	90.02-99.06	HH3, 4	SN414	TP27	—	ドラム	
		99.06-15.03	HH5, 6	SN569P/ SN569PS★	TP89	—		
		15.03-18.07	HH5, 6	SN215P/ SN215PS★	TP89	—		
アクティ トラック ACTY TRUCK	660	90.02-99.07	HA3, 4, 5	SN414	TP27	—	ドラム	
		99.05-09.12	HA6, 7	SN569P/ SN569PS★	TP89	—		
		09.12-15.03	HA8, 9	SN569P/ SN569PS★	TP89	—		
		15.03-21.04	HA8, 9	SN215P/ SN215PS★	TP89	—		
アコード ACCORD	1800	89.09-97.09	CB1, CD3 (リヤドラム)	SN418P	TP53	—	ドラム	
		89.09-97.09	CB1, CD3, CB2 (リヤディスク)	SN418P	TP53	—	SN419P	TP54

★マークが付いている品番はシム入りパッドを示しています
※7 SN215P/TP-89又はSN211P/TP-80

H04	05	06	07	08	09	10	11	12	13	14	15	16	17	18	19	20	21	22	23	24	25	26	27	28	29	30	R01	02	03	04	05	06	07
1992	93	94	95	96	97	98	99	00	01	02	03	04	05	06	07	08	09	10	11	12	13	14	15	16	17	18	19	20	21	22	23	24	25

車種 Model	排気量 cc	年式 Year	車両型式 Body Type	フロント(Fr)			リヤ(Rr)	
				ディスクパッド Pad	シールキット Sealkit	ブレーキシュー Shoe	パッド&シュー Pad or Shoe	シールキット Sealkit
アコード ACCORD	2000	89.09-97.09	CB3, CD4 (リヤドラム)	**SN418P**	**TP53**	—	**ドラム**	
		89.09-97.09	CB3, 4, CD4 (リヤディスク)	**SN418P**	**TP53**	—	**SN419P**	**TP54**
		02.10-08.11	CL7 (EURO-R)	**SN431P**	**TP53**	—	**SN419P**	**TP54**
		02.10-08.11	CL7 (EURO-R除), CL8	**SN435P**	**TP53**	—	**SN419P**	**TP54**
		11.02-13.03	CU1	—	—	—	**SN359P**	—
		20.02-	CV3	—	—	—	**SN360P**	
		24.02-	CY2	—	—	—	—	—
	2200	93.09-97.09	CD5 (リヤドラム)	**SN418P**	**TP53**	—	**ドラム**	
		93.09-97.09	CD5 (リヤディスク)	**SN418P**	**TP53**	—	**SN419P**	**TP54**
		93.09-97.09	CD6	**SN423P**	**TP53**	—	**SN419P**	**TP54**
	2400	02.10-08.11	CL9	**SN431P**	**TP53**	—	**SN419P**	**TP54**
		08.12-11.02	CU2	**SN431P**	**TP53**	—	**SN359P**	**TP64**
		11.02-13.03	CU2	**SN358P**	—	—	**SN598P**	**TP64**
アコード ハイブリッド ACCORD HYBRID	2000	13.06-16.05	CR5, CR6	**SN213P**	—	—	**SN598P**	**TP64**
		16.04-02.02	CR7	**SN213P**	—	—	**SN222P**	—
アコード/トルネオ ACCORD/TORNEO	1800	97.09-02.10	CF3	**SN430P**	**TP90**	—	**SN419P**	**TP54**
	2000	97.09-02.10	CF4, 5, CL3	**SN423P**	**TP53**	—	**SN419P**	**TP54**
	2200	00.06-02.10	CL1 (EURO-R)	**SN431P**	**TP53**	—	**SN419P**	**TP54**
アコード クーペ ACCORD COUPE	2000	90.04-94.02	CB6	**SN418P**	**TP53**	—	**SN419P**	**TP54**
	2200	90.04-94.02	CB7	**SN418P**	**TP53**	—	**SN419P**	**TP54**
		94.02-96.12	CD7	**SN852P**	**A455P**	—	**SN419P**	**TP54**
		94.02-96.12	CD8	**SN423P**	**TP53**	—	**SN419P**	**TP54**
アコード ワゴン ACCORD WAGON	2000	04.10-08.12	CM1	**SN435P**	**TP53**	—	**SN426P**	**TP64**
	2200	91.04-94.02	CB9	**SN418P**	**TP53**	—	**SN419P**	**TP54**
		94.02-97.09	CE1	**SN852P**	**A455P**	—	**SN419P**	**TP54**
		96.09-97.09	CF2	**SN423P**	**TP53**	—	**SN419P**	**TP74**
	2300	97.10-02.10	CF6, 7, CH9, CL2	**SN423P**	**TP53**	—	**SN419P**	**TP54**
	2400	02.11-08.12	CM2 (24T, タイプS)CM3 (24T)	**SN431P**	**TP53**	—	**SN426P**	**TP64**
		02.11-08.12	CM2 (24E, 24EL), CM3 (24E, 24EL)	**SN435P**	**TP53**	—	**SN426P**	**TP64**
アコード ツアラー ACCORD TOURER	2400	11.02-13.03	CW1	—	—	—	**SN359P**	—
		08.12-11.02	CW2	**SN431P**	**TP53**	—	—	—
		08.12-13.03	CW2	**SN358P**	—	—	**SN598P**	**TP64**
アスコット ASCOT	1800	89.09-93.10	CB1 (リヤドラム)	**SN418P**	**TP53**	—	**ドラム**	
		89.09-93.10	CB1 (リヤディスク)	**SN418P**	**TP53**	—	**SN419P**	**TP54**
	2000	89.09-93.10	CB2	**SN418P**	**TP53**	—	**SN419P**	**TP54**
		89.09-93.10	CB3 (リヤドラム)	**SN418P**	**TP53**	—	**ドラム**	
		89.09-93.10	CB3, 4 (リヤディスク)	**SN418P**	**TP53**	—	**SN419P**	**TP54**
		93.10-98.03	CE4 (ABS無)	**SN418P**	**TP53**	—	**ドラム**	
		93.10-98.03	CE4 (ABS付)	**SN418P**	**TP53**	—	**SN419P**	**TP54**
	2500	93.10-98.03	CE5	**SN423P**	**TP53**	—	**SN419P**	**TP54**
アスコット イノーバー ASCOT INNOVA	2000	92.02-97.09	CB3 (リヤドラム)	**SN418P**	**TP53**	—	**ドラム**	
		92.02-97.09	CB3, 4 (リヤディスク)	**SN418P**	**TP53**	—	**SN419P**	**TP54**
	2300	92.02-97.09	CC4, 5	**SN418P**	**TP53**	—	**SN419P**	**TP54**

HONDA

C/#…車台番号　DVS…横滑り防止装置　GVW…車両総重量
VDC…横滑り防止装置　VSA…横滑り防止装置　VSC…横滑り防止装置

車種 Model	排気量 cc	年式 Year	車両型式 Body Type	フロント(Fr) ディスクパッド Pad	フロント(Fr) シールキット Sealkit	フロント(Fr) ブレーキシュー Shoe	リヤ(Rr) パッド&シュー Pad or Shoe	リヤ(Rr) シールキット Sealkit
インサイト INSIGHT	1000	99.11-06.07	ZE1	—	—	—	ドラム	
	1300	09.02-14.04	ZE2	SN149P	TP68	—		
	1500	11.10-14.04	ZE3	SN149P	TP68	—		
		18.12-22.08	ZE4	—	—	—	SN364P	—
インスパイア/セイバー INSPIRE/SABER	2000	89.09-95.02	CB5 (リヤドラム)	SN418P	TP53	—	ドラム	
		89.09-95.02	CB5 (リヤディスク)	SN418P	TP53	—	SN419P	TP54
		92.01-98.10	CC3, UA1	SN428P	TP53	—	SN419P	TP74
	2500	92.01-98.10	CC2, UA2	SN423P	TP53	—	SN419P	TP54
		98.10-01.04	UA4	SN423P	TP53	—	SN426P	TP64
	3000	03.06-07.12	UC1	SN431P	TP53	—	SN419P	TP54
	3200	95.02-98.10	UA3	SN423P	TP53	—	SN419P	TP74
		98.10-01.04	UA5	SN431P	TP53	—	SN426P	TP64
	3500	07.12-12.10	CP3	SN431P	TP53	—	SN359P	TP64
インテグラ INTEGRA	1500	96.03-00.08	KE3	SN425P	TP67	—	ドラム	
	1600	91.10-93.05	DA5, 7 (リヤドラム)	SN765P	A211P	—		
		91.10-93.07	DA5, 7 (ZXIのABS無)	SN765P	A211P	—	SN427P	TP34
		91.10-93.07	DA5, 7 (ZXIのABS付)	SN416P	TP36	—	SN427P	TP34
		91.10-93.07	DA6, 8	SN416P	TP36	—	SN427P	TP34
		93.05-00.09	DC1 (ABS無)	SN425P	TP67	—	ドラム	
		93.05-00.09	DC1 (ABS付)	SN429P	TP69	—	SN427P	TP34
		93.07-00.09	DB6 (ABS無)	SN421P	TP68	—	ドラム	
		93.07-00.09	DB6 (ABS付)	SN429P	TP69	—	SN427P	TP34
		93.07-00.09	DB9	SN421P	TP68	—	ドラム	
	1800	91.10-93.07	DB1	SN416P	TP36	—	SN427P	TP34
		93.07-95.09	DB7	SN429P	TP69	—	SN427P	TP34
		95.10-98.01	DB8 (TYPE-R)(C/#～1300000)	SN429P	TP69	—	SN427P	TP34
		98.01-00.09	DB8 (TYPE-R)(C/#1300001～)	SN423P	TP53	—	SN419P	TP54
		93.07-00.09	DB8 (TYPE-R除)	SN429P	TP69	—	SN427P	TP34
		95.10-98.01	DC2 (TYPE-R)(C/#～1300000)	SN429P	TP69	—	SN427P	TP34
		98.01-00.09	DC2 (TYPE-R)(C/#1300001～)	SN423P	TP53	—	SN419P	TP54
		93.05-00.09	DC2 (TYPE-R除)	SN429P	TP69	—	SN427P	TP34
	2000	01.07-04.09	DC5 (iS)	SN421P	TP68	—	SN419P	TP54
		04.09-06.07	DC5 (TYPE-S)	SN434P	TP68	—	SN419P	TP54
		01.07-06.07	DC5 (TYPE-R) (bremboキャリパ)	—	—	—	SN419P	TP54
ヴェゼル VEZEL	1500	13.12-	RU1, 2, RV3, 4	SN312P	—	—	SN222P	—
		16.02-24.04	RU3, 4, RV5, 6	SN213P	—	—	SN222P	—
エアウェイブ AIRWAVE	1500	05.04-10.08	GJ1, 2	SN421P	TP68	—	ドラム	
エディックス EDIX	1700	04.07-06.11	BE1	SN421P	TP68	—	ドラム	
		04.07-06.11	BE2	SN595P	TP92	—	SN426P	TP64
	2000	04.07-09.08	BE3, 4	SN595P	TP92	—	SN426P	TP64
	2400	06.11-09.08	BE8	SN595P	TP92	—	SN426P	TP64

H04	05	06	07	08	09	10	11	12	13	14	15	16	17	18	19	20	21	22	23	24	25	26	27	28	29	30	R01	02	03	04	05	06	07
1992	93	94	95	96	97	98	99	00	01	02	03	04	05	06	07	08	09	10	11	12	13	14	15	16	17	18	19	20	21	22	23	24	25

車種 Model	排気量 cc	年式 Year	車両型式 Body Type	フロント(Fr)			リヤ(Rr)	
				ディスクパッド Pad	シールキット Sealkit	ブレーキシュー Shoe	パッド&シュー Pad or Shoe	シールキット Sealkit
エリシオン ELYSION	2400	04.05-13.10	RR1, 2	**SN923P**	**A450P**	—	**SN436P**	**TP64**
	3000	04.05-10.11	RR3, 4	**SN923P**	**A450P**	—	**SN436P**	**TP64**
	3500	07.01-13.10	RR5, 6 (EPB無)	**SN923P**	**A450P**	—	—	—
		07.01-13.10	RR5, 6 (EPB付)	**SN923P**	**A450P**	—	—	—
エレメント ELEMENT	2400	03.04-05.07	YH2	**SN597P**	—	—	**SN426P**	**TP64**
オデッセイ ODYSSEY	2200	94.10-97.08	RA1, 2	**SN423P**	**TP53**	—	**SN426P**	**TP64**
	2300	97.08-99.12	RA3, 4	**SN423P**	**TP53**	—	**SN426P**	**TP64**
		99.12-03.09	RA6, 7	**SN431P**	**TP53**	—	**SN426P**	**TP64**
	2400	03.10-13.09	RB1, 2, 3, 4 (アブソルート除)	**SN435P**	**TP53**	—	**SN436P**	**TP64**
		03.10-13.09	RB1, 2, 3, 4 (アブソルート)	**SN431P**	**TP53**	—	**SN436P**	**TP64**
		13.10-21.12	RC1, 2	**SN312P**	—	—	**SN598P**	**TP64**
	3000	97.10-99.12	RA5	**SN423P**	**TP53**	—	**SN426P**	**TP64**
		00.01-03.09	RA8, 9	**SN431P**	**TP53**	—	**SN426P**	**TP64**
オデッセイ ハイブリッド ODYSSEY HYBRID	2000	16.02-17.11	RC4 ※8	**SN312P**	—	—	**SN598P**	**TP64**
		17.11-	RC4 ※9	**SN312P**	—	—	**SN222P**	—
オルティア ORTHIA	1800	96.03-99.06	EL1	**SN429P**	**TP69**	—	**ドラム**	
	2000	96.03-02.01	EL2, 3	**SN429P**	**TP69**	—		
キャパ CAPA	1500	98.04-01.12	GA4, 6	**SN425P**	**TP67**	—	**ドラム**	
グレイス GRACE	1500	14.12-20.07	GM4, 5	**SN149P**	**TP90**	—	**ドラム**	
		15.06-20.07	GM6, 9, 9 (教習車)	**SN149P**	**TP68**	—		
クラリティ CLARITY	1500	18.07-21.08	ZC5, 4	**SN369P**	—	—	—	—
クロスロード CROSS ROAD	1800	07.02-10.08	RT1 (17インチ除)	**SN435P**	**TP53**	—	**SN436P**	**TP64**
		07.02-10.08	RT1 (17インチ)	**SN431P**	**TP53**	—	**SN436P**	**TP64**
		07.02-10.08	RT2	**SN431P**	**TP53**	—	**SN436P**	**TP64**
	2000	07.02-10.08	RT3, 4	**SN431P**	**TP53**	—	**SN436P**	**TP64**
ザッツ THAT'S	660	02.02-07.09	JD1, 2 (ターボ除)	**SN569P/ SN569PS★**	**TP89**	—	**ドラム**	
		02.02-06.03	JD1, 2 (ターボ付)	**SN432P**	**TP88**	—		
ジェイド JADE	1500	15.02-20.07	FR4	**SN597P**	**A663P**	—	**SN598P**	**TP64**
		15.05-20.07	FR5	**SN597P**	**A663P**	—	**SN598P**	**TP64**
シティ CITY	1200	88.08-94.06	GA1	**SN414**	**TP27**	—	**ドラム**	
	1300	88.08-94.06	GA2	**SN403**	**TP27**	—		
シビック CIVIC	1300	89.08-92.10	EF1	**SN403**	**TP27**	—	**ドラム**	
		87.06-92.10	EY2	**SN403**	**TP27**	—		
		92.10-97.02	EY2	**SN425P**	**TP67**	—		
		91.09-95.09	EG3	**SN424P**	**TP27**	—		
		95.09-00.09	EK2 (ABS無)	**SN424P**	**TP27**	—		
		95.09-00.09	EK2 (ABS付)	**SN425P**	**TP67**	—		
		01.12-05.09	ES9 (ハイブリット)	**SN437P**	**TP68**	—		
		05.09-10.12	FD3 (リヤドラム) (ハイブリット)	**SN437P**	**TP68**	—		

★マークが付いている品番はシム入りパッドを示しています
※8 C/#-1150000
※9 C/#1150000-

HONDA

C/#…車台番号　DVS…横滑り防止装置　GVW…車両総重量
VDC…横滑り防止装置　VSA…横滑り防止装置　VSC…横滑り防止装置

車種 Model	排気量 cc	年式 Year	車両型式 Body Type	フロント(Fr) ディスクパッド Pad	フロント(Fr) シールキット Sealkit	フロント(Fr) ブレーキシュー Shoe	リヤ(Rr) パッド&シュー Pad or Shoe	リヤ(Rr) シールキット Sealkit
シビック CIVIC	1300	05.09-10.12	FD3 (リヤディスク) (ハイブリット)	**SN437P**	**TP68**	—	**SN419P**	**TP54**
	1500	87.06-92.10	EF2	**SN403**	**TP27**	—	**ドラム**	
		92.10-97.02	EF2	**SN424P**	**TP27**	—		
		92.10-97.02	EY4	**SN425P**	**TP67**	—		
		91.09-95.09	EG4 (MX, ETI)	**SN424P**	**TP27**	—		
		91.09-95.09	EG4 (VTIのABS無)	**SN425P**	**TP67**	—		
		91.09-95.09	EG4 (VTIのABS付)	**SN421P**	**TP68**	—	**SN427P**	**TP34**
		95.09-00.09	EK3 (RIのABS無)	**SN424P**	**TP27**	—	**ドラム**	
		95.09-00.09	EK3 (RIのABS付, VTI)	**SN425P**	**TP67**	—		
		00.09-05.09	EU1, 2	**SN421P**	**TP68**	—		
		17.09-20.08	FC1	**SN597P**	—	—	**SN318P**	—
		17.09-21.06	FK7	**SN597P**	—	—	**SN318P**	—
		21.09-	FL1	**SN597P**	—	—	—	—
	1600	87.06-97.02	EF3	**SN410P**	**TP33**	—	**SN427P**	**TP34**
		87.06-91.08	EF5	**SN410P**	**TP33**	—	**ドラム**	
		92.10-97.02	EY5	**SN425P**	**TP67**	—		
		93.02-96.12	EJ1	**SN421P**	**TP68**	—		
		96.01-96.12	EJ7	—	—	—		
		91.09-95.09	EG5 (ABS無)	**SN425P**	**TP67**	—	**SN427P**	**TP34**
		91.09-95.09	EG5 (ABS付)	**SN421P**	**TP68**	—	**SN427P**	**TP34**
		91.09-00.09	EG6, EK4	**SN421P**	**TP68**	—	**SN427P**	**TP34**
		97.08-00.09	EK9	**SN423P**	**TP53**	—	**SN419P**	**TP54**
		99.02-05.05	EN1	—	—	—	**ドラム**	
	1700	00.09-05.09	EU3 (X), EU4	**SN421P**	**TP68**	—		
		02.10-05.09	EU3 (XS)	**SN421P**	**TP68**	—	**SN419P**	**TP54**
		01.02-05.05	EN2	**SN870P**	—	—	**ドラム**	
	1800	05.09-10.08	FD1	**SN443P**	**TP92**	—	**SN419P**	**TP54**
	2000	01.12-05.09	EP3	**SN434P**	**TP68**	—	**SN419P**	**TP54**
		06.04-10.08	FD2 (タイプR除)	**SN443P**	**TP92**	—	**SN419P**	**TP54**
		07.03-10.08	FD2 (タイプR)	—	—	—	**SN419P**	**TP54**
		17.09-21.07	FK8	—	—	—	—	—
		22.07-	FL4	—	—	—	—	—
シビック フェリオ CIVIC FERIO	1300	91.07-00.09	EG7, EK2 (MT, ABS無)	**SN424P**	**TP27**	—	**ドラム**	
		91.07-00.09	EG7, EK2 (AT, ABS付)	**SN425P**	**TP67**	—		
	1500	91.07-95.08	EG8 (MT車)	**SN424P**	**TP27**	—		
		91.07-95.08	EG8 (AT車)	**SN425P**	**TP67**	—		
		91.07-95.08	EG8 (VTIのABS無)	**SN425P**	**TP67**	—		
		91.07-95.08	EG8 (VTIのABS付)	**SN421P**	**TP68**	—	**SN427P**	**TP34**
		95.09-00.09	EK3 (MI, ML, VI)	**SN425P**	**TP67**	—	**ドラム**	
		98.08-00.09	EK3 (VI-RS)	**SN421P**	**TP68**	—	**SN427P**	**TP34**
		00.09-05.09	ES1	**SN425P**	**TP67**	—	**ドラム**	
		00.09-05.09	ES2	**SN421P**	**TP68**	—		
	1600	91.07-95.08	EG9	**SN421P**	**TP68**	—	**SN427P**	**TP34**

H04	05	06	07	08	09	10	11	12	13	14	15	16	17	18	19	20	21	22	23	24	25	26	27	28	29	30	R01	02	03	04	05	06	07
1992	93	94	95	96	97	98	99	00	01	02	03	04	05	06	07	08	09	10	11	12	13	14	15	16	17	18	19	20	21	22	23	24	25

車種 Model	排気量 cc	年式 Year	車両型式 Body Type	フロント(Fr)			リヤ(Rr)	
				ディスクパッド Pad	シールキット Sealkit	ブレーキシュー Shoe	パッド&シュー Pad or Shoe	シールキット Sealkit
シビック フェリオ CIVIC FERIO	1600	91.07-95.08	EH1 (RTX)	**SN425P**	**TP67**	—	**ドラム**	
		91.07-95.08	EH1 (RTSI)	**SN421P**	**TP68**	—		
		93.08-95.08	EJ3 (リヤドラム)	**SN421P**	**TP68**	—		
		93.08-95.08	EJ3 (リヤディスク)	**SN421P**	**TP68**	—	**SN427P**	**TP34**
		95.09-00.09	EK4	**SN421P**	**TP68**	—	**SN427P**	**TP34**
		95.09-00.09	EK5	**SN421P**	**TP68**	—	**ドラム**	
		97.01-98.08	EK8	**SN425P**	**TP67**	—		
	1700	00.09-05.09	ES3 (リヤドラム)	**SN421P**	**TP68**	—		
		00.09-05.09	ES3 (リヤディスク)	**SN421P**	**TP68**	—	**SN419P**	**TP54**
		03.09-05.09	ET2	**SN421P**	**TP68**	—	**ドラム**	
ジャズ JAZZ	3100	93.10-98.07	UCS69	**SN828P**	**A386P**	—	**SN829P**	**A387P**
シャトル/シャトルHV SHUTTLE	1500	15.05-	GK8, GK9	**SN149P**	**TP68**	—	**ドラム**	
		15.05-	GP7(HV), GP8(HV)	**SN149P**	**TP90**	—		
ステップ ワゴン STEP WGN	1500	15.04-22.04	RP1, 2	**SN312P**	—	—	**SN598P**	**TP64**
		22.05-	RP6, RP7, RP8	**SN312P**	—	—	**SN367**	—
	2000	96.05-05.04	RF1, 2, 3, 4, 5, 6	**SN423P**	**TP53**	—	**SN426P**	**TP64**
		05.05-09.10	RG1, 2	**SN435P**	**TP53**	—	**SN436P**	**TP64**
		09.10-15.04	RK1, 2	**SN597P**	**A663P**	—	**SN598P**	**TP64**
		22.05-	RP8	**SN312P**	—	—	—	—
	2400	03.06-05.04	RF7, 8	**SN423P**	**TP53**	—	**SN426P**	**TP64**
		05.05-09.10	RG3, 4	**SN435P**	**TP53**	—	**SN436P**	**TP64**
ステップ ワゴン スパーダ STEP WGN SPADA	1500	15.04-22.04	RP3, 4	**SN312P**	—	—	**SN598P**	**TP64**
	2000	09.10-15.04	RK5, 6	**SN597P**	**A663P**	—	**SN598P**	**TP64**
		17.09-22.04	RP5(ハイブリッド)	**SN312P**	—	—	**SN222P**	—
ストリーム STREAM	1700	00.10-06.07	RN1 (アブソルート除), RN2	**SN421P**	**TP68**	—	**ドラム**	
		03.09-06.07	RN1 (アブソルート)	**SN595P**	**TP92**	—	**SN426P**	**TP64**
	1800	06.07-14.05	RN6 (～C/#3100000)	**SN435P**	**TP53**	—	**SN436P**	**TP64**
		06.07-14.05	RN6 (C/#3100001～)	**SN435P**	**TP53**	—	**ドラム**	
		06.07-14.05	RN7	**SN435P**	**TP53**	—	**SN436P**	**TP64**
	2000	00.10-06.07	RN3, 4, 5	**SN595P**	**TP92**	—	**SN426P**	**TP64**
		06.07-14.05	RN8, 9	**SN435P**	**TP53**	—	**SN436P**	**TP64**
ゼスト/ゼストスパーク ZEST/ZEST SPARK	660	06.03-12.11	JE1, 2 (ターボ無)	**SN569P/ SN569PS★**	**TP89**	—	**ドラム**	
		06.03-12.11	JE1, 2 (ターボ付)	**SN124P**	**SP403**	—		
		06.03-12.11	JE1 (福祉車輌)	**SN124P**	**SP403**	—		
トゥディ TODAY	660	90.02-93.01	JA2, 3JW3, 4	**SN422**	**TP27**	—	**ドラム**	
		94.09-98.10	JW3, 4 (C/#2100001～)	**SN569P/ SN569PS★**	**TP27**	—		
		93.02-98.10	JW3 (プロ) (C/#2010111～)JW4 (プロ) (C/#2001462～)	**SN422**	**TP27**	—		
		93.01-98.10	JA4, 5	**SN569P/ SN569PS★**	**TP27**	—		

★マークが付いている品番はシム入りパッドを示しています

HONDA

HONDA

C/#…車台番号　DVS…横滑り防止装置　GVW…車両総重量
VDC…横滑り防止装置　VSA…横滑り防止装置　VSC…横滑り防止装置

車種 Model	排気量 cc	年式 Year	車両型式 Body Type	フロント(Fr) ディスクパッド Pad	フロント(Fr) シールキット Sealkit	フロント(Fr) ブレーキシュー Shoe	リヤ(Rr) パッド&シュー Pad or Shoe	リヤ(Rr) シールキット Sealkit
ドマーニ DOMANI	1500	94.02-00.08	MA7, MB3	SN425P	TP67	—	ドラム	
	1600	92.10-98.03	MA4, 6 (ABS無)	SN425P	TP67	—		
		92.10-98.03	MA4, 6 (ABS付)	SN421P	TP68	—	SN427P	TP34
		97.01-00.08	MB4	SN425P	TP67	—	ドラム	
		97.01-00.08	MB5	SN421P	TP68	—		
	1800	92.10-98.03	MA5 (リヤドラム)	SN421P	TP68	—		
		92.10-98.03	MA5 (リヤディスク)	SN421P	TP68	—	SN427P	TP34
パートナー PARTNER	1300	96.03-03.08	EY6	SN425P	TP67	—	ドラム	
	1500	96.03-06.03	EY7	SN425P	TP67	—		
		06.03-10.08	GJ3, 4	SN425P	TP67	—		
	1600	96.03-06.03	EY8, 9	SN425P	TP67	—		
バモス VAMOS	660	99.05-18.05	HM1, 2	SN569P/ SN569PS★	TP89	—	ドラム	
バモス ホビオ VAMOS HOBIO	660	03.04-18.05	HM3, 4	SN569P/ SN569PS★	TP89	—	ドラム	
		03.04-15.03	HJ1, 2	SN569P/ SN569PS★	TP89	—		
		15.03-18.05	HJ1, 2	SN215P/ SN215PS★	TP89	—		
ビート BEAT	660	91.03-97.02	PP1	SN422	TP27	—	SN427P	TP54
ビガー VIGOR	2000	89.09-95.02	CB5 (リヤドラム)	SN418P	TP53	—	ドラム	
		89.09-95.02	CB5 (リヤディスク)	SN418P	TP53	—	SN419P	TP54
		92.01-95.02	CC3	SN428P	TP53	—	SN419P	TP64
	2500	92.01-95.02	CC2	SN423P	TP53	—	SN419P	TP54
フィット/フィット アリア FIT/FIT ARIA	1300	01.06-07.10	GD1, 6	SN424P	TP89	—	ドラム	
		01.06-07.10	GD2, 7	SN425P	TP67	—		
		07.10-09.11	GE6 (14"ホイール)	SN424P	TP89	—		
		07.10-09.11	GE6 (14"ホイール除く), GE7	SN421P	TP68	—		
		09.11-13.09	GE6 (14"ホイール)	SN424P	TP89	—	SN427P	TP34
		09.11-13.09	GE6 (14"ホイール除く)	SN149P	TP68	—	SN427P	TP34
		09.11-13.09	GE7	SN149P	TP68	—	ドラム	
		13.09-17.06	GK3(14インチタイヤ)	SN211P	TP68 ※10	—		
		13.09-17.06	GK3(15インチタイヤ)	SN149P	—	—		
		17.06-20.02	GK3	SN149P	—	—		
		13.09-20.02	GK4	SN149P	TP68	—	ドラム	—
		20.01-22.09	GR1, 2, 5, 7	SN149P	—	—	—	—
	1500	02.09-07.10	GD3 (リヤドラム)	SN425P	TP67	—		
		03.10-07.10	GD3 (リヤディスク)	SN425P	TP67	—	SN427P	TP34
		02.09-09.01	GD4, 8, 9	SN425P	TP67	—	ドラム	
		07.10-09.11	GE8 (15"ホイール), GE9	SN421P	TP68	—		
		07.10-09.11	GE8 (16"ホイール)	SN421P	TP68	—	SN427P	TP34
		09.11-10.10	GE8 (MT)	SN421P	TP68	—	SN427P	TP34

★マークが付いている品番はシム入りパッドを示しています
※ 10 S,F,L パッケージ以外は TP-80

H04	05	06	07	08	09	10	11	12	13	14	15	16	17	18	19	20	21	22	23	24	25	26	27	28	29	30	R01	02	03	04	05	06	07
1992	93	94	95	96	97	98	99	00	01	02	03	04	05	06	07	08	09	10	11	12	13	14	15	16	17	18	19	20	21	22	23	24	25

車種 Model	排気量 cc	年式 Year	車両型式 Body Type	フロント(Fr)			リヤ(Rr)	
				ディスクパッド Pad	シールキット Sealkit	ブレーキシュー Shoe	パッド&シュー Pad or Shoe	シールキット Sealkit
フィット/フィット アリア FIT/FIT ARIA	1500	09.11-10.10	GE8 (AT)	**SN149P**	**TP68**	—	**SN427P**	**TP34**
		10.10-13.09	GE8	**SN149P**	**TP68**	—	**SN427P**	—
		07.10-13.09	GE9(X)	**SN149P**	**TP68**	—	**ドラム**	
		07.10-13.09	GE9(RS)	**SN421P**	**TP68**	—		
		13.09-20.02	GK5	**SN149P**	**TP68**	—	**SN427P**	—
		13.09-20.02	GK6	**SN149P**	**TP68**	—	**ドラム**	
		22.09-	GS4, GS5, GS6, GS7, GR3, GR4, GR6, GR8	**SN149P**	—	—	**SN351P**	—
フィット ハイブリッド FIT HYBRID	1300	10.10-13.09	GP1	**SN149P**	**TP68**	—	**ドラム**	
	1500	12.05-13.09	GP4	**SN149P**	**TP68**	—	**SN419P**	**TP54**
		13.09-20.02	GP5, 6	**SN149P**	**TP68**	—	**ドラム**	
		20.02-	GR3, 4, 6, 8	**SN149P**	—	—		
フィット シャトル FIT SHUTTLE	1300	11.06-15.03	GP2	**SN149P**	**TP68**	—	**ドラム**	
	1500	11.06-15.03	GG7	**SN149P**	**TP68**	—		
		11.06-15.03	GG8	**SN149P**	**TP68**	—		
プレリュード PRELUDE	2200	91.09-00.09	BA8, 9, BB5, 7	**SN428P**	**TP53**	—	**SN419P**	**TP54**
		91.09-00.09	BB1, 4, 6, 8	**SN423P**	**TP53**	—	**SN419P**	**TP54**
フリード FREED	1500	08.05-10.11	GB3	**SN421P**	**TP68**	—	**ドラム**	
		10.11-16.09	GB3	**SN149P**	**TP68**	—		
		08.05-11.10	GB4	**SN421P**	**TP68**	—		
		11.10-16.09	GB4	**SN149P**	**TP68**	—		
		16.09-22.05	GB5, 6	**SN149P**	**TP90**	—		
フリード/フリードプラス FREED/FREEDPLUS	1500	22.05-24.06	GB5, 6	**SN149P**	—	—	**ドラム**	
		16.09-22.05	GB7, 8	**SN323P**	—	—	**SN598P**	
		22.05-24.06	GB7, 8	**SN323P**	—	—	**ドラム**	
		24.06-	GT1, GT5, GT8, GT6, GT3, GT2, GT7, GT4	—	—	—		
フリード スパイク FREED SPIKE	1500	08.05-11.10	GB3, 4	**SN421P**	**TP68**	—	**ドラム**	
		11.10-16.09	GB3, 4	**SN149P**	**TP68**	—		
フリード ハイブリッド FREED HYBRID	1500	11.10-16.09	GP3	**SN149P**	**TP68**	—	**ドラム**	
		16.09-22.05	GB7, GB8	**SN323P**	—	—	**SN598P**	—
		22.05-24.06	GB7, GB8	**SN323P**	—	—	—	—
ホライゾン HORIZON	3000	98.02-99.09	UBS73	**SN828P**	**A386P**	—	**SN829P**	**A387P**
	3100	94.01-98.03	UBS69	**SN828P**	**A386P**	—	**SN829P**	**A387P**
	3200	94.01-98.03	UBS25	**SN828P**	**A386P**	—	**SN829P**	**A387P**
	3500	98.02-99.09	UBS26	**SN828P**	**A386P**	—	**SN829P**	**A387P**
モビリオ/モビリオ スパイク MOBILIO/MOBILIO SPIKE	1500	01.12-08.07	GB1, 2, GK1, 2	**SN421P**	**TP68**	—	**ドラム**	
ライフ LIFE	660	97.04-98.10	JA4	**SN569P/ SN569PS★**	**TP27**	—	**ドラム**	
		98.10-03.09	JB1, 2	**SN569P/ SN569PS★**	**TP89**	—		
		00.12-03.09	JB3, 4 (ライフダンク)	**SN432P**	**TP88**	—		
		03.09-08.10	JB5, 6	**SN569P/ SN569PS★**	**TP89**	—		

★マークが付いている品番はシム入りパッドを示しています

HONDA

C/#…車台番号　DVS…横滑り防止装置　GVW…車両総重量
VDC…横滑り防止装置　VSA…横滑り防止装置　VSC…横滑り防止装置

車種 Model	排気量 cc	年式 Year	車両型式 Body Type	フロント(Fr)			リヤ(Rr)	
				ディスクパッド Pad	シールキット Sealkit	ブレーキシュー Shoe	パッド&シュー Pad or Shoe	シールキット Sealkit
ライフ LIFE	660	03.09-08.10	JB7, 8	**SN124P**	**SP403**	**—**	**ドラム**	
		08.11-12.06	JC1, 2 (ターボ無)	**SN414**	**TP89**	**—**		
		12.06-14.04	JC1, 2 (ターボ無)	**SN569P/ SN569PS★**	**TP89**	**—**		
		08.11-14.04	JC1, 2 (ターボ付)	**SN124P**	**SP403**	**—**		
ラグレイト LAGREAT	3500	99.06-01.11	RL1 (リヤドラム)	**SN110**	**—**	**—**	**ドラム**	
		01.11-04.01	RL1 (リヤディスク)	**SN110**	**—**	**—**	**—**	**—**
ラファーガ RAFAGA	2000	93.10-98.03	CE4 (リヤドラム)	**SN418P**	**TP53**	**—**	**ドラム**	
		93.10-98.03	CE4 (リヤディスク)	**SN418P**	**TP53**	**—**	**SN419P**	**TP54**
	2500	93.10-98.03	CE5	**SN423P**	**TP53**	**—**	**SN419P**	**TP54**
レジェンド LEGEND	3200	90.10-96.02	KA7, 8	**SN423P**	**TP53**	**—**	**SN426P**	**TP64**
	3500	96.02-04.09	KA9 (EURO除)	**SN423P**	**TP53**	**—**	**SN426P**	**TP64**
		04.10-08.12	KB1	**SN128P**	**SP128**	**—**	**SN439P**	**—**
		15.01-21.12	KC2	**—**	**—**	**—**	**—**	**—**
	3700	08.09-12.07	KB2	**SN128P**	**SP128**	**—**	**SN439P**	**—**
ロゴ LOGO	1300	98.11-01.06	GA3 (TS, Sportic TS)	**SN425P**	**TP67**	**—**	**ドラム**	
		96.10-01.06	GA3 (TS, Sportic TS除)	**SN424P**	**〜00.04 TP27**	**00.04〜 TP88**		
		98.11-01.06	GA5	**SN425P**	**TP67**	**—**		

★マークが付いている品番はシム入りパッドを示しています

SPECIFIC INDEX FOR SUBARU

CAR NAME	PAGE
BRZ	116
R1/2	116
WRX S4	116
WRX STI	116
XV	116
アルシオーネ SVX　ALCYONE SVX	116
インプレッサ　IMPREZA	116
インプレッサ アネシス　IMPREZA ANESIS	118
インプレッサ G4　IMPREZA G4	118
インプレッサ スポーツ　IMPREZA SPORT	118
インプレッサ スポーツワゴン　IMPREZA SPORT WAGON	118
ヴィヴィオ　VIVIO	119
エクシーガ　EXIGA	119
クロストレック　CROSSTREK	119
サンバー ディアズ ワゴン　SAMBAR DIAS WAGON	119
サンバー (バン・パネルバン)　SAMBAR (Van・PanelVan)	119
サンバー(トラック)　SAMBAR(Truck)	120
シフォン　CHIFFON	120
ジャスティ　JUSTY	120

CAR NAME	PAGE
ステラ　STELLA	120
ソルテラ　SOLTERRA	120
ディアズ ワゴン　DIAS WAGON	120
デックス　DEX	120
トラヴィック　TRAVIQ	120
トレジア　TREZIA	120
ドミンゴ　DOMINGO	120
フォレスター　FORESTER	121
プラグイン ステラ　PLUGIN STELLA	121
プレオ　PLEO	121
プレオプラス　PLEO PLUS	122
ルクラ　LUCRA	122
レヴォーグ　LEVORG	122
レオーネ　LEONE	122
レオーネ(バン)　LEONE(Van)	122
レガシィ　LEGACY	122
レガシィ ツーリングワゴン　LEGACY TOURING WAGON	124
レックス　REX	126

SUBARU

C/#…車台番号　DVS…横滑り防止装置　GVW…車両総重量
VDC…横滑り防止装置　VSA…横滑り防止装置　VSC…横滑り防止装置

車種 Model	排気量 cc	年式 Year	車両型式 Body Type	フロント(Fr)			リヤ(Rr)	
				ディスクパッド Pad	シールキット Sealkit	ブレーキシュー Shoe	パッド&シュー Pad or Shoe	シールキット Sealkit
BRZ	2000	12.03-20.09	ZC6(" 15ディスク)	**SN227P ※1**	**※2**	—	**SN920P**	**TP125**
		12.03-20.09	ZC6(" 16ディスク)	**SN227P ※1**	**※2**	—	**SN146P**	**TP125**
		12.03-20.09	ZC6(bremboキャリパ)	**SS690-S ※3**	—	—	**SS691-S ※3**	—
	2400	21.06-	ZD8	—	—	—	—	—
R1/2	660	03.12-10.03	RC1, 2, RJ1, 2	**SN693**	**TP80**	—	**ドラム**	
WRX S4	2000	14.02-21.03	VAG	**SN916P**	**TP93**	—	**SN220P**	—
		14.02-19.12	VAB	**SS690-S ※3**	—	—	**SS691-S ※3**	—
	2400	22.01-	VBH	**SN320P**	—	—	**SN220P**	—
WRX STI	2000	07.10-14.08	GRB, GVB WRX-STI(bremboキャリパ)	—	—	—	—	—
		14.02-18.02	VAB(S207除く)	—	—	—	—	—
		18.03-19.12	VAB(S207除く)	—	—	—	—	—
		14.02-19.12	VAB(S207)	—	—	—	—	—
	2500	09.02-14.08	GRF, GVF WRX-STI -A-Line(bremboキャリパ)	**SS690-s ※3**	—	—	**SS691-s ※3**	—
		09.02-14.08	GRF, GVF WRX-STI -A-Line(bremboキャリパ除)	**SN916P**	**TP93**	—	**SN146P**	—
XV	1500	10.04-11.11	GH2(2WD), GH3(4WD)	**SN227P**	**TP87**	—	**SN920P**	**TP94**
	1600	17.03-	GT3	**SN320P**	—	—	**SN220P**	—
	2000	10.04-11.11	GH6(2WD), GH7(4WD)	**SN227P**	**TP87**	—	**SN920P**	**TP94**
		12.07-17.03	GP7	**SN227P**	**TP87**	—	**SN920P**	**TP94**
		13.03-17.03	GPE (HV)	**SN227P**	**TP87**	—	**SN920P**	**TP94**
		17.03-19.11	GT7	**SN320P**	—	—	**SN220P**	—
		18.08-	GTE	**SN320P**	—	—	**SN220P**	—
アルシオーネ SVX ALCYONE SVX	3300	91.09-96.11	CXW, CXD	—	**TP63**	—	**SN796P**	**A297P**
インプレッサ IMPREZA	1500	92.11-94.08	GC1 CS	**SN794P**	**C295P**	—	**ドラム**	
		92.11-96.08	GC1 CX, CF (ABS無)	**SN794P**	**C295P**	—		
		92.11-96.08	GC1 CX, CF (ABS付)	**SN794P**	**C295P**	—	**SN796P**	**C297P**
		96.09-98.08	GC1 CF, SX, エクストラ (ABS無)	**SN794P**	**C295P**	—	**ドラム**	
		96.09-98.08	GC1 CF, SX, エクストラ (ABS付)	**SN856**	**A462P**	—		
		94.09-00.08	GC1 CSエクストラ (ABS無)	**SN794P**	**C295P**	—		
		94.09-96.08	GC1 CSエクストラ (ABS付)	**SN794P**	**C295P**	—	**SN796P**	**C297P**
		96.09-00.08	GC1 CSエクストラ (ABS付)	**SN856**	**A462P**	—	**SN796P**	**C297P**
		95.01-96.08	GC1 リトナ	**SN794P**	**C295P**	—	**ドラム**	
		96.09-97.08	GC1 リトナ (ABS無)	**SN794P**	**C295P**	—	**SN796P**	**C297P**
		96.09-97.08	GC1 リトナ (ABS付)	**SN856**	**A462P**	—	**SN796P**	**C297P**
		96.09-00.08	GC2 CF, エクストラ, CSエクストラ (ABS無)	**SN794P**	**C295P**	—	**ドラム**	
		96.09-00.08	GC2 CF, エクストラ, CSエクストラ (ABS付)	**SN856**	**A462P**	—	**SN796P**	**C297P**
		96.09-97.08	GC2 リトナ (ABS無)	**SN794P**	**C295P**	—	**SN796P**	**C297P**
		96.09-97.08	GC2 リトナ (ABS付)	**SN856**	**A462P**	—	**SN796P**	**C297P**
		03.04-07.06	GD2, 3 i, i- リミテッド, i-Fパッケージ, i-ディライトセレクション	**SN914**	**A462P**	—	**ドラム**	
		06.04-07.06	GDC, GDD R (スポーティパッケージ無)	**SN914**	**A462P**	—		
		06.04-07.06	GDC, GDD R (スポーティパッケージ付)	**SN915P**	**TP87**	—	**SN912**	**A475P**

※1 要現物確認
※2 TP-87又はTP-123
※3 スポーツ仕様

H04	05	06	07	08	09	10	11	12	13	14	15	16	17	18	19	20	21	22	23	24	25	26	27	28	29	30	R01	02	03	04	05	06	07
1992	93	94	95	96	97	98	99	00	01	02	03	04	05	06	07	08	09	10	11	12	13	14	15	16	17	18	19	20	21	22	23	24	25

車種 Model	排気量 cc	年式 Year	車両型式 Body Type	フロント(Fr)			リヤ(Rr)	
				ディスクパッド Pad	シールキット Sealkit	ブレーキシュー Shoe	パッド&シュー Pad or Shoe	シールキット Sealkit
インプレッサ IMPREZA	1500	07.06-11.09	GH2, 3 i, i-L, S, コンフォートセレクション, ビームスエディション	**SN914**	**A462P**	—	**ドラム**	
		11.09-11.11	GH2, 3 S, コンフォートセレクション, ビームスエディション	**SN227P**	**A462P**	—		
		11.09-11.11	GH2, 3 1.5i, i-L	**SN321**	**A462P**	—	**SN920P**	**TP94**
		09.07-10.04	GH2, 3 i-S	**SN915P**	**TP87**	—	**SN920P**	**TP94**
		10.04-11.11	GH2, 3 i-S	**SN227P**	**TP87**	—	**SN920P**	**TP94**
	1600	92.11-96.08	GC4 CF, CS, CSエクストラ (ABS無)	**SN794P**	**C295P**	—	**ドラム**	
		92.11-96.08	GC4 CF, CS, CSエクストラ (ABS付)	**SN794P**	**C295P**	—	**SN796P**	**C297P**
		95.01-96.08	GC4 リトナ	**SN794P**	**C295P**	—	**ドラム**	
	1800	92.11-96.08	GC6 HX, HX-S, HXエディションS(ABS無)	**SN794P**	**C295P**	—		
		92.11-96.08	GC6 HX, HX-S, HXエディションS(ABS付)	**SN794P**	**C295P**	—	**SN796P**	**C297P**
	2000	96.09-98.08	GC8 HX-20	**SN856**	**A462P**	—	**ドラム**	
		92.11-96.08	GC8 WRX	—	**C295P**	—	**SN796P**	**A297P**
		96.09-98.08	GC8 WRX	**SN855**	**A463P**	—	**SN796P**	**A297P**
		98.09-00.08	GC8 WRX	**SN855**	**A463P**	—	**SN866**	**A475P**
		92.11-96.08	GC8 WRX-RA	—	**C296P**	—	**SN796P**	**A297P**
		96.09-98.08	GC8 WRX-RA (2POTキャリパ)	**SN855**	**A463P**	—	**SN796P**	**A297P**
		98.09-00.08	GC8 WRX-RA (2POTキャリパ)	**SN855**	**A463P**	—	**SN866**	**A475P**
		96.09-97.08	GC8 WRX-RA (4POTキャリパ)	**SN109P**	**SP109**	—	**SN796P**	**C297P**
		94.09-96.08	GC8 WRX-Vリミテッド, WRX-RA-STI	—	**C296P**	—	**SN796P**	**A297P**
		96.09-00.08	GC8 WRX-RA-STI (2POTキャリパ)	**SN855**	**A463P**	—	**SN796P**	**A297P**
		96.09-97.08	GC8 WRX-RA-STI (4POTキャリパ)	**SN109P**	**SP109**	—	**SN796P**	**A297P**
		97.09-00.08	GC8 WRX-RA-STI (4POTキャリパ)	**SN109P**	**SP109**	—	**SS873-s ※3**	**A302P**
		95.08-96.08	GC8 WRX-STI	—	**C296P**	—	**SN796P**	**A297P**
		96.09-98.08	GC8 WRX-STI	**SN109P**	**SP109**	—	**SN796P**	**A297P**
		98.09-00.08	GC8 WRX-STI	**SN109P**	**SP109**	—	**SN866**	**A475P**
		98.09-99.07	GC8 SRX	**SN855**	**A463P**	—	**SN866**	**A475P**
		96.09-97.08	GC8 WRX-R-STI (クーペ)	**SN109P**	**SP109**	—	**SN796P**	**C297P**
		97.09-00.08	GC8 WRX-R-STI (クーペ)	**SN109P**	**SP109**	—	**SS873-s ※3**	**A302P**
		00.08-02.10	GDA WRX-NB	**SN692P**	**TP87**	—	**SN866**	**A475P**
		01.09-02.10	GDA WRX-NBR	**SN109P**	**SP109**	—	**SS873-s ※3**	**A302P**
		02.11-07.06	GDA WRX, V-リミテッド, WR-リミテッド	**SN109P**	**SP109**	—	**SS873-s ※3**	**A302P**
		00.08-02.10	GD9 WRX-NA	**SN692P**	**TP87**	—	**SN866**	**A475P**
		02.11-03.08	GD9 20S	**SN915P**	**TP87**	—	**SN912**	**A475P**
		00.10-07.06	GDB STI, STI-typeRA, RA-specC, STI-リミテッド, STI-Vリミテッド, STI-PRO, STI-specC, S204(bremboキャリパ)	**SS690-s ※3**	—	—	**SS691-s ※3**	—
		00.10-07.06	GDB STI-typeRA, RA-specC, STI-specC(bremboキャリパ除)	**SN109P**	**SP109**	—	**SS873-s ※3**	**A302P**
		06.06-07.06	GDB WRX-Aライン(bremboキャリパ)	**SS690-s ※3**	—	—	**SS691-s ※3**	—
		06.06-07.06	GDB STI-specC-TypeRA-A(brembo 6potキャリパ)	—	—	—	**SS691-s ※3**	—
		07.06-10.06	GH6, 7 i, i-S, S, コンフォートセレクション, ビームエディション	**SN915P**	**TP87**	—	**SN920P**	**TP94**

※3 スポーツ仕様

SUBARU

SUBARU

C/#…車台番号　DVS…横滑り防止装置　GVW…車両総重量
VDC…横滑り防止装置　VSA…横滑り防止装置　VSC…横滑り防止装置

車種 Model	排気量 cc	年式 Year	車両型式 Body Type	フロント(Fr) ディスクパッド Pad	フロント(Fr) シールキット Sealkit	フロント(Fr) ブレーキシュー Shoe	リヤ(Rr) パッド&シュー Pad or Shoe	リヤ(Rr) シールキット Sealkit
インプレッサ IMPREZA	2000	07.06-10.06	GH8 S-GT, S-GTスポーツパッケージ, GT, カスタマイズエディション	SN692P	TP87	—	SN920P	TP94
		23.03-	GU6, GU7, GUD, GUE	—	—		SN220P	—
インプレッサ アネシス IMPREZA ANESIS	1500	08.10-11.09	GE2, 3 1.5i, 1.5i-L, コンフォートセレクション	SN914	A462P	—	ドラム	
		11.09-11.11	GE2, 3 1.5i	SN321	A462P	—		
	2000	08.10-10.04	GE6, 7 2.0i, 2.0i-S, コンフォートセレクション	SN915P	TP87	—	SN920P	TP94
		10.04-11.11	GE6, 7 2.0i, 2.0i-S, コンフォートセレクション	SN227P	TP87	—	SN920P	TP94
インプレッサ G4 IMPREZA G4	1600	11.09-16.10	GJ2	SN321	—	—	SN920P	TP94
		11.09-15.08	GJ3	SN321	—	—	SN920P	TP94
		15.08-16.10	GJ3	SN321	—	—	SN920P	TP94
		16.10-	GK2(2WD), GK3(4WD), GT2(2WD), GT3(4WD)	SN320P	—	—	SN220P	—
	2000	11.09-16.10	GJ6, 7	SN227P	TP87	—	SN920P	TP94
		16.08-	GK6(2WD), GK7(4WD), GT6(2WD), GTE(4WD), GT7(4WD)	SN320P	—	—	SN220P	—
インプレッサ スポーツ IMPREZA SPORT	1600	11.09-16.10	GP2, 3	※1	—	—	SN920P	TP94
		11.09-15.08	GP2, 3	※1	—	—	SN920P	TP94
		15.08-16.10	GP2, 3	※1	—	—	SN920P	TP94
		16.10-	GT2(2WD), GT3(4WD)	SN320P	—	—	SN220P	—
	2000	11.09-16.10	GP6(2WD), GP7(4WD)	SN227P	TP87	—	SN220P	—
		16.10-	GT6(2WD), GT7(4WD)	SN320P	—	—	SN220P	—
インプレッサ スポーツワゴン IMPREZA SPORT WAGON	1500	94.09-96.08	GF1 CS, CZ, CZ2	SN794P	C295P	—	ドラム	
		96.09-00.08	GF1 CS, CZ, カサブランカ (ABS無)	SN794P	C295P	—		
		96.09-00.08	GF1 CS, CZ, カサブランカ (ABS付)	SN856	A462P	—		
		99.07-00.08	GF1 CZスポルト	SN856	A462P	—		
		96.09-98.08	GF2 CZ (ABS無)	SN794P	C295P	—		
		96.09-98.08	GF2 CZ (ABS付)	SN856	A462P	—		
		98.09-00.08	GF2 CZ, CZスポルト, カサブランカ	SN856	A462P	—		
		00.08-02.10	GG2, 3 I'S, I'Sスポルト, I'Sスポルト-リミテッド	SN856	A462P	—		
		02.11-07.06	GG2, 3 i, i-リミテッド, i-ナビ, i-Fパッケージ, i-ディライトセレクション	SN914	A462P	—		
		02.11-07.06	GG2, 3 i-S (リヤドラム)	SN914	A462P	—		
		04.06-07.06	GG2, 3 i-S (リヤディスク)	SN915P	TP87	—	SN912	A475P
		06.04-07.06	GGC, GGD R (スポーティパッケージ無)	SN914	A462P	—	ドラム	
		06.04-07.06	GGC, GGD R (スポーティパッケージ付)	SN915P	TP87	—	SN912	A475P
	1600	92.11-96.08	GF3, 4 CS, CS-エクストラ, CS-X, CX(ABS無)	SN794P	C295P	—	ドラム	
		92.11-96.08	GF3, 4 CS, CS-エクストラ, CS-X, CX(ABS付)	SN794P	C295P	—	SN796P	C297P
	1800	92.11-94.08	GFA HX (ABS無)	SN794P	C295P	—	ドラム	
		92.11-94.08	GFA HX (ABS付)	SN794P	C295P	—	SN796P	C297P
		96.09-00.08	GF5 GB	SN856	A462P	—	ドラム	
		92.11-96.08	GF6 HS, HX, HX-S, HX-L, CZ-L, HXエディションS, HXエディションL(ABS無)	SN794P	C295P	—		
		92.11-96.08	GF6 HS, HX, HX-S, HX-L, CZ-L, HXエディションS, HXエディションL(ABS付)	SN794P	C295P	—	SN796P	C297P

※1 要現物確認

H04	05	06	07	08	09	10	11	12	13	14	15	16	17	18	19	20	21	22	23	24	25	26	27	28	29	30	R01	02	03	04	05	06	07
1992	93	94	95	96	97	98	99	00	01	02	03	04	05	06	07	08	09	10	11	12	13	14	15	16	17	18	19	20	21	22	23	24	25

車種 Model	排気量 cc	年式 Year	車両型式 Body Type	フロント(Fr)			リヤ(Rr)	
				ディスクパッド Pad	シールキット Sealkit	ブレーキシュー Shoe	パッド&シュー Pad or Shoe	シールキット Sealkit
インプレッサ スポーツワゴン IMPREZA SPORT WAGON	1800	96.09-00.08	GF6 GB	**SN856**	**A462P**	—	**ドラム**	
	2000	93.10-94.08	GF8 WRX-SA	—	**A296P**	—	**SN796P**	**A297P**
		93.10-96.08	GF8 WRX	—	**A296P**	—	**SN796P**	**A297P**
		96.09-98.08	GF8 WRX	**SN855**	**A463P**	—	**SN796P**	**A297P**
		98.09-00.08	GF8 WRX	**SN855**	**A463P**	—	**SN866**	**A475P**
		98.09-00.08	GF8 SRX	**SN855**	**A463P**	—	**SN866**	**A475P**
		96.01-96.08	GF8 HX-20S (ABS無)	**SN794P**	**C295P**	—	**ドラム**	
		96.01-96.08	GF8 HX-20S (ABS付)	**SN794P**	**C295P**	—	**SN796P**	**A297P**
		96.09-98.08	GF8 HX-20S	**SN856**	**A462P**	—	**ドラム**	
		95.10-96.08	GF8 グラベルEX, WRX-STI	—	**A296P**	—	**SN796P**	**A297P**
		96.09-98.08	GF8 WRX-STI, WRX-Vリミテッド	**SN109P**	**SP109**	—	**SN796P**	**A297P**
		98.09-00.08	GF8 WRX-STI	**SN109P**	**SP109**	—	**SN866**	**A475P**
		00.08-02.10	GGA 20K	**SN692P**	**TP87**	—	**SN866**	**A475P**
		02.11-07.06	GGA WRX	**SN109P**	**SP109**	—	**SS873-s ※3**	**A302P**
		00.10-02.10	GGB STI	**SN109P**	**SP109**	—	**SS873-s ※3**	**A302P**
		00.08-02.10	GG9 20N	**SN692P**	**TP87**	—	**SN866**	**A475P**
		02.11-04.05	GG9 20S	**SN915P**	**TP87**	—	**SN912**	**A475P**
ヴィヴィオ VIVIO	660	92.03-98.09	KK3, 4, KY3, KW3, 4	**SN658**	**SP423**	—	**ドラム**	
エクシーガ EXIGA	2000	08.06-10.02	YA4	**SN915P**	**TP87**	—	**SN920P**	**TP94**
		10.04-12.06	YA4	**SN227P**	**TP87**	—	**SN920P**	**TP94**
		08.04-10.04	YA5 (ターボ無)	**SN915P**	**TP87**	—	**SN920P**	**TP94**
		10.04-13.10	YA5 (ターボ無)	**SN227P**	**TP87**	—	**SN920P**	**TP94**
		08.04-10.04	YA5 (ターボ付)	**SN692P**	**TP87**	—	**SN920P**	**TP94**
		10.04-12.06	YA5 (ターボ付)	**SN227P**	**TP87**	—	**SN920P**	**TP94**
		12.05-13.10	TS	—	**TP87**	—	**SN920P**	**TP94**
		13.06-14.10	EyeSight	—	**TP87**	—	**SN920P**	**TP94**
		14.10-15.04	EyeSight	—	**TP87**	—	**SN920P**	**TP94**
	2500	09.12-10.04	YA9	**SN692P**	**TP87**	—	**SN920P**	**TP94**
		10.04-12.06	YA9	**SN227P**	**TP87**	—	**SN920P**	**TP94**
		12.05-15.04	YAM	**SN227P**	**TP87**	—	**SN920P**	**TP94**
クロストレック CROSSTREK	2000	22.11-	GUD, GUE	**SN320P**	**MP138**		**SN220P**	—
サンバー ディアズ ワゴン SAMBAR DIAS WAGON	660	99.01-02.08	TW1, 2	**SN681**	**MP97**	—	**ドラム**	
		02.09-09.08	TW1, 2	**SN432P**	**MP97**	—		
サンバー (バン・パネルバン) SAMBAR (Van・PanelVan)	660	90.03-98.12	KV3, 4	**SN636**	**MP34**	—	**ドラム**	
		99.01-04.08	TV1, 2 (赤帽)	**SN681P**	**MP97**	—		
		99.01-04.08	TV1, 2 (赤帽除)	**SN681**	**MP97**	—		
		04.09-12.04	TV1, 2	**SN441P**	**TP89**	—		
		10.12-17.11	S321B, S321Q, S331B, S331Q	**SN145P/ SN145PS★**	**SP129**	—		
		17.11-21.12	S321B, S321Q, S331B, S331Q	**SN300**	—	—		
		21.12-	S700, S710	**SN300**	—	—		

★マークが付いている品番はシム入りパッドを示しています
※3 スポーツ仕様

SUBARU

C/#…車台番号　DVS…横滑り防止装置　GVW…車両総重量
VDC…横滑り防止装置　VSA…横滑り防止装置　VSC…横滑り防止装置

車種 Model	排気量 cc	年式 Year	車両型式 Body Type	フロント(Fr) ディスクパッド Pad	フロント(Fr) シールキット Sealkit	フロント(Fr) ブレーキシュー Shoe	リヤ(Rr) パッド&シュー Pad or Shoe	リヤ(Rr) シールキット Sealkit
サンバー(トラック) SAMBAR(Truck)	660	90.03-98.12	KS3, 4	SN636	MP34	—	ドラム	
		99.01-04.08	TT1, 2 (赤帽)	SN681P	MP97	—		
		99.01-04.08	TT1, 2 (赤帽除)	SN681	MP97	—		
		04.09-12.04	TT1, 2	SN441P	TP89	—		
		12.07-14.09	S201J, S201H, S211J, S211H	SN145P/ SN145PS★	SP129	—		
		14.08-15.11	S500J, S510J	SN145P/ SN145PS★	SP129	—		
		15.11-	S500J, S510J	SN300	—	—		
シフォン CHIFFON	660	16.12-19.07	LA600F, LA610F	SN214/ SN214S★	—	—	ドラム	
		19.07-	LA650F, LA660F	SN214/ SN214S★	—	—		
ジャスティ JUSTY	1200	88.11-94.03	KA7, 8	—	TP80	—	ドラム	
	1000	16.11-	M900F (2WD)	SN503P	—	—		
		16.11-	M910F (4WD)	SN503P	—	—		
ステラ STELLA	660	06.04-11.04	RN1, 2	SN693	TP80	—	ドラム	
		11.05-14.12	LA100.110F (ターボ無) *12インチディスク	SN875/ SN875S★	C608P	—		
		11.05-14.12	LA100.110F (ターボ無) *13インチディスク	SN943P/ SN943PS★	TP80	—		
		11.08-14.12	LA100.110F (ターボ付)	SN943P/ SN943PS★	TP80	—		
		14.11-	LA150F、160F	SN214/ SN214S★	TP107	—		
ソルテラ SOLTERRA	—	22.05-	XEAM10X, YEAM15X	SN965	—	—	SN327	—
ディアズ ワゴン DIAS WAGON	660	09.08-14.05	S321N, 331N	SN145P/ SN145PS★	—	—	ドラム	
		14.05-17.11	S321N, 331N	SN910P/ SN910PS★	—	—		
		17.11-20.02	S321N, 331N	SN214/ SN214S★	—	—		
デックス DEX	1300	08.11-12.11	M401F, 411F	SN949P	TP80	—	ドラム	
トラヴィック TRAVIQ	2200	01.08-04.12	MX220	—	—	—	—	—
トレジア TREZIA	1300	10.11-16.07	NSP120X	SN939	SP455	—	ドラム	
	1500	10.11-16.07	NCP120X, NCP125X (リアドラム)	SN939	SP455	—		
		10.11-12.02	NCP120X, NCP125X (リアディスク)	SN939	SP455	—	SN938P	TP112
		12.02-16.07	NCP120X, NCP125X (リアディスク)	SN939	SP455	—	SN953P	TP112
ドミンゴ DOMINGO	1000	83.10-94.06	KJ5	SN510	TP25	—	ドラム	
	1200	86.06-94.06	KJ8	SN510	TP25	—		

★マークが付いている品番はシム入りパッドを示しています

H04	05	06	07	08	09	10	11	12	13	14	15	16	17	18	19	20	21	22	23	24	25	26	27	28	29	30	R01	02	03	04	05	06	07
1992	93	94	95	96	97	98	99	00	01	02	03	04	05	06	07	08	09	10	11	12	13	14	15	16	17	18	19	20	21	22	23	24	25

車種 Model	排気量 cc	年式 Year	車両型式 Body Type	フロント(Fr) ディスクパッド Pad	フロント(Fr) シールキット Sealkit	フロント(Fr) ブレーキシュー Shoe	リヤ(Rr) パッド&シュー Pad or Shoe	リヤ(Rr) シールキット Sealkit
ドミンゴ DOMINGO	1200	94.06-98.11	FA7, 8	**SN636**	**MP34**	—	**ドラム**	
フォレスター FORESTER	2000	97.02-98.07	SF5 C, S, T	**SN855**	**A463P**	—	**SN866**	**A475P**
		97.06-02.01	SF5 C20, S20, S20-リミテッド	**SN855**	**A463P**	—	**ドラム**	
		98.08-02.01	SF5 S-TB, T-TB	**SN855**	**A463P**	—	**SN866**	**A475P**
		00.05-02.01	SF5 STI, STI-リミテッド, STI-typeM	**SN109P**	**SP109**	—	**SN866**	**A475P**
		02.02-05.01	SG5 X, X20, X20タフスポーツ, Xバックバックエディション, X20LLビーンエデション, クロススポーツ2.0α	**SN692P**	**TP87**	—	**ドラム**	
		02.02-03.01	SG5 XT, クロススポーツ	**SN692P**	**TP87**	—	**SN866**	**A475P**
		03.02-05.01	SG5 XT, クロススポーツ	**SN692P**	**TP87**	—	**SN912**	**A475P**
		03.11-06.12	SG5 XT-WRリミテッド2004, 2.0XT, クロススポーツ2.0T	**SN692P**	**TP87**	—	**SN912**	**A475P**
		03.05-05.01	SG5 クロススポーツ2.0i	**SN692P**	**TP87**	—	**ドラム**	
		05.02-05.12	SG5 クロススポーツ2.0i	**SN692P**	**TP87**	—	**SN912**	**A475P**
		06.01-07.11	SG5 クロススポーツ2.0i	**SN915P**	**TP87**	—	**SN912**	**A475P**
		04.11-05.12	SG5 2.0X, 2.0XS, LLビーンエディション	**SN692P**	**TP87**	—	**SN912**	**A475P**
		06.01-07.11	SG5 2.0X, 2.0XS, LLビーンエディション	**SN915P**	**TP87**	—	**SN912**	**A475P**
		05.11-07.11	SG5 エアブレイク, 10hアニバーサリー, クロススポーツ2.0i Sエディション	**SN915P**	**TP87**	—	**SN912**	**A475P**
		04.11-07.11	SG5 クロススポーツ2.0Tスポーツ, クロススポーツSエディション, クロス2.0TスポーツSエディション	**SN692P**	**TP87**	—	**SN912**	**A475P**
		07.12-10.04	SH5 X, XS (ターボ無)	**SN915P**	**TP87**	—	**SN920P**	**TP94**
		07.12-10.04	SH5 XT (ターボ付)	**SN692P**	**TP87**	—	**SN920P**	**TP94**
		10.04-12.11	SH5	**SN227P**	**TP87**	—	**SN920P**	**TP94**
		10.07-12.11	SHJ	**SN227P**	**TP87**	—	**SN920P**	**TP94**
		12.08-18.05	SJ5	**SN227P**	**TP87**	—	**SN920P**	**TP94**
		12.08-18.05	SJG (bremboキャパ除)	**SN916P**	**TP93**	—	**SN146P**	**TP125**
	1800	20.10-21.08	SK5	**SN320P**	—	—	**SN220P**	—
		21.08-	SK5	**SN320P**	—	—	**SN220P**	—
	2000	18.05-21.08	SKE	**SN320P**	—	—	**SN220P**	—
		21.08-	SKE	**SN320P**	—	—	**SN220P**	—
	2500	98.08-02.01	SF9 T-25	**SN855**	**A463P**	—	**SN866**	**A475P**
		04.02-07.11	SG9 STI (bremboキャリパ)	**SS690-s ※3**	—	—	**SS691-s ※3**	—
		10.07-12.11	SH9	**SN227P**	**TP87**	—	**SN920P**	**TP94**
		18.05-20.11	SK9	**SN320P**	—	—	**SN220P**	—
プラグイン ステラ PLUGIN STELLA	—	09.07-	PLUGIN	**SN693**	**TP80**	—	**ドラム**	
プレオ PLEO	660	98.10-10.04	RV1, 2	**SN677**	**SP425**	—	**ドラム**	
		98.10-08.08	RA1, 2 (RS)	**SN677**	**SP425**	—	**SN570P**	**TP43**
		98.10-08.08	RA1, 2 (RS除)	**SN677**	**SP425**	—	**ドラム**	
		10.04-18.01	L275F, 285F(12インチ)	**SN875/ SN875S★**	**C608P**	—		
		10.04-18.01	L275F, 285F(13インチ)	**SN943P/ SN943PS★**	**TP115**	—		

★マークが付いている品番はシム入りパッドを示しています
※3 スポーツ仕様

SUBARU

SUBARU

C/#…車台番号　DVS…横滑り防止装置　GVW…車両総重量
VDC…横滑り防止装置　VSA…横滑り防止装置　VSC…横滑り防止装置

車種 Model	排気量 cc	年式 Year	車両型式 Body Type	フロント(Fr) ディスクパッド Pad	フロント(Fr) シールキット Sealkit	フロント(Fr) ブレーキシュー Shoe	リヤ(Rr) パッド&シュー Pad or Shoe	リヤ(Rr) シールキット Sealkit
プレオプラス PLEO PLUS	660	12.12-	LA300F, LA310F, LA360F	**SN875/ SN875S★**	**C608P**	—	**ドラム**	
ルクラ LUCRA	660	10.04-12.05	L455F (ターボ無)	**SN875/ SN875S★**	**C608P**	—	**ドラム**	
		12.05-14.10	L455F (ターボ無)	**SN943P/ SN943PS★**	**TP80**	—		
		10.04-11.05	L455F (ターボ付)	**SN910P/ SN910PS★**	**TP80**	—		
		11.06-14.10	L455F (ターボ付)	**SN943P/ SN943PS★**	**TP80**	—		
		10.04-11.05	L465F	**SN910P/ SN910PS★**	**TP80**	—		
		11.06-14.10	L465F	**SN943P/ SN943PS★**	**TP80**	—		
レヴォーグ LEVORG	1600	14.02-20.07	VM4	**SN916P**	**TP93**	—	**SN920P**	**TP94**
		14.02-20.07	VM4 (アイサイト装着車)	**SN916P**	**TP93**	—	**SN220P**	—
	1800	20.11-	VN5	**SN320P**	—	—	**SN220P**	—
	2000	14.02-20.07	VMG	**SN916P**	**TP93**	—	**SN220P**	—
	2400	22.01-	VNH	**SN320P**	—	—	**SN220P**	—
レオーネ LEONE	1600	84.07-94.03	AA2	**SN756P**	**A75P+A147BP**	—	**ドラム**	
		84.07-94.03	AA3	**SN756P**	**A75P+A147BP**	—		
レオーネ(バン) LEONE(Van)	1500	94.08-97.05	CVFY10 (ABS無)	**SN585P**	**TP13**	—	**ドラム**	
		94.08-97.05	CVFY10 (ABS付)	**SN798P**	**C213P**	—		
		97.06-99.06	CVFY10, CVFNY10	**SN798P**	**C213P**	—		
		99.06-04.05	VFY11	**SN584P**	**TP81**	—		
	1600	84.06-94.03	AP2, 3, 8, 9	**SN756P**	**A75P+A147BP**	—		
	1700	94.08-99.06	CVSNY10	**SN798P**	**C213P**	—		
	1800	99.06-04.05	VHNY11	**SN584P**	**TP81**	—		
	2200	99.06-03.08	VENY11	**SN584P**	**TP81**	—		
レガシィ LEGACY	1800	90.06-93.09	BCK CX	**SN794P**	**TP55**	—	**ドラム**	
		89.02-93.09	BC2, 3 Ei, Mi, Miエクストラ G	**SN794P**	**A295P**	—		
		89.02-93.09	BC2, 3 Vi, Ti, Ti-S (ABS無)	**SN794P**	**TP55**	—		
		89.02-93.09	BC2, 3 Vi, Ti, Ti-S (ABS付)	**SN794P**	**TP55**	—	**SN796P**	**C297P**
		94.06-96.05	BD2, 3 LX (ABS無)	**SN794P**	**TP55**	—	**ドラム**	
		96.06-98.11	BD2, 3 LX (ABS無)	**SN856**	**A462P**	—		
		94.06-96.05	BD2, 3 LX (ABS付)	**SN794P**	**TP55**	—	**SN796P**	**C297P**
		96.06-98.11	BD2, 3 LX (ABS付)	**SN856**	**A462P**	—	**SN796P**	**C297P**
	2000	90.05-93.09	BCA, BCL, BCM CX, VZ	**SN794P**	**TP55**	—	**SN796P**	**C297P**
		89.02-93.09	BC4, 5 TZ, VZ, ブライトン	**SN794P**	**TP55**	—	**SN796P**	**C297P**
		89.02-93.09	BC4, 5 RS, RS-R, RS-RA, GT, GTS-Ⅱ, VZ-R	—	～92.09 A296P	92.10～ C296P	**SN796P**	**A297P**
		93.10-96.05	BD4 TS, TS-V, TS-R	**SN794P**	**TP55**	—	**SN796P**	**C297P**
		93.10-96.05	BD4 TX, ブライトン, ブライトンゴールド(ABS無)	**SN794P**	**TP55**	—	**ドラム**	

★マークが付いている品番はシム入りパッドを示しています

H04	05	06	07	08	09	10	11	12	13	14	15	16	17	18	19	20	21	22	23	24	25	26	27	28	29	30	R01	02	03	04	05	06	07
1992	93	94	95	96	97	98	99	00	01	02	03	04	05	06	07	08	09	10	11	12	13	14	15	16	17	18	19	20	21	22	23	24	25

車種 Model	排気量 cc	年式 Year	車両型式 Body Type	フロント(Fr)			リヤ(Rr)	
				ディスクパッド Pad	シールキット Sealkit	ブレーキシュー Shoe	パッド&シュー Pad or Shoe	シールキット Sealkit
レガシィ LEGACY	2000	93.10-96.05	BD4 TX, ブライトン, ブライトンゴールド(ABS付)	**SN794P**	**TP55**	—	**SN796P**	**C297P**
		96.06-98.11	BD4 ブライトン, ブライトンゴールド	**SN856**	**A462P**	—	**SN796P**	**C297P**
		93.10-96.05	BD5 TX, TX-S, ブライトン, ブライトンゴールド(ABS無)	**SN794P**	**TP55**	—	**ドラム**	
		93.10-96.05	BD5 TX, TX-S, ブライトン, ブライトンゴールド(ABS付)	**SN794P**	**TP55**	—	**SN796P**	**C297P**
		96.06-98.11	BD5 TX-S, ブライトン, ブライトンゴールド	**SN856**	**A462P**	—	**SN796P**	**C297P**
		93.10-97.07	BD5 TS, TS-R, TS-V	**SN794P**	**TP55**	—	**SN796P**	**C297P**
		97.08-98.11	BD5 TS-R (16"ホイール)	**SN855**	**A463P**	—	**SN796P**	**A297P**
		97.08-98.11	BD5 TS-R (16"ホイール除)	**SN856**	**A462P**	—	**SN796P**	**C297P**
		93.10-96.05	BD5 GT, RS	—	**C296P**	—	**SN796P**	**A297P**
		96.06-98.11	BD5 GT, RS	**SN855**	**A463P**	—	**SN796P**	**A297P**
		98.11-03.04	BE5 (B4) S, RS, RS-typeB, RSK	**SN855**	**A463P**	—	**SN866**	**A475P**
		02.01-03.04	BE5 (B4) RSKリミテッド, RSKリミテッドⅡ	**SN692P**	**TP87**	—	**SN866**	**A475P**
		01.05-03.04	BE5 (B4) RSK (4POTキャリパ)	**SN109P**	**SP109**	—	**SN866**	**A475P**
		02.11-03.04	BE5 S401 (bremboキャリパ)	**SS690-s ※3**	—	—	**SS691-s ※3**	—
		03.05-09.02	BL5 (B4) R, R-カンターラセレクション, R-Bスポーツ, R-アイボリーレザーセレクション, R-specB	**SN692P**	**TP87**	—	**SN920P**	**TP94**
		03.05-09.02	BL5 (B4) i, iアルカンターラセレクション, i-Bスポーツ, i-Bスポーツリミテッド, i-ブライトン, i-アーバンセレクション, i-アイボリーレザーセレクション, i-アドバンテージライン, i-スマートセレクション	**SN915P**	**TP87**	—	**SN920P**	**TP94**
	1800	03.05-09.02	BL5 (B4) GT, GT-specB, ブリッツェン, GT-アーバンセレクション, GT-Siクルーズ, GT-Siクルーズリミテッド, GT-Siクルーズアーバンセレクション, GT-アルカンターラセレクション, GT-specB-WRリミテッド, GT-WRリミテッド, GT-アイサイト, GT-スマートセレクション, GT-プレミアムレザーリミテッド	**SN916P**	**TP93**	—	**SN866**	**A475P**
		05.03-09.02	BL5 (B4) GT-specB, tuned-by-STI(bremboキャリパ)	**SS690-s ※3**	—	—	**SS691-s ※3**	—
		04.05-09.02	BL5 (B4) CNG, R-CNG (天然ガス)	**SN692P**	**TP87**	—	**SN920P**	**TP94**
		11.11-14.09	BMG (B4)	**SN916P**	**TP93**	—	**SN146P**	—
	2400	14.07-20.07	BN9 (B4)	**SN916P**	**TP93**	—	**SN220P**	—
	2500	94.10-96.05	BD9 250T, 250T-V	—	**C296P**	—	**SN796P**	**A297P**
		96.06-98.11	BD9 250T, 250T-V	**SN855**	**A463P**	—	**SN796P**	**A297P**
		01.05-03.04	BE9 (B4) RS25	**SN855**	**A463P**	—	**SN866**	**A475P**
		07.11-09.02	BL9 (B4) i, i-アーバンセレクション, i-スマートセレクション, i-プレミアムレザーリミテッド	**SN692P**	**TP87**	—	**SN920P**	**TP94**
		08.03-09.02	BL9 (B4) 2.5i Siクルーズ	**SN916P**	**TP93**	—	**SN866**	**A475P**
		08.06-09.02	BL9 (B4) S402 (bremboキャリパ)	—	—	—	**SS691-s ※3**	—
		09.02-14.09	BM9 (GT)	**SN916P**	**TP93**	—	**SN146P**	**TP125**
		09.02-10.04	BM9 (2.5i, 2.5i Lパッケージ)	**SN915P**	**TP87**	—	**SN920P**	**TP94**
		09.02-10.04	BM9 (2.5i Sパッケージ, 2.5i Lパッケージリミテッド)	**SN692P**	**TP87**	—	**SN920P**	**TP94**
		09.02-10.04	BM9 (2.5i Sパッケージリミテッド)	**SN916P**	**TP93**	—	**SN146P**	**TP125**
		10.02-11.04	BM9 (2.5iLパッケージ, 2.5iアイサイト)	**SN227P**	**TP87**	—	**SN920P**	**TP94**
		10.02-11.04	BM9 (2.5iアイサイトスポーツ, 2.5i Sパッケージ)	**SN916P**	**TP93**	—	**SN146P**	**TP125**
		10.02-11.04	BM9 (2.5i S-style)	**SN227P**	**TP87**	—	**SN920P**	**TP94**
		11.02-12.04	BM9 (2.5iアイサイトSパッケージ, 2.5i Sパッケージ)	**SN916P**	**TP93**	—	**SN146P**	**TP125**

※3 スポーツ仕様

SUBARU

C/#…車台番号　DVS…横滑り防止装置　GVW…車両総重量
VDC…横滑り防止装置　VSA…横滑り防止装置　VSC…横滑り防止装置

車種 Model	排気量 cc	年式 Year	車両型式 Body Type	フロント(Fr) ディスクパッド Pad	フロント(Fr) シールキット Sealkit	フロント(Fr) ブレーキシュー Shoe	リヤ(Rr) パッド&シュー Pad or Shoe	リヤ(Rr) シールキット Sealkit
レガシィ LEGACY	2500	11.02-12.04	BM9 (2.5i, 2.5i S-style, 2.5i L パッケージ, 2.5iアイサイトB-S)	**SN916P**	**TP93**	—	**SN146P**	**TP125**
		12.05-14.09	BMM (B4)2.5iアイサイトSパッケージ	**SN916P**	**TP93**	—	**SN146P**	—
		12.05-14.09	BMM (B4)2.5i, 2.5i Lパッケージ, 2.5iアイサイト	**SN227P**	**TP87**	—	**SN920P**	—
	3000	02.01-03.04	BEE (B4) RS30	**SN855**	**A463P**	—	**SN866**	**A475P**
		03.09-09.02	BLE (B4) R, R-specB, R-Sクルーズ, R-Sクルーズリミテッド, R-アイサイト, R-アイボリーレザーセレクション	**SN916P**	**TP93**	—	**SN866**	**A475P**
レガシィ ツーリングワゴン LEGACY TOURING WAGON	1800	89.12-93.09	BF3 Mi, Miセレクト G	**SN794P**	**A295P**	—	**ドラム**	
		89.12-93.09	BF3 Ti, Ti-S (ABS無)	**SN794P**	**TP55**	—		
		89.12-93.09	BF3 Ti, Ti-S (ABS付)	**SN794P**	**TP55**	—	**SN796P**	**A297P**
		94.06-96.05	BG2, 3 LX (ABS無)	**SN794P**	**TP55**	—	**ドラム**	
		96.06-98.11	BG2, 3 LX (ABS無)	**SN856**	**A462P**	—		
		94.06-96.05	BG2, 3 LX (ABS付)	**SN794P**	**TP55**	—	**SN796P**	**A297P**
		96.06-98.11	BG2, 3 LX (ABS付)	**SN856**	**A462P**	—	**SN796P**	**A297P**
		21.09-23.08	BT5	**SN320P**	—	—	**SN220P**	—
	2000	89.02-93.09	BFA, BF4, BF5 TZ, VZ, ブライトン	**SN794P**	**TP55**	—	**SN796P**	**A297P**
		89.10-93.09	BFA, BF4, BF5 GT, VZ-R	—	**A296P**	—	**SN796P**	**A297P**
		93.10-96.05	BGA ブライトン, ブライトンゴールド	**SN794P**	**TP55**	—	**SN796P**	**A297P**
		96.06-98.11	BGA ブライトン, ブライトンゴールド	**SN856**	**A462P**	—	**SN796P**	**A297P**
		93.10-96.05	BG4 TX, TX-S, ブライトン, ブライトンゴールド (ABS無)	**SN794P**	**TP55**	—	**ドラム**	
		93.10-96.05	BG4 TX, TX-S, ブライトン, ブライトンゴールド (ABS付)	**SN794P**	**TP55**	—	**SN796P**	**A297P**
		96.06-98.11	BG4 TX-S, ブライトン, ブライトンゴールド	**SN856**	**A462P**	—	**SN796P**	**A297P**
		93.10-96.05	BG5 TX, TX-S, ブライトン, ブライトンゴールド (ABS無)	**SN794P**	**TP55**	—	**ドラム**	
		93.10-96.05	BG5 TX, TX-S, ブライトン, ブライトンゴールド (ABS付)	**SN794P**	**TP55**	—	**SN796P**	**A297P**
		96.06-98.11	BG5 TX-S, ブライトン, ブライトンゴールド	**SN856**	**A462P**	—	**SN796P**	**A297P**
		93.10-96.05	BG5 TS-R, TS-R-Vリミテッド	**SN794P**	**TP55**	—	**SN796P**	**A297P**
		96.06-97.07	BG5 TS-R, TS-R-Vリミテッド	**SN856**	**A462P**	—	**SN796P**	**A297P**
		97.08-98.11	BG5 TS-R (16”ホイール)	**SN855**	**A463P**	—	**SN796P**	**A297P**
		97.08-98.11	BG5 TS-R (16”ホイール除)	**SN856**	**A462P**	—	**SN796P**	**C297P**
		93.10-96.05	BG5 GT, GT-B, GT-BⅡ, GTE, GT-Vリミテッド	—	**C296P**	—	**SN796P**	**A297P**
		96.06-98.11	BG5 GT, GT-Vリミテッド, GT-B, GT-Bリミテッド	**SN855**	**A463P**	—	**SN796P**	**A297P**
		98.06-02.04	BH5 TX, TX-S, ブライトン	**SN856**	**A462P**	—	**ドラム**	
		02.04-03.04	BH5 TX, TX-S	**SN914**	**A462P**	—		
		98.06-03.04	BH5 TS-R, TS-Rリミテッド, GT-VDC, GT, GTリミテッド, ブライトンS, ブライトンゴールド	**SN855**	**A463P**	—	**SN866**	**A475P**
		98.06-03.04	BH5 GT-B (2POTキャリパ)	**SN855**	**A463P**	—	**SN866**	**A475P**
		01.05-03.04	BH5 GT-B (4POTキャリパ)	**SN109P**	**SP109**	—	**SN866**	**A475P**
		03.05-09.02	BP5 i, i-カジュアルエディション, i-アルカンターラセレクション, i-Bスポーツ, i-アドバンテージライン, i-アーバンセレクション, i-ブライトン, i-アイボリーレザーセレクション, i-スマートセレクション	**SN915P**	**TP87**	—	**SN920P**	**TP94**
		03.05-09.02	BP5 R, R-アルカンターラセレクション, R-specB, R-Bスポーツ, R-アイボリーレザーセレクション, GT-カスタマイズエディション	**SN692P**	**TP87**	—	**SN920P**	**TP94**

H04	05	06	07	08	09	10	11	12	13	14	15	16	17	18	19	20	21	22	23	24	25	26	27	28	29	30	R01	02	03	04	05	06	07
1992	93	94	95	96	97	98	99	00	01	02	03	04	05	06	07	08	09	10	11	12	13	14	15	16	17	18	19	20	21	22	23	24	25

車種 Model	排気量 cc	年式 Year	車両型式 Body Type	フロント(Fr)			リヤ(Rr)	
				ディスクパッド Pad	シールキット Sealkit	ブレーキシュー Shoe	パッド&シュー Pad or Shoe	シールキット Sealkit
レガシィ ツーリングワゴン LEGACY TOURING WAGON	2000	03.05-09.02	BP5 GT, GT-Ⅱ, GT-specB, ブリッツェン, GT-アルカンターラセレクション, GT-specB-WRリミテッド, GT-リミテッド, GT-WRリミテッド, GT-Sクルーズ, GT-アイボリーレザーセレクション, GT-スマートセレクション, GT-アイサイト	**SN916P**	**TP93**	—	**SN866**	**A475P**
		05.03-09.02	BP5 GT-specB, tuned-by-STI(bremboキャリパ)	**SS690-s ※3**	—	—	**SS691-s ※3**	—
		11.11-14.09	BRG	**SN916P**	**TP93**	—	**SN146P**	—
	2200	92.06-93.09	BFB, BF7, BGB, BG7 ブライトン	—	**A296P**	—	**SN796P**	**A297P**
		93.10-96.05	BFB, BF7, BGB, BG7 ブライトン	**SN794P**	**TP55**	—	**SN796P**	**A297P**
	2500	94.10-96.05	BGC, BG9 250T, 250T-G, V, GRW	—	**C296P**	—	**SN796P**	**A297P**
		96.06-98.11	BGC, BG9 250T, 250T-B, GRW, GRW-CR, ランカスター, ランカスターリミテッド	**SN855**	**A463P**	—	**SN796P**	**A297P**
		98.06-01.04	BHC, BH9 250T, 250T-B, ランカスターADA, ランカスターSリミテッド	**SN855**	**A463P**	—	**SN866**	**A475P**
		98.06-01.12	BHC, BH9 250S, ランカスター, ランカスターS	**SN855**	**A463P**	—	**SN866**	**A475P**
		02.01-03.04	BHC, BH9 ランカスター, ランカスターS(A/TのVDC無)	**SN692P**	**TP87**	—	**SN866**	**A475P**
		02.01-03.04	BHC, BH9 ランカスター, ランカスターS(A/TのVDC付)	**SN855**	**A463P**	—	**SN866**	**A475P**
		07.11-09.02	BP9 i, i-アーバンセレクション, i-スマートセレクション, i-プレミアムレザーリミテッド	**SN692P**	**TP87**	—	**SN920P**	**TP94**
		08.03-09.02	BP9 i-Sクルーズ	**SN916P**	**TP93**	—	**SN866**	**A475P**
		03.06-09.02	BP9（アウトバック）	**SN692P**	**TP87**	—	**SN920P**	**TP94**
		14.07-21.03	BS9	**SN916P**	**TP93**	—	**SN220P**	—
		08.05-09.02	BPH（アウトバック）XT, XT-アイサイト, XT-プレミアムレザーリミテッド	**SN916P**	**TP93**	—	**SN866**	**A475P**
		09.02-14.09	BR9（GT）	**SN916P**	**TP93**	—	**SN146P**	**TP125**
		09.02-10.04	BR9（2.5i, 2.5i Lパッケージ）	**SN915P**	**TP87**	—	**SN920P**	**TP94**
		09.02-10.04	BR9（2.5i Sパッケージ, 2.5i Lパッケージリミテッド）	**SN692P**	**TP87**	—	**SN920P**	**TP94**
		09.02-10.04	BR9（2.5i Sパッケージリミテッド）	**SN916P**	**TP93**	—	**SN146P**	**TP125**
		10.02-11.04	BR9（2.5iLパッケージ, 2.5iアイサイト）	**SN227P**	**TP87**	—	**SN920P**	**TP94**
		10.02-11.04	BR9（2.5iアイサイトスポーツ, 2.5i Sパッケージ）	**SN916P**	**TP93**	—	**SN146P**	**TP125**
		10.02-11.04	BR9（2.5i S-style）	**SN227P**	**TP87**	—	**SN920P**	**TP94**
		11.02-12.04	BR9（2.5iアイサイトSパッケージ, 2.5i Sパッケージ）	**SN916P**	**TP93**	—	**SN146P**	**TP125**
		11.02-12.04	BR9（2.5i, 2.5i S-style, 2.5i Lパッケージ, 2.5iアイサイト）	**SN227P**	**TP87**	—	**SN920P**	**TP94**
		09.02-10.04	BR9（アウトバック）2.5i, 2.5i Lパッケージ	**SN692P**	**TP87**	—	**SN920P**	**TP94**
		10.02-12.04	BR9（アウトバック）2.5i, 2.5i Lパッケージ, 2.5iアイサイト	**SN227P**	**TP87**	—	**SN920P**	**TP94**
		11.02-12.04	BR9（アウトバック）2.5i Sパッケージリミテッド, 2.5iアイサイトSパッケージ	**SN916P**	**TP93**	—	**SN146P**	**TP125**
		12.05-14.10	BRM 2.5i, 2.5i Lパッケージ, 2.5iアイサイト	**SN227P**	**TP87**	—	**SN920P**	**TP94**
		12.05-14.10	BRM 2.5iアイサイトSパッケージ	**SN916P**	**TP93**	—	**SN146P**	—
	3000	00.05-03.04	BHE ランカスター6, ランカスター6ADA(VDC付)	**SN855**	**A463P**	—	**SN866**	**A475P**
		02.01-03.04	BHE ランカスター6, ランカスター6ADA(VDC無)	**SN692P**	**TP87**	—	**SN866**	**A475P**
		02.01-03.04	BHE GT30	**SN855**	**A463P**	—	**SN866**	**A475P**
		03.09-09.02	BPE R, R-アイボリーレザーセレクション, R-ADA, R-ADAアイボリーレザー, R-specB, R-Sクルーズリミテッド, R-アイサイト	**SN916P**	**TP93**	—	**SN866**	**A475P**

※3 スポーツ仕様

SUBARU

SUBARU

C/#…車台番号　DVS…横滑り防止装置　GVW…車両総重量
VDC…横滑り防止装置　VSA…横滑り防止装置　VSC…横滑り防止装置

車種 Model	排気量 cc	年式 Year	車両型式 Body Type	フロント(Fr)			リヤ(Rr)	
				ディスクパッド Pad	シールキット Sealkit	ブレーキシュー Shoe	パッド&シュー Pad or Shoe	シールキット Sealkit
レガシィ ツーリングワゴン LEGACY TOURING WAGON	3000	03.10-09.02	BPE (アウトバック)R, R-アイボリーレザーセレクション, R-LLビーンエディション	**SN692P**	**TP87**	**—**	**SN920P**	**TP94**
		07.05-09.02	BPE (アウトバック)R-SIクルーズ, R-アイサイト	**SN916P**	**TP93**	**—**	**SN866**	**A475P**
	3600	09.05-14.09	BRF (アウトバック)R, R-SIクルーズ	**SN916P**	**TP93**	**—**	**SN146P**	**TP125**
レックス REX	660	90.03-92.02	KH3, 4, KP3, 4	**SN766**	**TP39**	**—**	**ドラム**	
	1200	22.11-23.02	A201F	**SN343P**	**MP139**	**—**		
		23.03-	A201F	**—**	**—**	**—**		

SPECIFIC INDEX FOR DAIHATSU

CAR NAME	PAGE
YRV	128
アトレー7　ATRAI 7	128
アトレー ワゴン　ATRAI WAGON	128
アプローズ　APPLAUSE	128
アルティス　ALTIS	128
ウェイク　WAKE	128
エッセ　ESSE	128
オプティ　OPTI	128
キャスト アクティバ　CAST ACTIVA	129
キャスト スタイル　CAST STYLE	129
キャスト スポーツ　CAST SPORT	129
クー　COO	129
グランマックス　GRAN MAX	129
コペン　COPEN	129
シャレード　CHARADE	129
ストーリア　STORIA	129
ソニカ　SONICA	129
タフト　TAFT	130
タント Exe/タント Exe カスタム　TANTO Exe/TANTO Exe CUSTOM	130
タント/タント カスタム　TANTO/TANTO CUSTOM	130
テリオス　TERIOS	130
テリオス キッド/ルキア　TERIOS KID/LUCIA	130
トール　THOR	130
ネイキッド　NAKED	131
ハイゼット/アトレー (バン・トラック)　HIJET/ATRAI(Van・Truck)	131
ハイゼット電気自動車　HIJET ELECTRIC VEHICLE	131
ハイゼット キャディー　HIJET CADDIE	131
ハイゼット グランカーゴ　HIJET GRAN CARGO	131

CAR NAME	PAGE
パイザー　PYZAR	131
ビーゴ　BEGO	131
ブーン　BOON	131
ブーン ルミナス　BOON LUMINAS	132
マックス　MAX	132
ミラ　MIRA	132
ミラ/ミラ アヴィ/ミラ カスタム　MIRA/MIRA AVY/MIRA CUSTOM	133
ミラ イース　MIRA e:s	133
ミラ ジーノ　MIRA GINO	133
ミラ ジーノ 1000　MIRA GINO 1000	133
ミラ ココア　MIRA COCOA	133
ミラ トコット　MIRA TOCOT	133
ミラ(バン)　MIRA(Van)	133
ムーヴ/ムーヴ カスタム　MOVE/MOVE CUSTOM	133
ムーヴキャンバス　MOVECAMBUS	134
ムーヴ コンテ/ムーヴ コンテ カスタム　MOVE CONTE/MOVE CONTE CUSTOM	134
ムーヴ ラテ　MOVE LATTE	135
メビウス　MEBIUS	135
ラガー　RUGGER	135
リーザ　LEEZA	135
ロッキー　ROCKY	135
デルタ ワゴン　DELTA WAGON	135
デルタ バン　DELTA VAN	135
デルタ (V系 トラック・ダンプ)　DELTA (V-Series Truck・dump)	135
デルタ (BU系 トラック・ダンプ)　DELTA (BU-Series Truck・dump)	135
デルタ (RZU系 トラック・ダンプ)　DELTA (RZU-Series Truck・dump)	136
デルタ (XZU系 トラック・ダンプ)　DELTA (XZU-Series Truck・dump)	136

DAIHATSU

C/#…車台番号　DVS…横滑り防止装置　GVW…車両総重量
VDC…横滑り防止装置　VSA…横滑り防止装置　VSC…横滑り防止装置

車種 Model	排気量 cc	年式 Year	車両型式 Body Type	フロント(Fr) ディスクパッド Pad	フロント(Fr) シールキット Sealkit	フロント(Fr) ブレーキシュー Shoe	リヤ(Rr) パッド&シュー Pad or Shoe	リヤ(Rr) シールキット Sealkit
YRV	1000	00.08-02.12	M200G	**SN871**	**A496P**	—	**ドラム**	
	1300	00.08-05.08	M201G, 211G (ターボ無)	**SN871**	**A496P**	—		
		00.08-05.08	M201G, 211G (ターボ付)	**SN593P**	**TP80**	—		
アトレー7 ATRAI 7	1300	00.07-04.11	S221G, 231G	**SN667P**	**MP59**	—	**ドラム**	
		02.06-04.11	S221G, 231G(ABS, DVS付)(CXのステアシフト付)	**SN902P**	**MP59**	—		
アトレー ワゴン ATRAI WAGON	660	99.05-04.11	S220G, 230G(ターボ無)	**SN676P**	**MP59**	—	**ドラム**	
		99.05-04.11	S220G, 230G(ターボ付, ABS付, 14"ホイール)	**SN667P**	**MP59**	—		
		05.04-07.11	S320G, 330G	**SN145P/ SN145PS★**	**〜05.11 SP103**	**05.12〜 SP129**		
		07.08-14.05	S321G, S331G	**SN145P/ SN145PS★**	**SP129**	—		
		14.05-17.11	S321G, S331G	**SN943P/ SN943PS★**	—	—		
		17.11-21.12	S321G, S331G	**SN214/ SN214S★**	—	—		
アプローズ APPLAUSE	1600	89.06-00.05	A101S (リヤドラム)	**SN623P**	**A243P**	—	**ドラム**	
		89.06-00.05	A101S (リヤディスク)	**SN623P**	**A243P**	—	**SN630**	—
		89.06-94.04	A111S	**SN623P**	**A243P**	—	**ドラム**	
アルティス ALTIS	2200	00.03-01.09	SXV20N	**SN645P**	**MP50**	—	**SN672**	**SP462**
		00.03-01.09	SXV25N	**SN850**	**A678P**	—	**SN648P**	**MP82**
	2400	01.09-06.01	ACV30N	**SN687**	**SP443**	—	**SN885**	**MP100**
		01.09-06.01	ACV35N	**SN687**	**SP443**	—	**SN648P**	**SP456**
		06.01-07.05	ACV40N	**SN947**	**SP135**	—	**SN134**	**SP134**
		07.05-10.02	ACV40N	**SN947**	**SP135**	—	**SN134**	—
		06.01-10.02	ACV45N	**SN947**	**SP135**	—	**SN885**	**MP100**
		07.05-10.02	ACV45N	**SN947**	**SP135**	—	**SN885**	**MP100**
	2500	12.05-17.05	AVV50N	**SN947**	**SP443**	—	**SN134**	—
		17.06-22.06	AXVH70N, AXVH75	**SN314**	—	—	**SN315**	—
		22.06-	AXVH70N, AXVH75	**SN314**	—	—	—	—
ウェイク WAKE	660	14.10-16.05	LA700S, LA710S	**SN206P/ SN206PS★**	**TP115**	—	**ドラム**	
		16.05-	LA700S, LA710S	**SN214/ SN214S★**	**TP107**	—		
エッセ ESSE	660	05.11-11.09	L235S, 245S	**SN875/ SN875S★**	**C608P**	—	**ドラム**	
オプティ OPTI	660	92.02-98.08	L300S (スミトモキャリパ)	**SN233**	**SP103**	—	**ドラム**	
		92.02-98.08	L300S (アケボノキャリパ)	**SN880**	**〜94.04 A244P**	**94.05〜 C244P**		
		92.02-98.08	L310S	**SN233**	**SP103**	—		
		98.11-02.08	L800S, 810S (ターボ無)	**SN875/ SN875S★**	**A496P ※1**	—		
		00.02-02.08	L800S, 810S (ターボ付)	**SN871**	**A496P ※1**	—		
		98.11-00.09	L802S	**SN871**	**A496P**	—		

★マークが付いている品番はシム入りパッドを示しています
※1 クラシックのシールキット C-608Pの場合有

H04	05	06	07	08	09	10	11	12	13	14	15	16	17	18	19	20	21	22	23	24	25	26	27	28	29	30	R01	02	03	04	05	06	07
1992	93	94	95	96	97	98	99	00	01	02	03	04	05	06	07	08	09	10	11	12	13	14	15	16	17	18	19	20	21	22	23	24	25

車種 Model	排気量 cc	年式 Year	車両型式 Body Type	フロント(Fr)			リヤ(Rr)	
				ディスクパッド Pad	シールキット Sealkit	ブレーキシュー Shoe	パッド&シュー Pad or Shoe	シールキット Sealkit
キャスト アクティバ CAST ACTIVA	660	15.08-	LA250S(2WD), 260S(4WD)	**SN214/ SN214S★**	**TP107**	—	**ドラム**	—
キャスト スタイル CAST STYLE	660	15.08-	LA250S(2WD), 260S(4WD)	**SN214/ SN214S★**	**TP107**	—	**ドラム**	—
キャスト スポーツ CAST SPORT	660	15.10-	LA250S(2WD), 260S(4WD)	**SN214/ SN214S★**	**TP107**	—	**ドラム**	—
クー COO	1300	06.05-13.01	M401S, 411S	**SN949P**	**TP80**	—	**ドラム**	
	1500	06.05-13.01	M402S	**SN949P**	**TP80**	—		
グランマックス GRAN MAX	1500	20.09-	S403, 413	—	—	—		
コペン COPEN	660	02.06-05.09	L880K	**SN593P**	**TP80**	—	**ドラム**	
		05.10-12.09	L880K	**SN949P**	**TP80**	—		
		14.06-15.11	LA400K	**SN949P**	—	—		
		15.12-	LA400K	**SN949P**	—	—		
シャレード CHARADE	1000	87.01-93.01	G100S (GTTI, GTXX)	**SN623P**	**A243P**	—	—	**MP26**
		87.01-90.11	G100S (CXのターボ無)	—	**MP24**	—	**ドラム**	
		87.01-90.11	G100S (TR, CXのターボ付)	**SN625P**	**MP25**	—		
		87.01-93.01	G100S(TD, TL, CG, CD, SERGIO)	—	**MP24**	—		
		90.11-91.11	G100S (WILL, KISAのM/T)	—	**MP24**	—		
		91.12-93.01	G100S (WILL, KISAのM/T)	**SN625P**	**MP25**	—		
		90.11-93.01	G100S (WILL, KISAのA/T)	**SN625P**	**MP25**	—		
		87.11-91.11	G101S	—	**MP24**	—		
		91.12-93.01	G101S	**SN625P**	**MP25**	—		
	1300	88.01-90.11	G102S (TR, CR)	**SN623P**	**A243P**	—		
		88.01-93.01	G102S (TR, CR除), G112S	**SN625P**	**MP25**	—		
		93.01-96.06	G200S (ABS無)	**SN835**	**A414P**	—		
		96.06-00.05	G200S (ABS無)	**SN835P**	**A414P**	—		
		93.01-96.06	G200S (ABS付)	**SN835**	**A414P**	—	**SN742**	**A415P**
		96.06-00.05	G200S (ABS付)	**SN835P**	**A414P**	—	**SN742**	**A415P**
	1500	93.07-96.06	G203S, 213S (ABS無)	**SN835**	**A414P**	—	**ドラム**	
		96.06-00.05	G203S, 213S (ABS無)	**SN835P**	**A414P**	—		
		93.07-96.06	G203S, 213S (ABS付)	**SN835**	**A414P**	—	**SN742**	**A415P**
		96.06-00.05	G203S, 213S (ABS付)	**SN835P**	**A414P**	—	**SN742**	**A415P**
	1600	93.07-96.06	G201S (ABS無)	**SN835**	**A414P**	—	**ドラム**	
		96.06-98.07	G201S (ABS無)	**SN835P**	**A414P**	—		
		93.07-96.06	G201S (ABS付)	**SN835**	**A414P**	—	**SN742**	**A415P**
		96.06-98.07	G201S (ABS付)	**SN835P**	**A414P**	—	**SN742**	**A415P**
ストーリア STORIA	700	98.01-04.05	M112S	**SN871**	**A496P**	—	**ドラム**	
	1000	98.01-04.05	M100S, 110S	**SN871**	**A496P**	—		
	1300	00.05-04.05	M101S, 111S(CX, CZ, TORING)	**SN871**	**A496P**	—		
		01.12-04.05	M101S, 111S (CZ, TORING)	**SN593P**	**TP80**	—		
ソニカ SONICA	660	06.05-09.05	L405, 415 (R)	**SN875/ SN875S★**	**C608P**	—	**ドラム**	

★マークが付いている品番はシム入りパッドを示しています

DAIHATSU

C/#…車台番号　DVS…横滑り防止装置　GVW…車両総重量
VDC…横滑り防止装置　VSA…横滑り防止装置　VSC…横滑り防止装置

車種 Model	排気量 cc	年式 Year	車両型式 Body Type	フロント(Fr) ディスクパッド Pad	フロント(Fr) シールキット Sealkit	フロント(Fr) ブレーキシュー Shoe	リヤ(Rr) パッド&シュー Pad or Shoe	リヤ(Rr) シールキット Sealkit
ソニカ SONICA	660	06.05-09.05	L405, 415 (RS, RSリミテッド)	**SN943P/ SN943PS★**	**TP80**	—	**ドラム**	
タフト TAFT	660	20.05-	LA900S, 910S	**SN214/ SN214S★**	—	—		
タント Exe/タント Exe カスタム TANTO Exe/TANTO Exe CUSTOM	660	09.12-14.10	L455S (ターボ無、12インチ)	**SN875/ SN875S★**	**C608P**	—	**ドラム**	
		09.12-14.10	L455S (ターボ無、13インチ)	**SN943P/ SN943PS★**	**C608P**	—		
		09.12-14.10	L455S (ターボ付) , L465S	**SN943P/ SN943PS★**	**TP80**	—		
タント/タント カスタム TANTO/TANTO CUSTOM	660	03.11-07.12	L350S (ターボ無)	**SN875/ SN875S★**	**C608P**	—	**ドラム**	
		03.11-07.12	L350S (ターボ付)	**SN943P/ SN943PS★**	**TP80**	—		
		03.11-07.12	L360S	**SN943P/ SN943PS★**	**TP80**	—		
		07.12-12.05	L375S (ターボ無)	**SN875/ SN875S★**	**C608P**	—		
		12.05-13.09	L375S (ターボ無)	**SN943P/ SN943PS★**	**TP115**	—		
		07.12-10.10	L375S (ターボ付) , L385S	**SN943P/ SN943PS★**	**TP80**	—		
		10.10-13.09	L375S (ターボ付)	**SN943P/ SN943PS★**	**TP115**	—		
		10.10-13.09	L385S (ターボ無)	**SN943P/ SN943PS★**	**TP80**	—		
		07.10-13.09	L385S (ターボ付)	**SN943P/ SN943PS★**	**TP80**	—		
		13.09-15.05	LA600S, 610S	**SN206P/ SN206PS★**	**TP115**	—		
		15.05-16.11	LA600S, 610S	**SN214/ SN214S★**	**TP107**	—		
		16.11-19.07	LA600S, 610S	**SN214/ SN214S★**	—	—		
		19.07-	LA650S, LA660S	**SN214/ SN214S★**	—	—		
テリオス TERIOS	1300	97.03-05.12	J100G, 102G, 122G	**SN297**	**SP297**	—	**ドラム**	
テリオス キッド/ルキア TERIOS KID/LUCIA	660	98.10-12.05	J111G, 131G	**SN297**	**SP297**	—	**ドラム**	
トール THOR	1000	16.11-	M900S (2WD)	**SN503P**	—	—		
		16.11-	M910S (4WD)	**SN503P**	—	—		

★マークが付いている品番はシム入りパッドを示しています

H04	05	06	07	08	09	10	11	12	13	14	15	16	17	18	19	20	21	22	23	24	25	26	27	28	29	30	R01	02	03	04	05	06	07
1992	93	94	95	96	97	98	99	00	01	02	03	04	05	06	07	08	09	10	11	12	13	14	15	16	17	18	19	20	21	22	23	24	25

車種 Model	排気量 cc	年式 Year	車両型式 Body Type	フロント(Fr) ディスクパッド Pad	フロント(Fr) シールキット Sealkit	フロント(Fr) ブレーキシュー Shoe	リヤ(Rr) パッド&シュー Pad or Shoe	リヤ(Rr) シールキット Sealkit
ネイキッド NAKED	660	99.11-03.12	L750S, 760S (ターボ無)	**SN875/ SN875S★**	**〜02.07 A496P**	**02.08〜 C608P**	**ドラム**	
		99.11-03.12	L750S, 760S (ターボ付)	**SN871**	**A496P**	**—**		
ハイゼット/アトレー(バン・トラック) HIJET/ATRAI(Van・Truck)	660	90.04-94.04	S82P, 82C, 83P, 83C, S82V, 82W, 83V, 83W(フロントドラム)	**ドラム**	**—**	**ドラム**	**ドラム**	
		90.04-94.04	S82P, 82C, 83P, 83C, S82V, 82W, 83V, 83W(フロントディスク)	**SN233**	**SP103**	**—**		
		94.01-98.12	S100C, 100CT, 100P, S110C, 110CT, 110P	**SN284P**	**SP284**	**—**		
		94.01-98.12	S100V, 100W, 110V, 110W, S120V, 130V, 140V	**SN667P**	**MP59**	**—**		
		98.12-07.12	S200P, 200C, 210P, 210C	**SN103P**	**〜05.11 SP103**	**05.12〜 SP129**		
		98.12-04.11	S200V, 210V, 220V, 230V(ターボ無)	**SN676P**	**MP59**	**—**		
		98.12-04.11	S220V, 230V(ターボ付)	**SN667P**	**MP59**	**—**		
		00.01-04.11	S200W, 210W	**SN676P**	**MP59**	**—**		
		04.11-10.03	S320V, 330V	**SN145P/ SN145PS★**	**〜05.11 SP103**	**05.12〜 SP129**		
		07.08-17.11	S321V, 321W, 331V, 331W	**SN145P/ SN145PS★**	**SP129**	**—**		
		17.11-21.12	S321V, 321W, 331V, 331W	**SN300**	**—**	**—**		
		17.11-21.12	S321V, 321W, 331V, 331W(福祉車両)	**SN214/ SN214S★**	**—**			
		07.12-14.07	S201C, 211C, 201P, 211P	**SN103P**	**SP129**	**—**		
		14.07-15.11	S500P, S510P	**SN103P**	**SP129**	**—**		
		15.11-	S500P, S510P	**SN300**	**—**	**—**		
		21.12-	S700, S710,	**SN300**	**—**	**—**		
ハイゼット電気自動車 HIJET ELECTRIC VEHICLE	—	98.12-04.11	S200V	**SN667P**	**MP59**	**—**	**ドラム**	
ハイゼット キャディー HIJET CADDIE	660	16.08-21.03	LA700V(2WD)LA710V(4WD)	**SN214/ SN214S★**	**TP107**	**—**	**ドラム**	
ハイゼット グランカーゴ HIJET GRAN CARGO	1300	01.07-04.11	S221V, 231V	**SN667P**	**MP59**	**—**	**ドラム**	
パイザー PYZAR	1500	96.08-02.07	G303G (ABS無)	**SN835P**	**A414P**	**—**	**ドラム**	
		96.08-02.07	G303G (ABS付)	**SN835P**	**A414P**	**—**	**SN742**	**A415P**
		96.08-97.08	G313G	**SN835P**	**A414P**	**—**	**ドラム**	
	1600	97.09-02.07	G301G, 311G	**SN835P**	**A414P**	**—**		
ビーゴ BEGO	1500	06.01-16.05	J200G, 210G	**SN297**	**SP297 ※2**	**—**	**ドラム**	
ブーン BOON	900	05.04-10.02	M312S	**SN943P/ SN943PS★**	**TP80**	**—**	**ドラム**	
		06.03-10.02	M312S(14インチディスク)	**SN949P**	**TP80**	**—**		
	1000	04.04-05.04	M300S, 310S	**SN943P/ SN943PS★**	**TP80**	**—**		

★マークが付いている品番はシム入りパッドを示しています

※2 J210G(E4AT.VSC(DAC,HAC アリ),(5F.VSC)のシールキット SP297A

DAIHATSU

C/#…車台番号　DVS…横滑り防止装置　GVW…車両総重量
VDC…横滑り防止装置　VSA…横滑り防止装置　VSC…横滑り防止装置

車種 Model	排気量 cc	年式 Year	車両型式 Body Type	フロント(Fr) ディスクパッド Pad	フロント(Fr) シールキット Sealkit	フロント(Fr) ブレーキシュー Shoe	リヤ(Rr) パッド&シュー Pad or Shoe	リヤ(Rr) シールキット Sealkit
ブーン BOON	1000	05.05-10.02	M300S, 310S	SN943P/ SN943PS★	TP80	—	ドラム	
		06.12-10.02	M300S, 310S(タイヤサイズ175/65R14)	SN503P	TP103	—		
		10.02-16.04	M600S, 610S	SN943P/ SN943PS★	TP80	—		
		10.02-16.04	M610S(タイヤサイズ 165/70R14)	SN503P	TP103	—		
		16.04-	M700S(2WD), M710S(4WD)	SN949P	—	—		
	1300	04.04-05.04	M301S	SN943P/ SN943PS★	TP80	—		
		05.05-10.02	M301S	SN943P/ SN943PS★	TP80	—		
		06.12-10.02	M301S(タイヤサイズ 175/65R14)	SN503P	TP103	—		
		10.02-12.06	M601S	SN943P/ SN943PS★	TP80	—		
ブーン ルミナス BOON LUMINAS	1500	08.12-12.03	M502G (VSC無)	SN941	MP119	—	ドラム	
		08.12-12.03	M502G (VSC付), M512G	SN939	MP120	—		
マックス MAX	660	01.11-05.12	L950S, 960S (ターボ無)	SN875/ SN875S★	～02.07 A496P	02.08～ C608P	ドラム	
		01.11-03.08	L950S, 960S (ターボRi)	SN871	A496P	—		
		03.08-05.12	L950S, 960S (ターボRi)	SN875/ SN875S★	C608P	—		
		01.11-05.12	L950S, 960S (ターボR)	SN871	A496P	—		
		01.11-05.12	L952S, 962S (RS, RSリミテッド)	SN871	A496P	—		
ミラ MIRA	660	90.03-91.05	L200S (TRXXアバンツアートR)	SN880	A244P	—	ドラム	
		91.05-95.01	L200S (TRXXアバンツアートR)	SN821	A414P	—		
		90.03-95.01	L200S (上記除 スミトモキャリパ)	SN233	SP103	—		
		90.03-95.01	L200S (上記除 アケボノキャリパ)	SN880	～94.04 A244P	94.05～ C244P		
		90.08-94.08	L210S (RV4)	SN821	A244P	—		
		90.03-95.01	L210S (上記除 スミトモキャリパ)	SN233	SP103	—		
		90.03-95.01	L210S (上記除 アケボノキャリパ)	SN880	～94.04 A244P	94.05～ C244P		
		90.04-93.07	L220S (スミトモキャリパ)	SN233	SP103	—		
		90.04-93.07	L220S (アケボノキャリパ)	SN880	A244P	—		
		94.08-98.10	L500S (TRXXアバンツアート)	SN821	A414P	—		
		94.08-98.10	L500S (CL, クラシックのターボ付)	SN821	C244P	—		
		94.08-98.10	L500S (上記除 スミトモキャリパ)	SN233	SP103	—		
		94.08-98.10	L500S (上記除 アケボノキャリパ)	SN880	C244P	—		
		94.08-98.08	L502S(TRXXアバンツアートR)(13"ホイールのABS付)	SN821	A414P	—	SN742	A415P
		94.08-98.10	L502S (上記除 スミトモキャリパ)	SN233	SP103	—	ドラム	
		94.08-98.10	L502S (上記除 アケボノキャリパ)	SN880	C244P	—		
		94.08-98.08	L510S (ターボ無)	SN880	C244P	—		
		97.08-98.08	L510S (ターボ付)	SN821	C244P	—		

★マークが付いている品番はシム入りパッドを示しています

H04	05	06	07	08	09	10	11	12	13	14	15	16	17	18	19	20	21	22	23	24	25	26	27	28	29	30	R01	02	03	04	05	06	07
1992	93	94	95	96	97	98	99	00	01	02	03	04	05	06	07	08	09	10	11	12	13	14	15	16	17	18	19	20	21	22	23	24	25

車種 Model	排気量 cc	年式 Year	車両型式 Body Type	フロント(Fr) ディスクパッド Pad	フロント(Fr) シールキット Sealkit	フロント(Fr) ブレーキシュー Shoe	リヤ(Rr) パッド&シュー Pad or Shoe	リヤ(Rr) シールキット Sealkit
ミラ MIRA	660	94.08-98.08	L512S	**SN821**	**A414P**	—	**ドラム**	
		98.08-02.12	L700S, 710S (ターボ無)	**SN103P**	**SP103**	—		
		98.08-02.12	L700S, 710S (ターボ付)	**SN871**	**A496P**	—		
ミラ/ミラ アヴィ/ミラ カスタム MIRA/MIRA AVY/MIRA CUSTOM	660	02.12-18.02	L250S, 260S, 275S, 285S(DVS無)	**SN875/ SN875S★**	**C608P**	—	**ドラム**	
		02.12-18.02	L250S, 260S, 275S, 285S(DVS付)	**SN943P/ SN943PS★**	**TP80**	—		
ミラ イース MIRA e:s	660	11.09-	LA300S, 310S, 350S, 360S	**SN875/ SN875S★**	**C608P**	—	**ドラム**	
ミラ ジーノ MIRA GINO	660	99.02-04.10	L700S, 710S (ターボ無)	**SN875/ SN875S★**	**A496P**	—	**ドラム**	
		99.02-03.08	L700S, 710S (ターボ付)	**SN871**	—	—		
		03.08-04.10	L700S, 710S (ターボ付)	**SN875/ SN875S★**	—	—		
		04.11-09.03	L650S, 660S	**SN875/ SN875S★**	**C608P**	—		
ミラ ジーノ 1000 MIRA GINO 1000	1000	02.08-04.10	L701S, 711S	**SN871**	**A496P**	—	**ドラム**	
ミラ ココア MIRA COCOA	660	09.07-14.08	L675S, 685S	**SN875/ SN875S★**	**C608P**	—	**ドラム**	
		14.08-16.08	L675S, 685S	**SN943P/ SN943PS★**	**TP115**	—		
		16.08-18.02	L675S, 685S	**SN943P/ SN943PS★**	—	—		
ミラ トコット MIRA TOCOT	660	18.06-	LA550S(2WD)	**SN875/ SN875S★**	**C608P**	—	**ドラム**	
		18.06-	LA560S(4WD)	**SN214/ SN214S★**	—	—		
ミラ(バン) MIRA(Van)	660	90.03-94.08	L200V, 210V(スミトモキャリバ)	**SN233**	**SP103**	—	**ドラム**	
		90.03-95.01	L200V, 210V(アケボノキャリバ)	**SN880**	**〜94.04 A244P**	**94.05〜 C244P**		
		94.08-98.08	L500V(スミトモキャリバ)	**SN233**	**SP103**	—		
		94.08-98.08	L500V(寒冷地仕様 アケボノキャリバ)	**SN880**	**C244P**	—		
		94.08-98.08	L510V	**SN880**	**C244P**	—		
		98.08-02.12	L700V, 710V	**SN103P**	**SP103**	—		
		02.12-07.10	L250V, 260V	**SN875/ SN875S★**	**C608P**	—		
ムーヴ/ムーヴ カスタム MOVE/MOVE CUSTOM	660	95.08-96.04	L600S	**SN880**	**C244P**	—	**ドラム**	
		96.04-98.09	L600S (ターボ無)	**SN880**	**C244P**	—		
		96.04-98.09	L600S (ターボ付)	**SN821**	**A414P**	—		
		95.08-96.04	L602S	**SN880**	**C244P**	—		
		96.04-98.09	L602S	**SN821**	**A414P**	—		
		95.08-96.04	L610S	**SN880**	**C244P**	—		

★マークが付いている品番はシム入りパッドを示しています

DAIHATSU

C/#…車台番号　DVS…横滑り防止装置　GVW…車両総重量
VDC…横滑り防止装置　VSA…横滑り防止装置　VSC…横滑り防止装置

車種 Model	排気量 cc	年式 Year	車両型式 Body Type	フロント(Fr)			リヤ(Rr)	
				ディスクパッド Pad	シールキット Sealkit	ブレーキシュー Shoe	パッド&シュー Pad or Shoe	シールキット Sealkit
ムーヴ/ムーヴ カスタム MOVE/MOVE CUSTOM	660	96.04-98.09	L610S (ターボ無)	SN880	C244P	—	ドラム	
		96.04-98.09	L610S (ターボ付)	SN821	A414P	—		
		98.10-02.09	L900S (ターボ無)	SN875/ SN875S★	A496P	—		
		99.11-02.09	L900S (ターボ付)	SN871	A496P	—		
		98.10-02.09	L902S	SN871	A496P	—		
		98.10-02.09	L910S (ターボ無)(CL, CL-LTD, CL-CELC, PICO)	SN875/ SN875S★	A496P	—		
		98.10-02.09	L910S (ターボ無)(上記除)	SN871	A496P	—		
		98.10-02.09	L910S (ターボ付)	SN871	A496P	—		
		01.10-02.09	L912S	SN871	A496P	—		
		02.10-06.10	L150S, 160S (DVS無)	SN875/ SN875S★	C608P	—		
		02.10-06.10	L150S, 160S (DVS付, RS)	SN943P/ SN943PS★	TP80	—		
		02.10-06.10	L152S	SN943P/ SN943PS★	TP80	—		
		06.10-10.12	L175S, 185S (ターボ無)	SN875/ SN875S★	C608P	—		
		06.10-10.12	L175S, 185S (ターボ付)	SN943P/ SN943PS★	TP80	—		
		06.10-09.07	L175S (DVS付)	SN949P	TP80	—		
		10.12-12.12	LA100S, LA110S (ターボ無 ディスクローター12インチ)	SN875/ SN875S★	C608P	—		
		12.12-14.12	LA100S, LA110S (ターボ無 ディスクローター13インチ)	SN943P/ SN943PS★	—	—		
		10.12-14.12	LA100S, LA110S (ターボ付 ディスクローター12インチ)	SN875/ SN875S★	C608P	—		
		10.12-14.12	LA100S, LA110S (ターボ付 ディスクローター13インチ)	SN943P/ SN943PS★	TP80	—		
		14.11-	LA150S, 160S	SN214/ SN214S★	TP107	—		
ムーヴキャンバス MOVECAMBUS	660	16.09-	LA800S, LA810S, LA850S, LA860S	SN214/ SN214S★	—	—	ドラム	
ムーヴ コンテ/ムーヴ コンテ カスタム MOVE CONTE/MOVE CONTE CUSTOM	660	08.08-11.05	L575S, 585S (ディスクローター12インチ)	SN875/ SN875S★	C608P	—	ドラム	
		11.05-17.01	L575S, 585S (ディスクローター12インチ)	SN875/ SN875S★	C608P	—		
		08.09-11.06	L575S, 585S (ディスクローター13インチ)	SN943P/ SN943PS★	TP80	—		
		11.06-17.01	L585S (ディスクローター13インチ)	SN943P/ SN943PS★	—	—		

★マークが付いている品番はシム入りパッドを示しています

H04	05	06	07	08	09	10	11	12	13	14	15	16	17	18	19	20	21	22	23	24	25	26	27	28	29	30	R01	02	03	04	05	06	07
1992	93	94	95	96	97	98	99	00	01	02	03	04	05	06	07	08	09	10	11	12	13	14	15	16	17	18	19	20	21	22	23	24	25

車種 Model	排気量 cc	年式 Year	車両型式 Body Type	フロント(Fr) ディスクパッド Pad	フロント(Fr) シールキット Sealkit	フロント(Fr) ブレーキシュー Shoe	リヤ(Rr) パッド&シュー Pad or Shoe	リヤ(Rr) シールキット Sealkit
ムーヴ ラテ MOVE LATTE	660	04.08-09.03	L550S	**SN875/ SN875S★**	**C608P**	**—**	**ドラム**	
		04.08-09.03	L560S (ターボ無)	**SN875/ SN875S★**	**C608P**	**—**		
		05.08-09.03	L560S (ターボ付)	**SN943P/ SN943PS★**	**TP80**	**—**		
メビウス MEBIUS	1800	13.04-21.03	ZVW41N	**SN138/ SN138S★**	**SP135**	**—**	**SN151**	**SP414**
ラガー RUGGER	2800	89.10-93.04	F70, 71, 73, 75, 76, 78	**—**	**A304P**	**—**	**ドラム**	
リーザ LEEZA	660	90.08-92.07	L111S (フロントドラム)	**ドラム**	**—**	**ドラム**	**ドラム**	
		90.08-92.07	L111S, 111SK (フロントディスク)	**SN880**	**A244P**	**—**		
ロッキー ROCKY	1000	19.10-	A200S、A210S	**SN343P**	**—**	**—**		
	1200	21.11-	A201S、A202S	**SN343P**	**—**	**—**	**ドラム**	
	1600	90.07-97.05	F300S	**—**	**A304P**	**—**		
デルタ ワゴン DELTA WAGON	2000	88.08-91.12	YB21G, B21G	**SN758P**	**C226P**	**—**	**ドラム**	
		92.01-96.09	YB21G, B21G	**SN827P**	**A379P**	**—**		
		96.10-01.10	SR40N	**SN849P**	**A379P**	**—**		
		98.01-98.12	SR50N	**SN851P**	**A379P**	**—**		
		99.01-01.10	SR50N	**SN849P**	**A379P**	**—**		
		93.09-96.09	CB22G	**SN827P**	**A379P**	**—**		
		94.10-96.09	CB31G	**SN826P**	**A239P**	**—**		
	2200	96.10-01.10	CR40N	**SN849P**	**A379P**	**—**		
		96.10-98.12	CR50N	**SN851P**	**A379P**	**—**		
		99.01-01.10	CR50N	**SN849P**	**A379P**	**—**		
デルタ バン DELTA VAN	1500	96.10-98.12	KR41J	**SN849P**	**A379P**	**—**	**ドラム**	
	1800	88.08-91.12	YB25V	**SN758P**	**C226P**	**—**		
		92.01-96.09	YB25V	**SN827P**	**A379P**	**—**		
		96.10-02.08	KR42J	**SN849P**	**A379P**	**—**		
	2000	88.08-91.12	CB27V	**SN758P**	**C226P**	**—**		
		92.01-96.09	CB27V	**SN827P**	**A379P**	**—**		
		96.10-98.12	CR41J	**SN849P**	**A379P**	**—**		
		96.10-98.12	CR51J	**SN851P**	**A379P**	**—**		
	2200	99.01-02.08	CR42J	**SN849P**	**A379P**	**—**		
		99.01-02.08	CR52J	**SN851P**	**A379P**	**—**		
デルタ (V系 トラック・ダンプ) DELTA (V-Series Truck・dump)	3000	84.09-95.04	V98, 99	**—**	**—**	**ドラム**	**ドラム**	
	3700	88.08-95.04	V118, 119	**—**	**—**	**ドラム**		
デルタ (BU系 トラック・ダンプ) DELTA (BU-Series Truck・dump)	3400	95.05-99.05	BU100N (フロントドラム)	**—**	**—**	**ドラム**	**ドラム**	
		95.05-99.05	BU100N (フロントディスク)フルジャストロー	**SN650**	**MP17**	**—**		
		95.05-99.05	BU100N (フロントディスク)高床Wタイヤ	**SN663P**	**MP8**	**—**		
		95.05-99.05	BU105N (フロントドラム)	**—**	**—**	**ドラム**		
		95.05-99.05	BU105N (フロントディスク)高床	**SN869P**	**MP8**	**—**		
		95.05-99.05	BU105N (フロントディスク)ジャストロー, フルジャストロー	**SN662P**	**MP8**	**—**		

★マークが付いている品番はシム入りパッドを示しています

DAIHATSU

C/#…車台番号　DVS…横滑り防止装置　GVW…車両総重量
VDC…横滑り防止装置　VSA…横滑り防止装置　VSC…横滑り防止装置

車種 Model	排気量 cc	年式 Year	車両型式 Body Type	フロント(Fr) ディスクパッド Pad	フロント(Fr) シールキット Sealkit	フロント(Fr) ブレーキシュー Shoe	リヤ(Rr) パッド&シュー Pad or Shoe	リヤ(Rr) シールキット Sealkit
デルタ (BU系 トラック・ダンプ) DELTA (BU-Series Truck・dump)	3700	99.05-03.08	BU301J, 300N (フロントディスク)低床, 高床	SN662P	SP438	—	ドラム	
		99.05-03.08	BU301J, 300N (フロントディスク)フルジャストロー	SN879P	SP438	—		
		99.05-03.08	BU346N (フロントディスク)高床, ジャストロー	SN662P	SP438	—		
		99.05-03.08	BU346N (フロントディスク)フルジャストロー	SN879P	SP438	—		
	4100	95.05-99.05	BU102N, 102J (フロントドラム)	—	—	ドラム		
		95.05-99.05	BU102N, 300J (フロントディスク)フルジャストロー2t	SN650	MP17	—		
		95.05-99.05	BU102N, 300J (フロントディスク)高床2t, 3t	SN663P	MP8	—		
		95.05-99.05	BU107N (フロントドラム)	—	—	ドラム		
		95.05-99.05	BU107N (フロントディスク)高床	SN869P	MP8	—		
		95.05-99.05	BU107N (フロントディスク)ジャストロー, フルジャストロー	SN662P	MP8	—		
		95.05-99.05	BU112N (フロントドラム)	—	—	ドラム		
		95.05-99.05	BU112N (フロントディスク)	SN663P	MP8	—		
		95.05-99.05	BU142N (フロントドラム)	—	—	ドラム		
		95.05-99.05	BU142N (フロントディスク)高床	SN663P	MP8	—		
		95.05-99.05	BU142N (フロントディスク)フルジャストロー	SN650	MP17	—		
		95.05-99.05	BU147N (フロントディスク)高床	SN869P	MP8	—		
		95.05-99.05	BU147N (フロントディスク)ジャストロー, フルジャストロー	SN662P	MP8	—		
		95.05-99.05	BU162N, 172N, 212N, 212S, BU222N (フロントドラム)	—	—	ドラム		
		95.05-99.05	BU162N, 172N, 212N, 212S, BU222N (フロントディスク)	SN663P	MP8	—		
		99.06-03.08	BU400N (フロントディスク)	SN662P	SP438	—		
		99.06-03.08	BU410N, 420N, 430N(フロントドラム)	—	—	ドラム		
		99.06-03.08	BU410N, 420N(フロントディスク)	SN662P	SP438	—		
デルタ (RZU系 トラック・ダンプ) DELTA (RZU-Series Truck・dump)	2700	00.05-03.08	RZU300N (2t)	SN879P	SP438	—	ドラム	
		00.05-03.08	RZU300N (3t)	SN662P	SP438	—		
		00.05-03.08	RZU340N	SN879P	SP438	—		
デルタ (XZU系 トラック・ダンプ) DELTA (XZU-Series Truck・dump)	4600	99.06-03.08	XZU302J, 300N, 300P, 300Uフルジャストロー (2t)	SN879P	SP438	—	ドラム	
		99.06-03.08	XZU302J, 300N, 300P, 300U, フルジャストロー (2.95t, 3t)	SN662P	SP438	—		
		99.06-03.08	XZU307N, 高床, ジャストロー	SN662P	SP438	—		
		99.06-03.08	XZU307N, 307Z, フルジャストロー	SN879P	SP438	—		
		99.06-03.08	XZU322N, 322U	SN662P	SP438	—		
		99.06-03.08	XZU337N, ジャストロー	SN662P	SP438	—		
		99.06-03.08	XZU337N, フルジャストロー	SN879P	SP438	—		
		99.06-03.08	XZU342N, 347N, 高床, ジャストロー	SN662P	SP438	—		
		99.06-03.08	XZU342N, 347N, フルジャストロー	SN879P	SP438	—		
		99.06-03.08	XZU352U	SN662P	SP438	—		
		99.06-03.08	XZU362J, 362N, 362U, XZU372N, 382N	SN869P	SP438	—		
		99.06-03.08	XZU402N, 412N, ジャストロー, フルジャストロー (2t)	SN662P	SP438	—		
	4900	99.06-03.08	XZU301J, 300N, 300P, 300U	SN662P	SP438	—		
		99.06-03.08	XZU306N, 高床	SN662P	SP438	—		
		99.06-03.08	XZU306N, フルジャストロー	SN879P	SP438	—		
		99.06-03.08	XZU311J, 300U (2t)	SN879P	SP438	—		
		99.06-03.08	XZU311J, 300U (3t)	SN662P	SP438	—		
		99.06-03.08	XZU321J, U, 331N, 341N	SN662P	SP438	—		

H04	05	06	07	08	09	10	11	12	13	14	15	16	17	18	19	20	21	22	23	24	25	26	27	28	29	30	R01	02	03	04	05	06	07
1992	93	94	95	96	97	98	99	00	01	02	03	04	05	06	07	08	09	10	11	12	13	14	15	16	17	18	19	20	21	22	23	24	25

車種 Model	排気量 cc	年式 Year	車両型式 Body Type	フロント(Fr)			リヤ(Rr)	
				ディスクパッド Pad	シールキット Sealkit	ブレーキシュー Shoe	パッド&シュー Pad or Shoe	シールキット Sealkit
デルタ (XZU系 トラック・ダンプ) DELTA (XZU-Series Truck・dump)	4900	99.06-03.08	XZU346N, 高床	**SN662P**	**SP438**	—	**ドラム**	
		99.06-03.08	XZU346N, フルジャストロー	**SN879P**	**SP438**	—		
		99.06-03.08	XZU351U	**SN662P**	**SP438**	—		
		99.06-03.08	XZU371N	**SN869P**	**SP438**	—		
		99.06-03.08	XZU401N	—	—	**ドラム**		
		99.06-03.08	XZU411N (2t)	**SN662P**	**SP438**	—		
		99.06-03.08	XZU411N (2.95t, 3t, 3.5t)	—	—	**ドラム**		
	5300	99.06-03.08	XZU300P	**SN662P**	**SP438**	—		
		99.06-03.08	XZU312U (2t)	**SN879P**	**SP438**	—		
		99.06-03.08	XZU312U (3t)XZU320J	**SN662P**	**SP438**	—		
		99.06-03.08	XZU330N (3t)	**SN662P**	**SP438**	—		
		99.06-03.08	XZU330N (4t)	—	—	**ドラム**		
		99.06-03.08	XZU340N (3t)	**SN662P**	**SP438**	—		
		99.06-03.08	XZU340N (3.5t, 4t)XZU350P	—	—	**ドラム**		
		99.06-03.08	XZU400J, 300N	—	—	—		
		99.06-03.08	XZU410N (2t)	**SN662P**	**SP438**	—		
		99.06-03.08	XZU410N (3t, 3.5t)	—	—	**ドラム**		
		99.06-03.08	XZU421N (2t)	**SN662P**	**SP438**	—		
		99.06-03.08	XZU421N (3t)XZU420N, 430N	—	—	**ドラム**		

SPECIFIC INDEX FOR SUZUKI

CAR NAME	PAGE
Kei	139
MR ワゴン　MR WAGON	139
SX4	139
X-90	139
アルト　ALTO	139
アルトワークス　ALTO WORKS	140
アルト ハッスル　ALTO HUSTLE	140
イグニス　IGNIS	140
エスクード　ESCUDO	140
エブリイ ワゴン　EVERY WAGON	140
エブリイ+(プラス)/エブリイ ランディ　EVERY+/EVERY LANDY	141
エリオ　AERIO	141
カプチーノ　CAPPUCCINO	141
カルタス　CULTUS	141
カルタス エスティーム　CULTUS ESTEEM	141
カルタス クレセント　CULTUS CRESCENT	141
カルタス クレセント(ワゴン)　CULTUS CRESCENT(Wagon)	141
キャラ　CARA	141
キザシ　KIZASHI	141
キャリイ/エブリイ　CARRY/EVERY	141
グランドエスクード　GRAND ESCUDO	141
クロスビー　XBEE	142

CAR NAME	PAGE
シボレー クルーズ　CHEVROLET CRUZE	142
シボレー MW　CHEVROLET MW	142
ジムニー　JIMNY	142
ジムニー 1300 シエラ/ワイド　JIMNY 1300 SIERRA/WIDE	142
スイフト　SWIFT	142
スプラッシュ　SPLASH	142
スペーシア　SPACIA	142
スペーシアギア　SPACIA GEAR	143
セルボ モード　CERVO MODE	143
セルボ　CERVO	143
ソリオ　SOLIO	143
ツイン　TWIN	143
ハスラー　HUSTLER	143
パレット　PALETTE	143
バレーノ　BALENO	143
ラパン　LAPIN	143
ランディ　LANDY	144
ワゴン R　WAGON R	144
ワゴン R スティングレー　WAGON R STINGRAY	145
ワゴン R スマイル　WAGON R SMILE	145
ワゴン R ソリオ　WAGON R SOLIO	145
ワゴン R ワイド / プラス　WAGON R WIDE/PLUS	145

H04	05	06	07	08	09	10	11	12	13	14	15	16	17	18	19	20	21	22	23	24	25	26	27	28	29	30	R01	02	03	04	05	06	07
1992	93	94	95	96	97	98	99	00	01	02	03	04	05	06	07	08	09	10	11	12	13	14	15	16	17	18	19	20	21	22	23	24	25

車種 Model	排気量 cc	年式 Year	車両型式 Body Type	フロント(Fr)			リヤ(Rr)	
				ディスクパッド Pad	シールキット Sealkit	ブレーキシュー Shoe	パッド&シュー Pad or Shoe	シールキット Sealkit
Kei	660	98.10-01.11	HN11S, 12S, 21S	**SN589/ SN589S★**	**TP80**	**—**	**ドラム**	
		01.04-04.11	HN22S (ターボ無)	**SN589/ SN589S★ ※1**	**TP80**	**—**		
		04.11-10.09	HN22S (ターボ無)	**SN935/ SN935S★ ※2**	**TP80**	**—**		
		01.04-10.09	HN22S (ターボ付)	**SN589/ SN589S★**	**TP80**	**—**		
		02.11-10.09	HN22S (ワークス)	**SN589/ SN589S★**	**TP80**	**—**	**SN427P**	**TP91**
MR ワゴン MR WAGON	660	01.12-04.11	MF21S (ターボ無)	**SN589/ SN589S★**	**TP80**	**—**	**ドラム**	
		04.12-06.01	MF21S (ターボ無)	**SN935/ SN935S★**	**TP80**	**—**		
		02.06-05.11	MF21S (ターボ付)	**SN589/ SN589S★**	**TP80**	**—**		
		05.12-06.01	MF21S (ターボ付)	**SN935/ SN935S★**	**TP80**	**—**		
		06.01-11.01	MF22S, MF33S	**SN935/ SN935S★**	**TP80**	**—**		
		11.01-16.03	MF33S	**SN935P/ SN935PS★**	**TP80**	**—**		
SX4	1500	06.07-14.10	YA11S, YB11S, YC11S	**SN954P**	**TP82**	**—**	**ドラム**	
	1600	15.02-20.11	YA22S, YB22S	**—**	**—**	**—**	**SN153P**	**TP124**
	2000	06.07-09.05	YA41S, YB41S	**SN954P**	**TP82**	**—**	**SN419P**	**—**
X-90	1600	95.10-97.12	LB11S	**SN552P**	**TP40**	**—**	**ドラム**	
アルト ALTO	660	91.09-94.11	CL22V, CR22S (ターボ除)	**SN553**	**TP13**	**—**	**ドラム**	
		91.09-94.11	CR22S (DOHCターボ)	**SN629**	**MP34**	**—**	**SN649**	**MP56**
		91.09-93.09	CR22S (SOHCターボとナビ無)	**SN553**	**TP13**	**—**	**ドラム**	
		93.10-94.11	CR22S (SOHCターボとナビ無)	**SN629**	**MP34**	**—**		
		91.09-94.11	CR22S (SOHCターボとナビ付)	**SN629**	**MP34**	**—**		
		91.09-93.10	CM22V, CS22S (ターボ無)	**SN627**	**MP35**	**—**		
		93.10-94.11	CM22V, CS22S (ターボ無)	**SN553**	**MP34**	**—**		
		91.09-94.11	CM22V, CS22S (DOHCターボ)	**SN629**	**MP34**	**—**	**SN649**	**MP56**
		91.09-93.10	CS22S (SOHCターボ)	**SN627**	**MP35**	**—**	**ドラム**	
		93.10-94.11	CS22S (SOHCターボ)	**SN553**	**MP34**	**—**		
		94.11-98.09	HC11V, HD11V	**SN576**	**TP80**	**—**		
		94.11-98.09	HA11S, HB11S (ターボ無)	**SN576**	**TP80**	**—**		
		94.11-98.09	HA11S, HB11S (ターボ付)	**SN629**	**MP34**	**—**		
		94.11-98.09	HA21S, HB21S	**SN629**	**MP34**	**—**	**SN649**	**MP56**
		98.10-00.12	HA12S, 12V	**SN589/ SN589S★**	**TP80**	**—**	**ドラム**	

SUZUKI

★マークが付いている品番はシム入りパッドを示しています
※1 (C/# ～ 643167)
※2 (C/# 643168 ～)

SUZUKI

C/#…車台番号　DVS…横滑り防止装置　GVW…車両総重量
VDC…横滑り防止装置　VSA…横滑り防止装置　VSC…横滑り防止装置

車種 Model	排気量 cc	年式 Year	車両型式 Body Type	フロント(Fr) ディスクパッド Pad	フロント(Fr) シールキット Sealkit	フロント(Fr) ブレーキシュー Shoe	リヤ(Rr) パッド&シュー Pad or Shoe	リヤ(Rr) シールキット Sealkit
アルト ALTO	660	98.10-02.04	HA22S (リヤドラム)	**SN589/ SN589S★**	**TP80**	—	**ドラム**	
		98.10-02.04	HA22S (リヤディスク)	**SN589/ SN589S★**	**TP80**	—	**SN427P**	**TP91**
		98.10-05.01	HA23S, 23V	**SN589/ SN589S★**	**TP80**	—	**ドラム**	
		04.09-09.12	HA24S, 24V	**SN935/ SN935S★**	**TP80**	—		
		09.12-14.12	HA25	**SN935P/ SN935PS★**	**TP80**	—		
		11.11-14.12	HA35	**SN935P/ SN935PS★**	**TP80**	—		
		14.12-21.12	HA36V, 36S (ターボ無)	**SN301P/ SN301PS★**	**TP80**	—		
		14.12-21.12	HA36S (ターボ付)	**SN949P**	**TP80**	—		
		21.11-	HA37S, HA97S	**SN301P/ SN301PS★**	—	—		
アルトワークス ALTO WORKS	660	15.12-21.12	HA36S	**SN949P**	**TP80**	—	**ドラム**	—
アルト ハッスル ALTO HUSTLE	660	91.11-93.09	CL22V, CR22S	**SN553**	**TP13**	—	**ドラム**	
		91.11-93.09	CM22V, CS22S	**SN627**	**MP35**	—		
イグニス IGNIS	1200	16.02-	FF21S	**SN949P**	**TP80**	—	**ドラム**	
エスクード ESCUDO	1400	17.07-22.04	YEA1S	—	—	—	**SN153P**	
	1500	22.04-	YEH1S	—	—	—	—	—
	1600	90.08-97.11	TA01R, TA01W	**SN552P**	**TP40**	—	**ドラム**	
		90.09-00.12	TA02W, TD01W, 02W	**SN567P**	**TP71**	—		
		06.06-08.06	TA74W	**SN131**	**SP131**	—		
		15.10-18.10	YD21S(2WD), YE21S(4WD)	—	—	—	**SN153P**	**TP124**
	2000	94.12-00.04	TA11W, 31W, 51W, TD32W	**SN291P**	**SP291**	—	**ドラム**	
		97.11-05.04	TA52W, TD52W	**SN567P**	**TP71**	—		
		98.11-05.04	TL52W (G-LTD)	**SN567P**	**TP71**	—		
		98.11-05.04	TL52W (G-LTD除)	**SN291P**	**SP291**	—		
		05.05-08.06	TD54W	**SN131**	**SP131**	—		
	2400	08.06-17.04	TDA4W	**SN131**	**SP131**	—	**SN509P/ SN509PS★**	**C745P**
	2500	96.10-05.04	TD61W, 62W	**SN291P**	**SP291**	—	**ドラム**	
	2700	05.05-08.06	TD94W	**SN131**	**SP131**	—		
	3200	08.06-10.04	TDB4W	**SN131**	**SP131**	—	**SN509P/ SN509PS★**	**C745P**
エブリイ ワゴン EVERY WAGON	660	99.06-05.08	DA52W, 62W	**SN674**	**MP91**	—	**ドラム**	
		05.08-15.02	DA64W	**SN946/ SN946S★**	**TP80**	—		

★マークが付いている品番はシム入りパッドを示しています

H04	05	06	07	08	09	10	11	12	13	14	15	16	17	18	19	20	21	22	23	24	25	26	27	28	29	30	R01	02	03	04	05	06	07
1992	93	94	95	96	97	98	99	00	01	02	03	04	05	06	07	08	09	10	11	12	13	14	15	16	17	18	19	20	21	22	23	24	25

車種 Model	排気量 cc	年式 Year	車両型式 Body Type	フロント(Fr)			リヤ(Rr)	
				ディスクパッド Pad	シールキット Sealkit	ブレーキシュー Shoe	パッド&シュー Pad or Shoe	シールキット Sealkit
エブリイ ワゴン EVERY WAGON	660	15.04-	DA17W(ワゴン)	**SN946P/ SN946PS★**	**TP80**	**—**	**ドラム**	
エブリイ+(プラス)/エブリイ ランディ EVERY+/EVERY LANDY	1300	99.06-05.08	DA32W	**SN593P**	**TP80**	**—**	**ドラム**	
エリオ AERIO	1500	01.01-07.03	RA21S, RB21S	**SN684P**	**MP109**	**—**	**ドラム**	
	1800	03.01-07.03	RC51S, RD51S	**SN684P**	**MP109**	**—**		
カプチーノ CAPPUCCINO	660	91.10-98.10	EA11R, 21R	**SN535P**	**TP44**	**—**	**SN649**	**MP56**
カルタス CULTUS	1000	88.09-00.05	AA44S, AB44S	**—**	**MP51**	**—**	**ドラム**	
	1300	88.09-00.05	AA34S, AF34S (GT-I)	**SN760P**	**TP13**	**—**	**—**	**—**
		88.09-00.05	AA34S, AF34S (GT-I除)AB34S (XL, XS, コシノヒロコ)	**—**	**MP51**	**—**	**ドラム**	
		92.01-00.05	AK34S	**SN760P**	**TP13**	**—**		
	1500	91.07-95.03	AH64S, AJ64S	**SN535P**	**TP44**	**—**		
カルタス エスティーム CULTUS ESTEEM	1500	91.07-95.03	AH64S, AJ64S	**SN535P**	**TP44**	**—**	**ドラム**	
	1600	89.06-95.03	AH14S, AJ14S	**SN535P**	**TP44**	**—**		
カルタス クレセント CULTUS CRESCENT	1300	95.01-00.05	GA11S (ABS無)	**—**	**MP51**	**—**	**ドラム**	
		95.01-00.05	GA11S (ABS付)	**SN651P**	**MP101**	**—**		
	1500	95.01-02.08	GA21S, GB21S, GC21S, GD21S	**SN651P**	**MP101**	**—**		
	1600	96.02-02.08	GB31S, GD31S	**SN651P**	**MP101**	**—**		
カルタス クレセント(ワゴン) CULTUS CRESCENT(Wagon)	1500	96.02-02.08	GC21W	**SN651P**	**MP101**	**—**	**ドラム**	
	1600	96.02-02.08	GD31W	**SN651P**	**MP101**	**—**		
	1800	96.02-02.08	GC41W	**SN651P**	**MP101**	**—**	**SN861**	**—**
キャラ CARA	660	93.01-96.05	PG6SS	**SN553**	**TP13**	**—**	**SN549P**	**—**
キザシ KIZASHI	2400	09.10-15.12	RE91S, RF91S	**SN504**	**A751P**	**—**	**SN419P**	**MP129**
キャリイ/エブリイ CARRY/EVERY	660	91.09-99.01	DC51T, DD51T (フロントドラム)	**ドラム**	**—**	**ドラム**	**ドラム**	
		91.10-99.01	DC51T, DD51T (フロントディスク)	**SN554**	**MP40**	**—**		
		91.09-99.01	DC51B, DD51B, DE51V, DF51V	**SN554**	**MP40**	**—**		
		99.01-05.08	DA52T, 52V, DB52T, 52V	**SN674**	**MP91**	**—**		
		01.09-05.08	DA62V, 62T	**SN674**	**MP91**	**—**		
		02.05-05.08	DA63T	**SN589/ SN589S★**	**TP80**	**—**		
		05.08-13.09	DA63T	**SN946/ SN946S★**	**TP80**	**—**		
		05.08-17.11	DA64V, 65T	**SN946P/ SN946PS★**	**TP80**	**—**		
		13.09-	DA16, 16T	**SN946P/ SN946PS★**	**TP80**	**—**		
		15.04-	DA17V	**SN946P/ SN946PS★**	**TP80**	**—**		
グランドエスクード GRAND ESCUDO	2700	00.12-05.05	TX92W	**SN291P**	**SP291**	**—**	**ドラム**	

★マークが付いている品番はシム入りパッドを示しています

SUZUKI

C/#…車台番号　DVS…横滑り防止装置　GVW…車両総重量
VDC…横滑り防止装置　VSA…横滑り防止装置　VSC…横滑り防止装置

車種 Model	排気量 cc	年式 Year	車両型式 Body Type	フロント(Fr) ディスクパッド Pad	フロント(Fr) シールキット Sealkit	フロント(Fr) ブレーキシュー Shoe	リヤ(Rr) パッド&シュー Pad or Shoe	リヤ(Rr) シールキット Sealkit
クロスビー XBEE	1000	17.12-	MN71S	**SN949P**	**TP80**	—	**ドラム**	
シボレー クルーズ CHEVROLET CRUZE	1300	01.11-08.05	HR51S, 52S	**SN593P**	**TP80**	—	**ドラム**	
	1500	02.12-06.05	HR81S, 82S	**SN593P**	**TP80**	—		
シボレー MW CHEVROLET MW	1300	06.01-11.01	ME34S	**SN860**	**MP89**	—	**ドラム**	
ジムニー JIMNY	660	90.03-98.10	JA11C, 11V, 12C, 12V, JA12W, 22W	**SN611**	**MP84**	—	**ドラム**	
		98.10-14.08	JB23W ※3	**SN611**	**MP84**	—		
		14.08-18.06	JB23W ※4	**SN304P**	**MP40**	—		
		18.07-	JB64W	**SN344P**	—	—		
ジムニー 1300 シエラ/ワイド JIMNY 1300 SIERRA/WIDE	1300	93.05-00.04	JB31W, 32W, 33W	**SN611**	**MP84**	—	**ドラム**	
		00.04-18.06	JB43W	**SN611**	**MP84**	—		
		18.06-	JB74W	**SN344P**	—	—		
スイフト SWIFT	1000	17.01-20.05	ZC13S(2WD)	**SN503P**	**TP81**	—	**SN153P**	**TP124**
	1200	07.05-10.09	ZC71S	**SN936P**	**TP81**	—	**ドラム**	
		10.09-17.01	ZC72S (XG, XL)	**SN936P**	**TP81**	—		
		10.09-17.01	ZC72S (XS)	**SN503P**	**TP81**	—	**SN153P**	—
		10.09-17.01	ZD72S	**SN503P**	**TP81**	—	**SN153P**	—
		17.01-19.06	ZC53S(ハイブリット 2WD)	**SN503P**	**TP81**	—	**SN153P**	**TP124**
		17.01-22.08	ZD53S(ハイブリット 4WD)	**SN503P**	**TP81**	—	**SN153P**	**TP124**
		22.08-	ZD53S(ハイブリット 4WD)	—	—	—	—	—
		17.01-	ZC83S(XG 2WD)	—	—	—	—	—
		17.01-	ZC83S(XL 4WD)	—	—	—	—	—
		17.01-22.08	ZD83S(4WD)	**SN503P**	**TP81**	—	**SN153P**	**TP124**
		22.08-	ZD83S(4WD)	—	—	—	—	—
		17.07-	ZC43S	**SN503P**	**TP81**	—	**SN153P**	**TP124**
		23.11-	ZCEDS, ZDEDS, ZDDDS	—	—	—	—	—
	1300	00.02-05.11	HT51S	**SN593P**	**TP80**	—	**ドラム**	
		04.11-10.09	ZC11S, ZD11S	**SN936P**	**TP81**	—	**ドラム**	
	1400	17.09-	ZC33S	**SN503P**	—	—	**SN153P**	**TP124**
	1500	03.06-04.11	HT81S	**SN593P**	**TP80**	—	**SN913P**	—
		04.11-09.05	ZC21S, ZD21S	**SN936P**	**TP81**	—	**ドラム**	
	1600	05.09-10.09	ZC31S	**SN936P**	**TP81**	—	**SN419P**	—
		11.10-16.12	ZC32S	**SN503P**	**TP81**	—	**SN153P**	**TP124**
スプラッシュ SPLASH	1200	08.10-14.08	XB32S	**SN936P**	**TP81**	—	**ドラム**	
スペーシア SPACIA	660	13.05-15.05	MK32S	**SN935P/ SN935PS★**	**TP80**	—	**ドラム**	
		15.05-17.11	MK42S	**SN935P/ SN935PS★**	**TP80**	—		
		22.08-	MK33V	**SN949P**	—	—		
		23.10-	MK94S(2WD)	—	—	—		
		23.10-	MK94S(4WD)	**SN949P**	—	—		

★マークが付いている品番はシム入りパッドを示しています
※3 (C/# ～ 730000)
※4 (C/# 730001 ～)

H04	05	06	07	08	09	10	11	12	13	14	15	16	17	18	19	20	21	22	23	24	25	26	27	28	29	30	R01	02	03	04	05	06	07
1992	93	94	95	96	97	98	99	00	01	02	03	04	05	06	07	08	09	10	11	12	13	14	15	16	17	18	19	20	21	22	23	24	25

車種 Model	排気量 cc	年式 Year	車両型式 Body Type	フロント(Fr)			リヤ(Rr)	
				ディスクパッド Pad	シールキット Sealkit	ブレーキシュー Shoe	パッド&シュー Pad or Shoe	シールキット Sealkit
スペーシアギア **SPACIA GEAR**	660	18.12-	MK53S(2WD)	**SN301P/ SN301PS★**	**TP80**	—	**ドラム**	
		18.12-	MK53S(4WD)	**SN949P**	**TP80**	—		
		23.10-	MK94S(2WD)	—	—	—		
		23.10-	MK94S(4WD)	**SN949P**	—	—		
セルボ モード **CERVO MODE**	660	91.08-95.09	CN22S	**SN553**	**TP13**	—	**ドラム**	
		93.10-97.04	CN22S, CP22S(SR-T)	**SN629**	**MP34**	—		
		95.10-97.04	CN22S, CP22S(除SR-T, SR-F)	**SN576**	**MP80**	—		
		97.05-98.06	CN22S, CP22S(S, M, SR, Z)	**SN576**	**TP80**	—		
		91.08-93.09	CP22S (M, SM, S, SF, SG, SS, SR-T)	**SN627**	**MP35**	—		
		93.10-95.09	CP22S(A, SL, SM, S, SA, SF, M)	**SN553**	**TP13**	—		
		93.10-95.09	CP22S(SR-T)	**SN629**	**MP34**	—		
		91.08-97.04	CN32S, CP32S(SR-F)	**SN629**	**MP34**	—	**SN649**	**MP56**
セルボ **CERVO**	660	06.11-09.12	HG21S	**SN935/ SN935S★**	**TP80**	—	**ドラム**	
ソリオ **SOLIO**	1200	11.11-15.08	MA15S	**SN936P**	**TP81**	—	**ドラム**	
		15.08-	MA26S, 27S, 36S, 37S, 46S, 47S	**SN949P**	**TP80**	—		
ツイン **TWIN**	660	03.01-05.10	EC22S (HEV含)	**SN589/ SN589S★**	**TP80**	—	**ドラム**	
ハスラー **HUSTLER**	660	14.01-19.12	MR31S	**SN935P/ SN935PS★**	**TP80**	—	**ドラム**	—
		15.05-19.12	MR41S	**SN935P/ SN935PS★**	**TP80**	—	**ドラム**	
		20.01-	MR52S	**SN949P**	**TP80**	—		
		19.12-	MR92S(2WD)	**SN301P/ SN301PS★**	**TP80**	—		
		19.12-	MR92S(4WD)	**SN949P**	**TP80**	—		
パレット **PALETTE**	660	08.01-13.02	MK21S	**SN935/ SN935S★**	**TP80**	—	**ドラム**	
バレーノ **BALENO**	1000	16.03-20.07	WB32S	**SN310P**	—	—	**ドラム**	
	1300	16.03-20.07	WB42S	**SN503P**	—	—		
ラパン **LAPIN**	660	02.01-04.12	HE21S (ターボ無)	**SN589/ SN589S★**	**TP80**	—	**ドラム**	
		05.01-08.11	HE21S (ターボ無)	**SN935/ SN935S★**	**TP80**	—		
		02.01-05.11	HE21S (ターボ付)	**SN589/ SN589S★**	**TP80**	—		
		05.12-15.06	HE21S (ターボ付), HE22S	**SN935/ SN935S★**	**TP80**	—		
		08.11-15.06	HE22S (ターボ無) (～C/#240000)	**SN935/ SN935S★**	**TP80**	—		
		08.11-15.06	HE22S (ターボ無) (C/#240001～)	**SN935P/ SN935PS★**	**TP80**	—		

★マークが付いている品番はシム入りパッドを示しています

SUZUKI

C/#…車台番号　DVS…横滑り防止装置　GVW…車両総重量
VDC…横滑り防止装置　VSA…横滑り防止装置　VSC…横滑り防止装置

車種 Model	排気量 cc	年式 Year	車両型式 Body Type	フロント(Fr) ディスクパッド Pad	フロント(Fr) シールキット Sealkit	フロント(Fr) ブレーキシュー Shoe	リヤ(Rr) パッド&シュー Pad or Shoe	リヤ(Rr) シールキット Sealkit
ラパン LAPIN	660	08.11-15.06	HE22S (ターボ付) (～C/#860000)	**SN935/ SN935S★**	**TP80**	—	**ドラム**	
		08.11-15.06	HE22S (ターボ付) (C/#860001～)	**SN935P/ SN935PS★**	**TP80**	—		
		15.06-	HE33S	**SN301P/ SN301PS★**	—	—		
ランディ LANDY	1800	22.07-	ZWR90C, ZWR95C	**SN314**	—	—	**SN327**	—
	2000	07.01-07.03	SC25, SNC25	**SN940P/ SN940PS★**	**TP83**	—	**※5**	**A654P**
		07.03-10.12	SC25, SNC25	**SN940P/ SN940PS★**	**TP83**	—	**※5**	**A654P**
		12.08-16.08	SC26, SNC26	**SN940P/ SN940PS★**	**TP83**	—	**SN509P/ SN509PS★**	**A654AP**
		16.12-22.07	SGC27, SC27	**SN311P**	—	—	**SN509P/ SN509PS★**	**A654AP**
		16.12-22.07	SGNC27	**SN311P**	—	—	**SN505P/ SN505PS★**	**A654AP**
		22.07-	MZRA90C, MZRA95C	**SN314**	—	—	**SN327**	
ワゴン R WAGON R	660	93.09-95.10	CT21S (1, 2型) (ターボ無)	**SN553**	**TP13**	—	**ドラム**	
		95.10-97.04	CT21S (1, 2, 3型) (ターボ無)	**SN576**	**TP80**	—		
		93.09-97.04	CT21S (1, 2, 3, 型) (ターボ付)	**SN629**	**MP34**	—		
		93.09-95.10	CV21S (1, 2型) (ターボ無)	**SN553**	**TP13**	—		
		95.10-97.04	CV21S (1, 2, 3型) (ターボ無)	**SN576**	**TP80**	—		
		93.09-97.04	CV21S (1, 2, 3型) (ターボ付)	**SN629**	**MP34**	—		
		97.04-98.10	CT21S (4型)(ターボ無, ABS無)	**SN576**	**TP80**	—		
		97.04-98.10	CT21S (4型)(ターボ付, ABS付)	**SN629**	**MP34**	—		
		97.04-98.10	CV21S (4型)(ターボ無, ABS無)	**SN576**	**TP80**	—		
		97.04-98.10	CV21S (4型)(ターボ付, ABS付)	**SN629**	**MP34**	—		
		97.04-98.10	CT51S, CV51S (4型) (ターボ無)	**SN576**	**TP80**	—		
		97.04-98.10	CT51S, CV51S (4型) (ターボ付)	**SN629**	**MP34**	—		
		97.04-98.10	CT51S, CV51S(FX, FXC, SCのABS無)	**SN576**	**TP80**	—		
		97.04-98.10	CT51S, CV51S(FX, FXC, SCのABS付)	**SN629**	**MP34**	—		
		98.10-03.08	MC11S, 12S, 21S, 22S	**SN589/ SN589S★**	**TP80**	—		
		03.09-08.09	MH21S, 22S	**SN935/ SN935S★**	**TP80**	—		
		08.09-12.11	MH23S	**SN935/ SN935S★**	**TP80**	—		
		12.09-17.02	MH34S	**SN935P/ SN935PS★**	**TP80**	—		
		14.08-17.02	MH44S	**SN935P/ SN935PS★**	**TP80**	—		

★マークが付いている品番はシム入りパッドを示しています
※5 SN505P(アウターパッドシムズレ止め突起なし)かSN891P(アウターパッドシムズレ止め突起あり)

H04	05	06	07	08	09	10	11	12	13	14	15	16	17	18	19	20	21	22	23	24	25	26	27	28	29	30	R01	02	03	04	05	06	07
1992	93	94	95	96	97	98	99	00	01	02	03	04	05	06	07	08	09	10	11	12	13	14	15	16	17	18	19	20	21	22	23	24	25

車種 Model	排気量 cc	年式 Year	車両型式 Body Type	フロント(Fr)			リヤ(Rr)	
				ディスクパッド Pad	シールキット Sealkit	ブレーキシュー Shoe	パッド&シュー Pad or Shoe	シールキット Sealkit
ワゴン R **WAGON R**	660	17.02-20.02	MH35S	**SN301P/ SN301PS★**	**TP80**	**—**	**ドラム**	
		17.02-	MH55S(HV)	**SN301P/ SN301PS★**	**TP80**	**—**		
		17.02-	MH55S(ターボ付)	**SN949P**	**TP80**	**—**		
ワゴン R スティングレー **WAGON R STINGRAY**	660	07.02-08.09	MH22S	**SN935/ SN935S★**	**TP80**	**—**	**ドラム**	
		08.09-12.11	MH23S	**SN935/ SN935S★**	**TP80**	**—**		
		20.01-	MH85S, MH95S	**SN301P/ SN301PS★**	**TP80**	**—**		
ワゴン R スマイル **WAGON R SMILE**	660	23.05-	MX81S, MX91S(2WD)	**SN301P/ SN301PS★**	**TP80**	**—**		
		23.05-	MX81S, MX91S(4WD)	**SN949P**	**TP80**	**—**		
ワゴン R ソリオ **WAGON R SOLIO**	1000	00.12-02.11	MA64S	**SN860**	**MP89**	**—**	**ドラム**	
	1300	00.12-05.08	MA34S	**SN860**	**MP89**	**—**		
ワゴン R ワイド / プラス **WAGON R WIDE/PLUS**	1000	97.02-00.12	MA61S, 63S, MB61S	**SN860**	**MP89**	**—**	**ドラム**	

SUZUKI

★マークが付いている品番はシム入りパッドを示しています

SPECIFIC INDEX FOR ISUZU

CAR NAME	PAGE
アスカ　ASKA	147
コモ　COMO	147
ジェミニ　GEMINI	147
ミュー/ミュー ウィザード　MU/MU WIZARD	147
ビークロス　VEHI CROSS	147
ビッグホーン　BIGHORN	147
ファーゴ (ワゴン)/フィリー　FARGO (Wagon)/FILLY	147
ファーゴ(バン)　FARGO(Van)	147
ファーゴ (マイクロバス・救急車)　FARGO (Microbus・Ambulance)	148
ファーゴ (トラック)　FARGO (Truck)	148
エルフ(NKR 93.05～99.04)　ELF	148
エルフ(NKR 99.04～)　ELF	148
エルフ(NKR 99.04～)Wキャブ　ELF	149
エルフ(NKS)　ELF	149
エルフ (NKR) 天然ガス,CNG仕様　ELF	149
エルフ(NKR) LPG仕様　ELF	149
エルフ (NKR) ハイブリッド　ELF HYBRID	149
エルフ(NHR)　ELF	149
エルフ(NHS)　ELF	149
エルフ(NHR) LPG仕様　ELF	150
エルフ(NPR 93.05～99.04)　ELF	150
エルフ(NPR 99.04～)　ELF	150
エルフ(NPR)　WキャブELF	150

CAR NAME	PAGE
エルフ(NPS)　ELF	150
エルフ (NPR) ,天然ガス,CNG仕様　ELF	151
エルフ(NPR) LPG仕様　ELF	151
エルフ (NPR) ハイブリッド　ELF HYBRID	151
エルフ(NNR/NPR 06.12～)　ELF Sキャブ	151
エルフ(NPR 07.07～)ハイブリッド　ELF HYBRID	151
エルフ(NPR 07.07～)天然ガス　ELF CNG	151
エルフ(NNR/NPR 07.02～)　ELF Wキャブ	151
エルフ(NNS/NPS 06.12～)　ELF	151
エルフ(NLR/NMR 06.11～)　ELF Sキャブ	151
エルフ(NLR/NMR 07.02～)　ELF Wキャブ	152
エルフ(NLS/NMS 06.11～)　ELF S/Wキャブ	152
エルフ(NJR/NKR 07.02～)　ELF Sキャブ	152
エルフ(NJR/NKR/NLR/NMR82 07.07～)天然ガス　ELF CNG	152
エルフ(NJR/NLR/NMR 07.07～)　ハイブリッド ELF HYBRID	152
エルフ(NJR/NKR 07.02～)　ELF Wキャブ	153
エルフ(NJS/NKS 07.02～)　ELF S/Wキャブ	153
エルフ(NHR 07.02～)　ELF S/Wキャブ	153
エルフ(NHS 07.02～)　ELF S/Wキャブ	153
エルフUT(VHR/VKR)　ELF UT	153
エルフ(ルートバン)　ELF(RouteVan)	153
エルフ (100)　ELF	153
ジャーニー　JOURNEY	153

H04	05	06	07	08	09	10	11	12	13	14	15	16	17	18	19	20	21	22	23	24	25	26	27	28	29	30	R01	02	03	04	05	06	07
1992	93	94	95	96	97	98	99	00	01	02	03	04	05	06	07	08	09	10	11	12	13	14	15	16	17	18	19	20	21	22	23	24	25

車種 Model	排気量 cc	年式 Year	車両型式 Body Type	フロント(Fr)			リヤ(Rr)	
				ディスクパッド Pad	シールキット Sealkit	ブレーキシュー Shoe	パッド&シュー Pad or Shoe	シールキット Sealkit
アスカ **ASKA**	1800	97.09-02.03	CJ2	**SN430P**	**TP90**	**—**	**SN419P**	**TP54**
	2000	94.03-02.03	CJ1 (ABS無)	**SN418P**	**TP53**	**—**	**ドラム**	
		94.05-02.03	CJ1 (ABS付)	**SN418P**	**TP53**	**—**	**SN419P**	**TP54**
		97.09-02.03	CJ3	**SN423P**	**TP53**	**—**	**SN419P**	**TP54**
コモ **COMO**	2000	01.05-07.07	JVPE25	**SN900P**	**A665P**	**—**	**ドラム**	
		07.07-12.07	JVRE25	**SN900P**	**A665P**	**—**		
		12.07-	JVR2E26	**SN900P**	**—**	**—**		
	2400	01.05-07.07	JQE25, JQGE25, JCQGE25, JDQGE25	**SN900P**	**A665P**	**—**		
	2500	07.07-12.07	JCSGE25, JSGE25, JSE25, JDSGE25	**SN900P**	**A665P**	**—**		
		12.07-	JCS4E26, JVW2E26, JCW4E26, JVW6E26, JCW8E26	**SN900P**	**—**	**—**		
	3000	01.05-12.07	JCWGE25, JVWE25, JVWME25, JCWMGE25, JDWGE25, JDWMGE25	**SN900P**	**A665P**	**—**		
ジェミニ **GEMINI**	1500	95.02-00.06	MJ3, 4	**SN425P**	**TP67**	**—**	**ドラム**	
	1600	93.08-98.03	MJ1 (ABS無)	**SN425P**	**TP67**	**—**		
		93.08-98.03	MJ1 (ABS付)	**SN421P**	**TP68**	**—**	**SN427P**	**TP34**
		93.08-98.03	MJ2 (ABS無)	**SN425P**	**TP67**	**—**	**ドラム**	
		93.08-98.03	MJ2 (ABS付)	**SN421P**	**TP68**	**—**		
		97.01-00.06	MJ5	**SN425P**	**TP67**	**—**		
		97.01-00.06	MJ6	**SN421P**	**TP68**	**—**		
ミュー/ミュー ウィザード **MU/MU WIZARD**	3000	98.05-99.10	UES73EW, 73FW	**SN886P**	**C386P**	**—**	**SN887P**	**C387P**
		99.11-03.07	UES73EW, 73FW	**SN828P**	**C386P**	**—**	**SN829P**	**C387P**
	3100	93.10-98.07	UCS69DWM, 69GW	**SN828P**	**C386P**	**—**	**SN829P**	**C387P**
	3200	98.05-99.10	UER25FW	**SN886P**	**C386P**	**—**	**ドラム**	
		99.11-02.08	UER25FW	**SN828P**	**C386P**	**—**		
		98.05-99.10	UES25EW, 25FW	**SN886P**	**C386P**	**—**	**SN887P**	**C387P**
		99.11-03.07	UES25EW, 25FW	**SN828P**	**C386P**	**—**	**SN829P**	**C387P**
ビークロス **VEHI CROSS**	3200	97.05-99.02	UGS25DW	**SN828P**	**C386P**	**—**	**SN829P**	**C387P**
ビッグホーン **BIGHORN**	3000	98.02-02.09	UBS73DW, 73GW	**SN828P**	**C386P**	**—**	**SN829P**	**C387P**
	3100	91.12-98.02	UBS69DW, 69GW	**SN828P**	**C386P**	**—**	**SN829P**	**C387P**
	3200	91.12-98.02	UBS25DW, 25GW	**SN828P**	**C386P**	**—**	**SN829P**	**C387P**
	3500	98.02-02.12	UBS26DW, 26GW	**SN828P**	**C386P**	**—**	**SN829P**	**C387P**
ファーゴ (ワゴン)/フィリー **FARGO (Wagon)/FILLY**	2400	90.12-95.08	WFR62, WFS62	**—**	**SP230**	**—**	**ドラム**	
	2700	95.08-97.05	JARE24, JARME24	**SN536P**	**TP78**	**—**		
		95.08-99.06	JKRGE24, JKRMGE24	**SN536**	**TP78**	**—**		
	3000	99.08-02.05	JATE50, JATWE50	**SN859P**	**A450P**	**—**		
	3200	97.07-99.09	JAVE50, JAVWE50	**SN859P**	**A450P**	**—**		
	3300	98.10-99.09	JALWE50	**SN859P**	**A450P**	**—**		
		98.10-00.10	JALE50	**SN859P**	**A450P**	**—**		
	3500	00.10-02.05	JAPE50, JAPWE50	**SN859P**	**A450P**	**—**		
ファーゴ(バン) **FARGO(Van)**	2000	85.12-95.08	WFR12	**—**	**SP230**	**—**	**ドラム**	
		96.06-99.06	JVTGE24	**SN536**	**TP78**	**—**		
		99.06-01.05	JVPE24, JVPGE24, JCPGE24	**SN859P**	**A450P**	**—**		

ISUZU

C/#…車台番号　DVS…横滑り防止装置　GVW…車両総重量
VDC…横滑り防止装置　VSA…横滑り防止装置　VSC…横滑り防止装置

車種 Model	排気量 cc	年式 Year	車両型式 Body Type	フロント(Fr) ディスクパッド Pad	フロント(Fr) シールキット Sealkit	フロント(Fr) ブレーキシュー Shoe	リヤ(Rr) パッド&シュー Pad or Shoe	リヤ(Rr) シールキット Sealkit
ファーゴ(バン) FARGO(Van)	2400	87.10-95.08	WFR62, WFS62	—	SP230	—	ドラム	
		99.06-01.05	JCQGE24	SN859P	A450P	—		
	2700	95.08-97.05	JVRE24, JVRGE24, JVRME24, JVRMGE24, JCRGE24, JCRMGE24	SN536	TP78	—		
	3200	96.08-99.06	JCWGE24, JCWBE24, JCWMBE24, JCWMGE24, JVWE24, JVWGE24, JVWME24, JVWMGE24	SN536	TP78	—		
		99.06-01.05	JCWGE24, JCWMGE24, JVWE24, JVWGE24, JVWME24, JVWMGE24	SN859P	A450P	—		
ファーゴ (マイクロバス・救急車) FARGO (Microbus・Ambulance)	2700	96.08-97.05	JDRGE24, JDRMGE24	SN536	TP78	—	ドラム	
	3000	95.08-99.06	JFEGE24	SN536P	TP78	—		
		99.06-01.05	JCEGE24	SN536P	TP78	—		
	3200	99.06-01.05	JDWGE24, JDWMGE24	SN536	TP78	—		
ファーゴ (トラック) FARGO (Truck)	2000	88.09-94.06	NFR12	—	SP230	—	ドラム	
	2400	88.09-94.06	NFR62, NFS62	—	SP230	—		
エルフ(NKR 93.05～99.04) ELF	3100	93.05-99.04	NKR69 (フロントドラム)	—	—	ドラム	ドラム	
		93.05-99.04	NKR69 (フロントディスク)(独立懸架)	SN836P	A429P	—		
		93.05-99.04	NKR69 (フロントディスク)(独立懸架除)	SN858P	A522P	—		
	3600	93.05-95.04	NKR58, 63 (フロントドラム)	—	—	ドラム		
		93.05-95.04	NKR58, 63 (フロントディスク)(独立懸架)	SN836P	A429P	—		
		93.05-95.04	NKR58, 63 (フロントディスク)(独立懸架除)	SN858P	A522P	—		
	4300	93.05-99.04	NKR66 (フロントドラム)	—	—	ドラム		
		93.05-99.04	NKR66 (フロントディスク)(独立懸架)	SN836P	A429P	—		
		93.05-99.04	NKR66 (フロントディスク)(独立懸架除)	SN858P	A522P	—		
	4600	93.05-99.04	NKR71 (フロントドラム)	—	—	ドラム		
		95.04-99.04	NKR71 (フロントディスク)(独立懸架)	SN836P	A429P	—		
		95.04-99.04	NKR71 (フロントディスク)(独立懸架除)	SN858P	A522P	—		
エルフ(NKR 99.04～) ELF	3100	99.04-04.05	NKR69 (フロントドラム)	—	—	ドラム	※1	
		99.04-04.05	NKR69C (フロントディスク)	SN836P	A429P	—		
		99.04-04.05	NKR69E (フロントディスク) Sタイヤ	SN836P	A429P	—		
		99.04-04.05	NKR69E (フロントディスク)(独立懸架)	※2	※2	—		
		99.04-04.05	NKR69E (フロントディスク)(独立懸架除)	※3	※3	—		
	4300	99.04-04.05	NKR66 (フロントドラム)	—	—	ドラム		
		99.04-04.05	NKR66 (フロトディスク)(独立懸架)	SN836P	A429P	—		
		99.04-04.05	NKR66 (フロントディスク)(独立懸架除)	※3	※3	—		
	4600	99.04-04.05	NKR71 (フロントドラム)	—	—	ドラム		
		99.04-04.05	NKR71 (フロントディスク)(独立懸架)	SN836P	A429P	—		
		99.04-04.05	NKR71 (フロントディスク)(独立懸架除)	※3	※3	—		
	4800	02.05-06.12	NKR81 (フロントドラム)	—	—	ドラム		
		02.05-06.12	NKR81 (独立懸架)	SN836P	A429P	—		
		02.05-06.12	NKR81(独立懸架除)	※2	※2	—		
		04.05-06.12	NKR81	※3	※3	—		
	5000	99.04-04.06	NKR72 (フロントドラム)	—	—	ドラム		
		99.04-04.06	NKR72 (フロントディスク)	※4	※4	—		

※1 ディスク車 パッド SN896/シールキット C-617P('04.05以降はC-617AP)又はドラム
※2 SN836P/A-429P又は、SN682P/シールキット SP411
※3 SN896/シールキット C-617P('04.05以降はC-617AP)又は、SN682P/シールキット未設定
※4 SN682P/シールキット未設定又は、SN896/シールキット C-617P('04.05以降はC-617AP)又は、SN836P/A-429P

H04	05	06	07	08	09	10	11	12	13	14	15	16	17	18	19	20	21	22	23	24	25	26	27	28	29	30	R01	02	03	04	05	06	07
1992	93	94	95	96	97	98	99	00	01	02	03	04	05	06	07	08	09	10	11	12	13	14	15	16	17	18	19	20	21	22	23	24	25

車種 Model	排気量 cc	年式 Year	車両型式 Body Type	フロント(Fr) ディスクパッド Pad	フロント(Fr) シールキット Sealkit	フロント(Fr) ブレーキシュー Shoe	リヤ(Rr) パッド&シュー Pad or Shoe	リヤ(Rr) シールキット Sealkit
エルフ(NKR 99.04~)Wキャブ ELF	3100	99.04-04.05	NKR69 (フロントドラム)	—	—	**ドラム**	**※5**	
		99.04-04.05	NKR69 (フロントディスク)	**SN836P**	**A429P**	—		
	4300	99.04-04.05	NKR66 (フロントドラム)	—	—	**ドラム**	**※5**	
		99.04-04.05	NKR66 (フロントディスク) Sタイヤ	**SN836P**	**A429P**	—		
		99.04-04.05	NKR66 (フロントディスク)	**※6**	**※6**	—		
	4600	99.04-04.05	NKR71 (フロントドラム)	—	—	**ドラム**		
		99.04-04.05	NKR71 (フロントディスク)	**※6**	**※6**	—		
		00.12-04.05	NKR71(独立懸架除)(塵芥車又はバキュームカー)	**SN896**	**C617P**	—		
		00.12-04.05	NKR71 (フロントディスク)(独立懸架除)	**SN682P**	—	—		
		00.12-04.05	NKR71 (フロントディスク)(独立懸架)	**SN836P**	**A429P**	—		
	4800	02.05-07.12	NKR81 (フロントドラム)	—	—	**ドラム**		
		02.05-04.05	NKR81 (フロントディスク)	**※7**	**※7**	—		
		04.05-07.12	NKR81 (フロントディスク)	**※8**	**※8**	—		
エルフ(NKS) ELF	4300	93.07-99.04	NKS66 (フロントドラム)	—	—	**ドラム**	**ドラム**	
		93.07-99.04	NKS66 (フロントディスク)	**SN836P**	**A429P**	—		
	4600	93.07-04.05	NKS71 (フロントドラム)	—	—	**ドラム**		
		93.07-04.05	NKS71 (フロントディスク)	**SN836P**	**A429P**	—		
	4800	02.06-06.12	NKS81 (フロントドラム)	—	—	**ドラム**		
		02.06-06.12	NKS81 (フロントディスク)	**SN836P**	**A429P**	—		
エルフ (NKR) 天然ガス,CNG仕様 ELF	4300	98.07-04.05	NKR66 (フロントドラム)	—	—	**ドラム**	**ドラム**	
		98.07-02.03	NKR66 (フロントディスク)(独立懸架)	**SN836P**	**A429P**	—		
		98.07-00.05	NKR66 (フロントディスク)(独立懸架除)	**SN858P**	**A522P**	—		
		00.06-02.03	NKR66 (フロントディスク)(独立懸架除)	**※9**	**※9**	—		
		02.04-07.02	NKR81 (フロントディスク)	**※10**	**※10**	—		
		04.06-07.02	NKR81 (フロントドラム)	—	—	**ドラム**		
		04.06-07.02	NKR81 (フロントディスク)	—	—	—		
	4600	05.05-	NKR82 (フロントドラム)	—	—	**ドラム**		
		05.05-	NKR82 (フロントディスク)	—	—	—		
エルフ(NKR) LPG仕様 ELF	4600	00.06-04.05	NKR71 (フロントドラム)	—	—	**ドラム**	**ドラム**	
		00.06-04.05	NKR71 (フロントディスク)(独立懸架)	—	—	—		
		00.06-02.03	NKR71 (フロントディスク)(独立懸架除)	**※11**	**※11**	—		
		02.04-04.05	NKR71 (フロントディスク)(独立懸架除)	**SN896**	**C617P**	—		
		04.06-07.02	NKR81 (フロントディスク) Sタイヤ	**SN932**	**A721P**	—		
		04.06-07.02	NKR81 (フロントディスク) Wタイヤ	**SN896**	**C617AP**	—		
エルフ (NKR) ハイブリッド ELF HYBRID	4800	05.02-07.02	NKR81	**※11**	**※11**	—	**ドラム**	
エルフ(NHR) ELF	3100	93.06-06.12	NHR69 (フロントドラム)	—	—	**ドラム**	**ドラム**	
		93.06-00.11	NHR69 (独立懸架)	**SN841P**	**A361P**	—		
		00.12-03.08	NHR69 (独立懸架)	**SN836P**	**A429P**	—		
		97.04-03.08	NHR69 (独立懸架除)	**SN841P**	**A361P**	—		
		03.09-06.12	NHR69	**SN888**	**A485P**	—		
エルフ(NHS) ELF	3100	93.07-95.02	NHS69	**SN841P**	**A361P**	—	**ドラム**	
		95.03-02.05	NHS69	**SN836P**	**A429P**	—		

※5 ディスク車 パッド SN896/シールキット C-617P('04.05以降はC-617AP)又はドラム
※6 SN896/シールキット C-617P('04.05以降はC-617AP)又は、SN682P/シールキット SP411
※7 SN682P/シールキット SP411又は、SN896/シールキット C-617P('04.05以降はC-617AP)又は、SN836P/A-429P
※8 SN896/シールキット C-617AP又は、パッド SN932/A-721P
※9 SN896/シールキット C-617P('04.05以降はC-617AP)又は、SN682P/SP411
※10 SN682P/シールキット SP411又は、SN896/C-617P('04.05以降はC-617AP)又は、SN836P/A-429P
※11 SN896/シールキット C617P('04.05以降はC-617AP)又は、パッド SN932/A-721P

ISUZU

C/#…車台番号　DVS…横滑り防止装置　GVW…車両総重量
VDC…横滑り防止装置　VSA…横滑り防止装置　VSC…横滑り防止装置

車種 Model	排気量 cc	年式 Year	車両型式 Body Type	フロント(Fr) ディスクパッド Pad	フロント(Fr) シールキット Sealkit	フロント(Fr) ブレーキシュー Shoe	リヤ(Rr) パッド&シュー Pad or Shoe	リヤ(Rr) シールキット Sealkit
エルフ(NHS) ELF	3100	98.07-02.05	NHS69 (LPG)	**SN836P**	**A429P**	—	**ドラム**	
エルフ(NHR) LPG仕様 ELF	3100	98.02-01.03	NHR69	**SN841P**	**A361P**	—	**ドラム**	
		01.04-04.05	NHR69	**SN836P**	**A429P**	—		
		04.06-07.02	NHR69	**SN888**	**A485P**	—		
エルフ(NPR 93.05～99.04) ELF	4300	93.05-99.04	NPR66 (フロントドラム)	—	—	**ドラム**	**ドラム**	
		93.05-99.04	NPR66 (フロントディスク)	**SN858P**	**A522P**	—		
	4600	95.03-99.04	NPR71 (フロントドラム)	—	—	**ドラム**		
		95.03-99.04	NPR71 (フロントディスク)	**SN858P**	**A522P**	—		
	4800	93.05-99.04	NPR70 (フロントドラム)	—	—	**ドラム**		
		93.05-99.04	NPR70 (フロントディスク)	**SN858P**	**A522P**	—		
	5000	97.04-99.04	NPR72 (フロントドラム)	—	—	**ドラム**		
		97.04-99.04	NPR72 (フロントディスク)	**SN858P**	**A522P**	—		
エルフ(NPR 99.04～) ELF	4300	99.04-04.05	NPR66L (フロントドラム)	—	—	**ドラム**	**※12**	
		99.04-04.05	NPR66L (フロントディスク)	—	—	—		
	4600	99.04-04.05	NPR71 (フロントドラム)	—	—	**ドラム**		
		99.04-04.05	NPR71 (フロントディスク)	—	—	—		
	4800	02.05-07.02	NPR81 (フロントドラム)	—	—	**ドラム**		
		02.05-04.05	NPR81 (フロントディスク)(3.5t)	**SN904**	**A617P**	—		
		02.05-04.05	上記以外	—	—	—		
		04.06-06.12	NPR81 (2.0t)	**SN896**	**C617AP**	—		
		04.06-06.12	NPR81 (3.0t)独立懸架, ABS付除, フルフラットロー	**SN904**	**A656P**	—		
		04.06-06.12	NPR81 (3.0t)独立懸架, ABS付除, フルフラットロー除	**SN896**	**C617AP**	—		
		04.06-06.12	NPR81 (3.0t)独立懸架, ABS付	**SN896**	**C617AP**	—		
		05.04-06.12	NPR81 (2.0t, 3.0t)独立懸架	**SN896**	**C617AP**	—		
		05.04-06.12	NPR81 (3.5t)独立懸架	**SN904**	**A656P**	—		
		05.04-06.12	NPR81 (独立懸架除)	**SN896**	**C617AP**	—		
	5000	99.04-04.05	NPR72 (フロントドラム)	—	—	**ドラム**		
		99.04-04.05	NPR72 (フロントディスク)(3.5t)	**SN904**	**A617P**	—		
		99.04-04.05	上記以外	—	—	—		
	5200	99.04-04.05	NPR75 (フロントドラム)	—	—	**ドラム**		
		99.04-04.05	NPR75 (フロントディスク)(3.5t)	**SN904**	**A617P**	—		
		99.04-04.05	上記以外	—	—	—		
エルフ(NPR) Wキャブ ELF	4600	99.04-04.05	NPR71L (2.0t)	**SN682P**	**SP411**	—	**ドラム**	
		99.04-04.05	NPR71L (2.75t), NPR71P	**SN896**	**C617P**	—		
	4800	02.05-04.05	NPR81 (2.0t), 小径Wタイヤ	**SN682P**	—	—		
		02.05-04.05	NPR81 (2.75t), Wタイヤ	**SN896**	**C617P**	—		
		04.06-06.12	NPR81	**SN896**	**C617AP**	—		
エルフ(NPS) ELF	4300	93.12-95.04	NPS66 (フロントドラム)	—	—	**ドラム**	**ドラム**	
	4600	95.04-02.06	NPS71 (フロントドラム)	—	—	—		
	4800	04.06-06.12	NPS81 (フロントドラム)	—	—	—		
		04.06-06.12	NPS81 (フロントディスク) 2.0t	**SN896**	**C617AP**	—		
		04.06-06.12	NPS81 (フロントディスク)(3.5t, ショートシャーシ)	**SN904**	**A656P**	—		

※12 ディスク車 SN896/シールキット C-617P ('04.05以降はC-617AP)

H04	05	06	07	08	09	10	11	12	13	14	15	16	17	18	19	20	21	22	23	24	25	26	27	28	29	30	R01	02	03	04	05	06	07
1992	93	94	95	96	97	98	99	00	01	02	03	04	05	06	07	08	09	10	11	12	13	14	15	16	17	18	19	20	21	22	23	24	25

車種 Model	排気量 cc	年式 Year	車両型式 Body Type	フロント(Fr) ディスクパッド Pad	フロント(Fr) シールキット Sealkit	フロント(Fr) ブレーキシュー Shoe	リヤ(Rr) パッド&シュー Pad or Shoe	リヤ(Rr) シールキット Sealkit
エルフ(NPS) ELF	5000	97.04-02.06	NPS72 (フロントドラム)	—	—	**ドラム**	**ドラム**	
		02.10-02.06	NPS72 (フロントディスク)	**※14**	**※14**	—		
エルフ (NPR) ,天然ガス,CNG仕様 ELF	4300	98.07-04.12	NPR71, 72 (フロントドラム)	—	—	**ドラム**	**ドラム**	
		98.07-04.12	NPR71, 72 (フロントディスク)	**SN858P**	**A522P**	—		
		00.06-04.12	NPR71, 72 (フロントディスク)	**※15**	**※15**	—		
		02.04-04.12	NPR71, 72 (フロントディスク)	**SN896**	**C617P**	—		
		04.06-07.02	NPR81 (フロントドラム)	—	—	**ドラム**		
		04.06-07.02	NPR81 (フロントディスク)	**※15**	**※15**	—		
	4600	05.02-	NPR82 (フロントドラム)	—	—	**ドラム**		
		05.02-	NPR82 (フロントディスク)	—	—	—		
エルフ(NPR) LPG仕様 ELF	4600	02.08-04.12	NPR72 (フロントドラム)	—	—	**ドラム**	**ドラム**	
		02.08-04.12	NPR72 (フロントディスク)	**SN896**	**C617P**	—		
		04.06-07.02	NPR81 (フロントドラム)	—	—	**ドラム**		
		04.06-07.02	NPR81 (フロントディスク) 2.0t	**SN896**	**C617AP**	—		
		04.06-07.02	NPR81 (フロントディスク) 3.0t	**SN904**	**A656P**	—		
エルフ (NPR) ハイブリッド ELF HYBRID	4800	05.02-07.02	NPR81	**※16**	**※16**	—	**ドラム**	
エルフ(NNR/NPR 06.12~) ELF Sキャブ	3000	06.12-18.10	NPR85 (フロントドラム)	—	—	**ドラム**	**ドラム**	
		06.12-18.10	NNR85	**SN896**	**C617AP**	—		
		06.12-18.10	NPR85 (ハイドロアシストブレーキ除)	**SN896**	**C617AP**	—		
		06.12-18.10	NPR85 (ハイドロアシストブレーキ付)	**SN904**	**A656P**	—		
	5200	06.12-11.05	NPR75 (フロントドラム)	—	—	**ドラム**		
		06.12-11.05	NPR75 (ハイドロアシストブレーキ除)	**SN896**	**C617AP**	—		
		06.12-11.05	NPR75 (ハイドロアシストブレーキ付)	**SN904**	**A656P**	—		
エルフ(NPR 07.07~)ハイブリッド ELF HYBRID	3000	07.07-18.10	NPR85 (フロントドラム)	—	—	**ドラム**	**ドラム**	
		07.07-18.10	NPR85 (ハイドロアシストブレーキ除)	**SN896**	**C617AP**	—		
		07.07-18.10	NPR85 (ハイドロアシストブレーキ付)	**SN904**	**A656P**	—		
エルフ(NPR 07.07~)天然ガス ELF CNG	4600	07.07-	NPR82 (フロントドラム)	—	—	**ドラム**	**ドラム**	
		07.07-	NPR82 (ハイドロアシストブレーキ除)	**SN896**	**C617AP**	—		
		07.07-	NPR82 (ハイドロアシストブレーキ付)	**SN904**	**A656P**	—		
エルフ(NNR/NPR 07.02~) ELF Wキャブ	3000	07.02-18.10	NNR85, NPR85	**SN896**	**C617AP**	—	**ドラム**	
エルフ(NNS/NPS 06.12~) ELF	3000	06.12-09.01	NNS85, NPS85	**SN896**	**C617AP**	—	**ドラム**	
		09.02-18.10	NNS85	**SN896**	**C617AP**	—		
		09.02-18.10	NPS85 (ハイドロアシストブレーキ除)	**SN896**	**C617AP**	—		
		09.02-18.10	NPS85 (ハイドロアシストブレーキ付)	**SN904**	**A656P**	—		
エルフ(NLR/NMR 06.11~) ELF Sキャブ	3000	06.11-18.10	NMR85 (フロントドラム)	—	—	**ドラム**	**ドラム**	
		06.11-18.10	NLR85 (独立懸架除)	**SN896**	**C617AP**	—		
		06.11-18.10	NLR85 (独立懸架)	**SN932**	**A721P**	—		
		06.11-18.10	NMR85 (2.0t) (独立懸架)ジンカイシャ又はバキュームカー	**SN896**	**C617AP**	—		
		06.11-18.10	NMR85 (2.0t) (独立懸架)ジンカイシャ又はバキュームカー除	**SN932**	**A721P**	—		
		06.11-18.10	NMR85 (3.0t, 2.95t) (独立懸架)	**SN896**	**C617AP**	—		

※14 SN896/シールキット C-617P('04.05以降はC-617AP)又は、SN682P/SP411又は、SN904/A-617P
※15 SN682P/シールキット SP411又は、SN896/C-617P('04.06以降はC-617AP)
※16 SN896/シールキット C-617AP又は、SN904/シールキット A-656P

ISUZU

C/#…車台番号　DVS…横滑り防止装置　GVW…車両総重量
VDC…横滑り防止装置　VSA…横滑り防止装置　VSC…横滑り防止装置

車種 Model	排気量 cc	年式 Year	車両型式 Body Type	フロント(Fr)			リヤ(Rr)	
				ディスクパッド Pad	シールキット Sealkit	ブレーキシュー Shoe	パッド&シュー Pad or Shoe	シールキット Sealkit
エルフ(NLR/NMR 07.02~) ELF Wキャブ	3000	07.02-18.10	NMR85 (フロントドラム)	—	—	**ドラム**	**ドラム**	
		07.02-09.01	NLR85, NMR85 (独立懸架除)	**SN896**	**C617AP**	—		
		09.02-18.10	NMR85 (独立懸架除)	**SN896**	**C617AP**	—		
		07.02-18.10	NLR85 (独立懸架)	**SN932**	**A721P**	—		
		07.02-18.10	NMR85 (2.0t) (独立懸架)PTOフライホーイル除	**SN932**	**A721P**	—		
		07.02-07.12	NMR85 (2.0t) (独立懸架)PTOフライホーイル	**SN896**	**C617AP**	—		
		08.01-18.10	NMR85 (2.0t) (独立懸架)ショウボウシャ	**SN896**	**C617AP**	—		
		08.01-18.10	NMR85 (2.0t) (独立懸架)PTOフライホイール, ショウボウシャ除	**SN896**	**C617AP**	—		
		07.02-18.10	NMR85 (3.0t) (独立懸架)	**SN896**	**C617AP**	—		
エルフ(NLS/NMS 06.11~) ELF S/Wキャブ	3000	06.11-07.12	NLS85, NMS85 (Sキャブ)	**SN932**	**A721P**	—	**ドラム**	
		07.02-07.12	NLS85 (Wキャブ)(GVW5.0t以下)	**SN932**	**A721P**	—		
		07.02-07.12	NMS85 (Wキャブ) (独立懸架), PTOフライホイール除	**SN932**	**A721P**	—		
		07.02-07.12	NMS85 (Wキャブ) (独立懸架)PTOフライホイール	**SN896**	**C617AP**	—		
		08.01-09.02	NLS, NMS (Sキャブ) (独立懸架)NLS (Wキャブ) 独立懸架	**SN932**	**A721P**	—		
		08.01-18.10	NMS85 (Wキャブ) (独立懸架)PTOフライホイール除, ショウボウシャ除	**SN932**	**A721P**	—		
		08.01-18.10	NMS85 (Wキャブ) (独立懸架)ショウボウシャ	**SN896**	**C617AP**	—		
		08.01-18.10	NMS85 (Wキャブ) (独立懸架)PTOフライホイール, (ショウボウシャ除)	**SN896**	**C617AP**	—		
		09.02-	NLS (Sキャブ) (独立懸架)	**SN932**	**A721P**	—		
		09.02-	NMS (Sキャブ) (独立懸架)高所作業車シャーシ除	**SN932**	**A721P**	—		
		09.02-	NMS (Sキャブ) (独立懸架)高所作業車シャーシ	**SN896**	**C617AP**	—		
エルフ(NJR/NKR 07.02~) ELF Sキャブ	3000	07.02-18.10	NKR85 (フロントドラム)	—	—	**ドラム**	**ドラム**	
		07.02-18.10	NJR85, NKR85 (独立懸架除)	**SN896**	**C617AP**	—		
		07.02-18.10	NKR85 (2.0t) (独立懸架)PTOフライホイール, ダンプシャーシ, ジンカイシャ又はバキュームカー, 高所作業車用シャーシ除	**SN932**	**A721P**	—		
		07.02-18.10	NKR85 (2.0t) (独立懸架)PTOフライホイール, ダンプシャーシ, ジンカイシャ又はバキュームカー, 高所作業車用シャーシ	**SN896**	**C617AP**	—		
		07.02-18.10	NKR85 (3.0t, 2.95t)(GVW 5.0t超)	**SN896**	**C617AP**	—		
エルフ(NJR/NKR/NLR/NMR82 07.07~)天然ガス ELF CNG	4600	07.07-	NKR82, NMR82 (フロントドラム)	—	—	**ドラム**	**ドラム**	
		07.07-	NJR82, NKR82, NLR82, NMR82(独立懸架除)	**SN896**	**C617AP**	—		
		07.07-	NKR82, NMR82 (独立懸架)	**SN896**	**C617AP**	—		
		07.07-	NJR82, NLR82 (独立懸架)	**SN932**	**A721P**	—		
エルフ(NJR/NLR/NMR 07.07~) ハイブリッド ELF HYBRID	3000	07.07-18.10	NMR85 (フロントドラム)	—	—	**ドラム**	**ドラム**	
		07.07-18.10	NJR85, NLR85 (独立懸架)	**SN932**	**A721P**	—		
		07.07-09.01	NMR85 (2.0t) (独立懸架)(GVW 5.0超)	**SN932**	**A721P**	—		
		07.07-18.10	NJR85, NLR85, NMR85(独立懸架除)	**SN896**	**C617AP**	—		
		07.07-18.10	NMR85 (3.0t) (独立懸架)(GVW 5.0t超)	**SN896**	**C617AP**	—		
		09.02-18.10	NMR85 (2.0t) (独立懸架)(GVW 5.0超) ジンカイシャマタハバキュームカー	**SN896**	**C617AP**	—		
		09.02-18.10	NMR85 (2.0t) (独立懸架)(GVW 5.0超) ジンカイシャマタハバキュームカー除	**SN932**	**A721P**	—		

H04	05	06	07	08	09	10	11	12	13	14	15	16	17	18	19	20	21	22	23	24	25	26	27	28	29	30	R01	02	03	04	05	06	07
1992	93	94	95	96	97	98	99	00	01	02	03	04	05	06	07	08	09	10	11	12	13	14	15	16	17	18	19	20	21	22	23	24	25

車種 Model	排気量 cc	年式 Year	車両型式 Body Type	フロント(Fr)			リヤ(Rr)	
				ディスクパッド Pad	シールキット Sealkit	ブレーキシュー Shoe	パッド&シュー Pad or Shoe	シールキット Sealkit
エルフ(NJR/NKR 07.02~) ELF Wキャブ	3000	07.08-18.10	NJR85 (独立懸架除)	**SN896**	**C617AP**	—	**ドラム**	
		09.02-18.10	NKR85 (独立懸架除)	**SN896**	**C617AP**	—		
		07.02-18.10	NJR85 (独立懸架)	**SN932**	**A721P**	—		
エルフ(NJS/NKS 07.02~) ELF S/Wキャブ	3000	07.02-18.10	NJS85 (独立懸架) Sキャブ	**SN932**	**A721P**	—	**ドラム**	
		07.02-18.10	NKS85 (2.0t) (独立懸架) Sキャブ (ダンプシャーシ除)	**SN932**	**A721P**	—		
		07.02-18.10	NKS85 (2.0t) (独立懸架)Sキャブ (ダンプシャーシ)	**SN896**	**C617AP**	—		
		07.02-18.10	NKS85 (3.0t) (独立懸架) , Sキャブ	**SN896**	**C617AP**	—		
		09.02-18.10	NJS85 (独立懸架) Wキャブ	**SN932**	**A721P**	—		
エルフ(NHR 07.02~) ELF S/Wキャブ	3000	07.02-19.06	NHR85 (フロントドラム)	—	—	**ドラム**	**ドラム**	
		07.08-19.06	NHR85 (独立懸架除) (Sキャブ)	**SN896**	**C617AP**	—		
		07.02-19.06	NHR85 (独立懸架) (S/Wキャブ)	**SN932**	**A721P**	—		
エルフ(NHS 07.02~) ELF S/Wキャブ	3000	07.02-19.06	NHS85	**SN932**	**A721P**	—	**ドラム**	
エルフUT(VHR/VKR) ELF UT	3100	96.11-02.05	VHR69	**SN841P**	**A361P**	—	**ドラム**	
	4300	96.11-02.05	VKR66	**SN836P**	**A429P**	—		
エルフ(ルートバン) ELF(RouteVan)	2800	93.12-99.04	WHR55	**SN841P**	**A361P**	—	**ドラム**	
	3100	94.01-02.05	WHR69	**SN841P**	**A361P**	—		
		94.01-02.05	WKR69	**SN836P**	**A429P**	—		
エルフ (100) ELF	2000	95.06-97.08	ASK2F23 (SキャブSタイヤ 1t)	**SN225P**	**SP220**	—	**ドラム**	
		97.08-99.06	ASK2F23 (SキャブSタイヤ 1t)	**SN225P**	**SP220**	—		
		97.08-99.06	ASK2F23(小径Wタイヤ 1.25t, 1.5t)(扁平Sタイヤ 1.5t)(Sタイヤ高床 1.0t)	**SN574P**	**TP15**	—		
		99.06-07.06	ASH2F23 (1.5t)	**SN574P**	**TP15**	—		
		99.06-07.06	ASH4F23 (1.3t)	**SN536P**	**TP78**	—		
		99.06-07.06	ASH4F23(Sキャブ 1.5t)(Wキャブ1.25t)	**SN574P**	**TP15**	—		
		07.07-	ASQ1F24, ASQ2F24	—	—	—		
	2500	95.06-97.08	ASN6F23(WキャブSタイヤ 0.75t, 0.85t)(4WDのSキャブSタイヤ 1.0t)	**SN536**	**TP78**	—		
		97.08-99.06	ASN6F23(WキャブSタイヤ 0.75t, 0.85t)(4WDのSキャブSタイヤ 1.0t)	**SN536P**	**TP78**	—		
		95.06-97.08	ASN2F23(2WDのSキャブ 1.0t)	**SN574**	**TP78**	—		
		97.08-99.06	ASN2F23(2WDのSキャブ 1.0t)	**SN225P**	**SP220**	—		
	2700	95.06-97.08	ASP8F23	**SN574**	**TP15**	—		
		99.06-04.08	ASP2F23, 6F23	**SN536P**	**TP78**	—		
	3000	07.07-	ASQ1F24, ASQ2F24, ASZ1F24, ASZ2F24, ASZ4F24, ASZ5F24	—	—	—		
	3200	97.08-07.06	ASR2F23, 4F23, 8F23	**SN574P**	**TP15**	—		
ジャーニー JOURNEY	3000	07.08-12.07	SEJW41, SEHW41, SECW41, SEVW41 (AT/4F)	**SN896**	**A617P**	—	**ドラム**	
		08.06-12.07	SEJW41, SEHW41, SECW41, SEVW41 (MT/5F)	**SN118**	**SP410**	—		
	4200	99.02-04.08	SBVW41, SBHW41, SBCW41, SBJW41	**SN881**	**A617P**	—		
	4500	04.09-21.02	SDCW41, SDVW41, SDJW41, SDHW41	**SN896**	**A617P**	—		
	4900	04.10-07.08	SEHW41 (幼児車)	**SN896**	**A617P**	—		
		04.10-07.08	SEHW41 (幼児車除), SEJW41, SECW41, SEVW41	**SN118**	**SP410**	—		

SPECIFIC INDEX FOR HINO

CAR NAME	PAGE
デュトロ(BU3##,4##)　DUTRO(BU3##,4##)	155
デュトロ(BZU3##,4##)　DUTRO(BZU3##,4##)	155
デュトロ(RZU3##,4##)　DUTRO(RZU3##,4##)	155
デュトロ(XZU3##,4##)　DUTRO(XZU3##,4##)	155

CAR NAME	PAGE
レンジャー(BU1##)　RANGER(BU1##)	156
レンジャー(BU1##,2##)　RANGER(BU1##,2##)	156
リエッセ　RIESSE	156
リエッセ Ⅱ　RIESSE Ⅱ	157

H04	05	06	07	08	09	10	11	12	13	14	15	16	17	18	19	20	21	22	23	24	25	26	27	28	29	30	R01	02	03	04	05	06	07
1992	93	94	95	96	97	98	99	00	01	02	03	04	05	06	07	08	09	10	11	12	13	14	15	16	17	18	19	20	21	22	23	24	25

車種 Model	排気量 cc	年式 Year	車両型式 Body Type	フロント(Fr)			リヤ(Rr)	
				ディスクパッド Pad	シールキット Sealkit	ブレーキシュー Shoe	パッド&シュー Pad or Shoe	シールキット Sealkit
デュトロ(BU3##,4##) DUTRO(BU3##,4##)	3700	99.05-04.06	BU301M, 301X, 306Y, 346M, 低床, 高床, ジャストロー	**SN662P**	**SP438**	—	**ドラム**	
		99.05-04.06	BU301M, 301X, 306Y, 346M, バン, フルジャストロー	**SN879P**	**SP438**	—		
	4100	99.08-04.06	BU400M, 410M, 420M, 2t	**SN662P**	**SP438**	—		
		99.08-04.06	BU410M, 420M, 430M, 3t, 3.5t, 4t	—	—	**ドラム**		
デュトロ(BZU3##,4##) DUTRO(BZU3##,4##)	4100	03.06-11.06	BZU300M, 300X (2t)	**SN879P**	**SP438**	—	**ドラム**	
		03.06-11.06	BZU300M (3t)	**SN662P**	**SP438**	—		
		03.06-11.06	BZU340M	**SN879P**	**SP438**	—		
		03.06-07.05	BZU410M	**SN662P**	**SP438**	—		
デュトロ(RZU3##,4##) DUTRO(RZU3##,4##)	2700	00.05-07.05	RZU300M, 300X (2t)	**SN879P**	**SP438**	—	**ドラム**	
		00.05-07.05	RZU300M (3t)	**SN662P**	**SP438**	—		
		00.05-07.05	RZU301M, 340M	**SN879P**	**SP438**	—		
デュトロ(XZU3##,4##) DUTRO(XZU3##,4##)	4000	03.10-11.06	XZU304E, 344M (2t)	**SN879P**	**SP438**	—	**ドラム**	
		03.10-11.06	XZU304M, 344M (1.75t, 3t)	**SN662P**	**SP438**	—		
		04.06-11.06	XZU308 (高床, ジャストロー)	**SN662P**	**SP438**	—		
		04.06-11.06	XZU308 (フルジャストロー)	**SN879P**	**SP438**	—		
		04.06-11.06	XZU308Y	**SN879P**	**SP438**	—		
		04.06-11.06	XZU314T	**SN662P**	**SP438**	—		
		04.06-11.06	XZU354T 3.5t, 4t	**SN879P**	**C617AP**	—		
		04.06-11.06	XZU354T 1.75t, 2t, 3t	**SN879P**	**SP438**	—		
		04.06-11.06	XZU334M, 344M (2t)	**SN879P**	**SP438**	—		
		04.06-11.06	XZU334M, 344M (3t)	**SN662P**	**SP438**	—		
		04.06-11.06	XZU334M, 344M, 354E (3.5t, 4t)	**SN896**	**C617AP**	—	**SN896**	**C617AP**
		04.06-11.06	XZU338M, 348M (ジャストロー)	**SN662P**	**SP438**	—	**ドラム**	
		04.06-11.06	XZU338M, 348M (フルジャストロー)	**SN879P**	**SP438**	—		
		04.06-11.06	XZU368M, 368T, 378M	**SN662P**	**SP438**	—		
		04.06-11.06	XZU388 (標準キャブ)	**SN662P**	**SP438**	—		
		04.06-11.06	XZU388 (ワイドキャブ)	**SN896**	**C617AP**	—		
		04.05-11.06	XZU404M, 404X, 424M	—	—	**ドラム**		
		03.10-11.06	XZU414 (3.5t, 4t)	—	—	—		
		03.10-11.06	XZU414 (2t)	**SN662P**	**SP438**	—		
		03.10-11.06	XZU414 (3t)	**SN896**	**C617AP**	—	**SN896**	**C617AP**
		03.10-06.10	XZU415 (2t, 3.5t)	—	—	**ドラム**	**ドラム**	
		03.10-06.10	XZU415 (3t)	**SN896**	**C617AP**	—	**SN896**	**C617AP**
		04.05-11.06	XZU424 (3t, 3.5t, 4t)	**SN896**	**C617AP**	—	**SN896**	**C617AP**
	4600	99.05-04.06	XZU307, ジャストロー, 高床	**SN662P**	**SP438**	—	**ドラム**	
		99.05-04.06	XZU307, バン, フルジャストロー	**SN879P**	**SP438**	—		
		99.05-04.06	XZU312D	**SN879P**	**SP438**	—		
		99.05-04.06	XZU322, 322D	**SN662P**	**SP438**	—		
		99.05-04.06	XZU337, ジャストロー	**SN662P**	**SP438**	—		
		99.05-04.06	XZU337, フルジャストロー	**SN879P**	**SP438**	—		
		01.08-04.06	XZU342, 高床	**SN662P**	**SP438**	—		
		01.08-04.06	XZU342, フルジャストロー	**SN869P**	**SP438**	—		
		99.05-04.06	XZU347, ジャストロー, 高床	**SN662P**	**SP438**	—		

HINO

車種 Model	排気量 cc	年式 Year	車両型式 Body Type	フロント(Fr)			リヤ(Rr)	
				ディスクパッド Pad	シールキット Sealkit	ブレーキシュー Shoe	パッド&シュー Pad or Shoe	シールキット Sealkit
デュトロ(XZU3##,4##) DUTRO(XZU3##,4##)	4600	99.05-04.06	XZU347, フルジャストロー	**SN879P**	**SP438**	—	**ドラム**	
		99.05-04.06	XZU352D, ジャストロー	**SN662P**	**SP438**	—		
		99.05-04.06	XZU352D, フルジャストロー	**SN879P**	**SP438**	—		
		99.07-04.06	XZU362, 362A, 362D, 372, 382	**SN869P**	**SP438**	—		
		99.05-04.06	XZU402	**SN662P**	**SP438**	—		
		99.05-04.06	XZU412 (3t)	—	—	**ドラム**		
		99.05-04.06	XZU412 (2t)	**SN662P**	**SP438**	—		
レンジャー(BU1##) RANGER(BU1##)	3400	96.09-99.06	BU100 (フロントドラム)ダンプのフルジャストロー, Wキャブのフルジャストロー	—	—	**ドラム**	**ドラム**	
		96.09-99.06	BU100ダンプのジャストロー, Wキャブのジャストロー, 高床三方開のSタイヤ, トラックのジャストロー	—	—	—		
		96.09-99.06	BU100, 高床三方開のWタイヤ	—	—	—		
		96.09-99.06	BU100 (フロントディスク)トラックのフルジャストロー	**SN650**	**MP17**	—		
		96.09-99.06	BU100, 高床三方開のWタイヤ	**SN663P**	**MP18**	—		
	4100	96.09-99.12	BU107	**SN662P**	**SP444**	—		
レンジャー(BU1##,2##) RANGER(BU1##,2##)	4100	96.09-99.05	BU102 (フロントドラム)Wキャブのフルジャストロー, ダンプのフルジャストロー	—	—	**ドラム**	**ドラム**	
		96.09-99.05	BU102, ダンプのジャストロー, Wキャブのジャストロー, トラックのジャストロー, 高床三方開のSタイヤ	—	—	—		
		96.09-99.05	BU102, ダンプ(3転式)Wタイヤ	—	—	—		
		96.09-99.05	BU102 (フロントディスク)トラックのフルジャストロー	**SN650**	**MP17**	—		
		96.09-99.05	BU102, 強化型ダンプのWタイヤ, 高床三方開のWタイヤ, 木製高床のWタイヤ	**SN663P**	**MP18**	—		
		95.05-99.05	BU112 (フロントドラム)	—	—	**ドラム**		
		96.09-99.05	BU112 (フロントディスク)	**SN663P**	**MP8**	—		
		96.09-99.05	BU142 (フロントドラム)ジャストロー含ダンプ	—	—	**ドラム**		
		96.09-99.05	BU142, フルジャストロー含ダンプ	—	—	—		
		96.09-99.05	BU142, 高床, 3転ダンプ, 強化型ダンプ, 消防車	—	—	—		
		96.09-99.05	BU142 (フロントディスク)高床, 3転ダンプ, 強化型ダンプ, 消防車	**SN663P**	**MP18**	—		
		96.09-99.05	BU142, フルジャストロー含ダンプ	**SN650**	**MP17**	—		
		96.09-99.12	BU162, フルジャストロー含ダンプ	—	—	**ドラム**		
		96.09-99.12	BU162, 強化型ダンプ3.1m	—	—	—		
		96.09-99.05	BU172, BU182, 消防車含	—	—	—		
		96.09-99.05	BU202 (フロントドラム)	—	—	—		
		96.09-99.05	BU202 (フロントディスク)	**SN663P**	**MP8**	—		
		96.09-99.05	BU212 (フロントドラム)ジャストロー	—	—	**ドラム**		
		96.09-99.05	BU212 (フロントディスク)ジャストロー	**SN663P**	**MP8**	—		
		96.09-99.05	BU222 (フロントドラム)	—	—	**ドラム**		
		96.09-99.05	BU222 (フロントディスク)	**SN663P**	**MP8**	—		
	5300	96.09-99.05	XZU130A	—	—	**ドラム**		
リエッセ RIESSE	4200	96.06-04.08	HDB50, HZB50	**SN869P**	**SP444**	—	**ドラム**	

H04	05	06	07	08	09	10	11	12	13	14	15	16	17	18	19	20	21	22	23	24	25	26	27	28	29	30	R01	02	03	04	05	06	07
1992	93	94	95	96	97	98	99	00	01	02	03	04	05	06	07	08	09	10	11	12	13	14	15	16	17	18	19	20	21	22	23	24	25

車種 Model	排気量 cc	年式 Year	車両型式 Body Type	フロント(Fr)			リヤ(Rr)	
				ディスクパッド Pad	シールキット Sealkit	ブレーキシュー Shoe	パッド&シュー Pad or Shoe	シールキット Sealkit
リエッセ Ⅱ **RIESSE Ⅱ**	4000	04.07-	X2B50M	**SN869P**	**SP444**	**—**	**ドラム**	

HINO

ディスクパッド形状一覧表

(Catalog for Disk Pad Figure)

※図中Ｗ・Ｈ・Ｔ寸法の見方

図中にある　Ｗ・Ｈ・Ｔ寸法は、例１、例２に示した位置の寸法に成っています。
尚、寸法は概略寸法を表示しておりますので、実際の寸法と若干異なる場合があります。

※(Rough Size)

Example 1

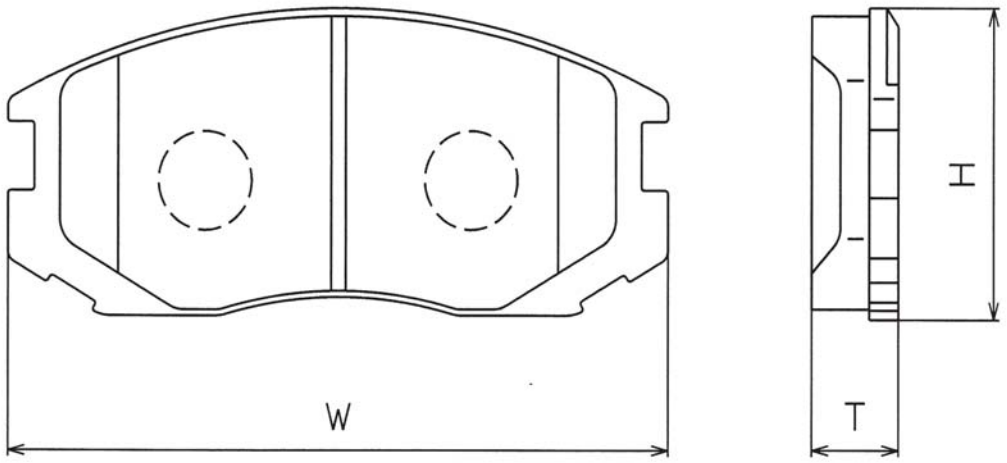

Example 2

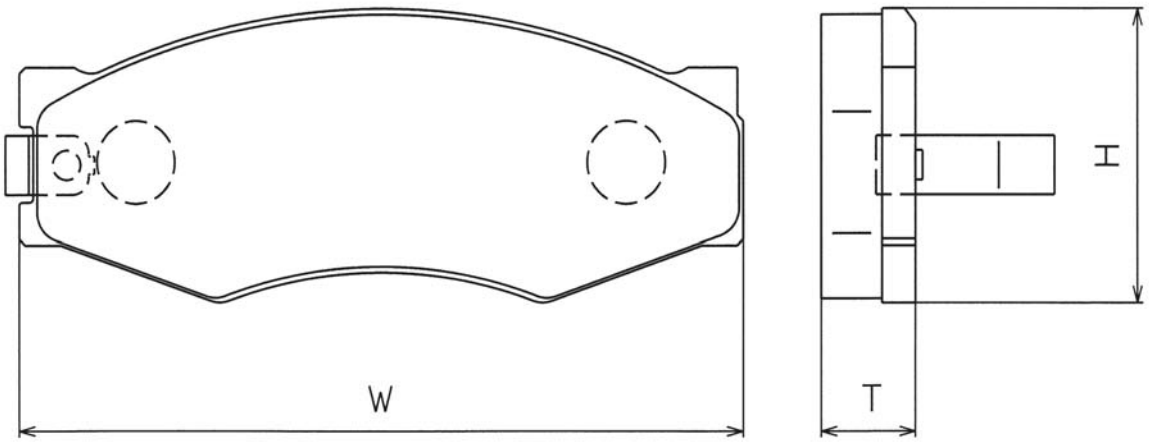

SN100 ﾗﾝﾄﾞｸﾙｰｻﾞｰ HDJ101,UZJ100 98.01～

ﾘﾔ

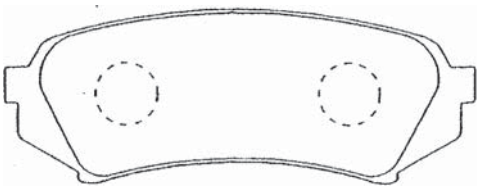

W : 123.0 H : 45.1 T : 17.5

SN101P ﾗﾝﾄﾞｸﾙｰｻﾞｰ HDJ101,UZJ100 98.01～

ﾌﾛﾝﾄ

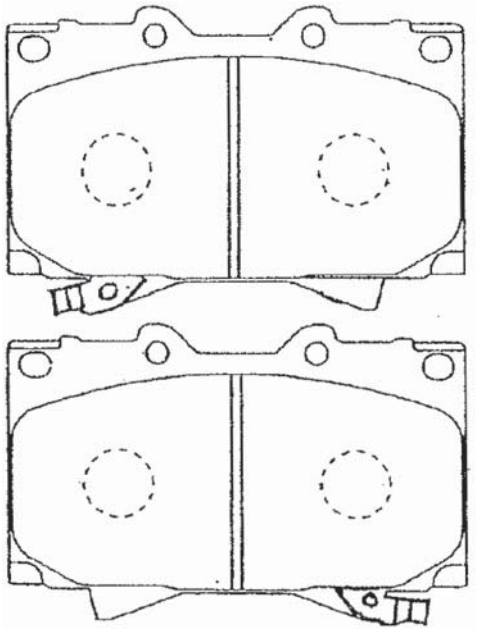

W : 119.5 H : 78.0 T : 17.5

SN102 ﾏｰｸⅡ,ｸﾚｽﾀ GX100,LX100 98.08～

ﾌﾛﾝﾄ ｸﾗｳﾝ GS151 98.08～

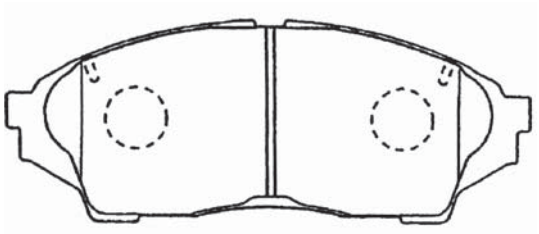

W : 137.0 H : 53.0 T : 17.5

SN103P ﾐﾗ L700S,710S,710V 98.08～

ﾌﾛﾝﾄ ﾊｲｾﾞｯﾄ S200C,210C,210P 98.12～

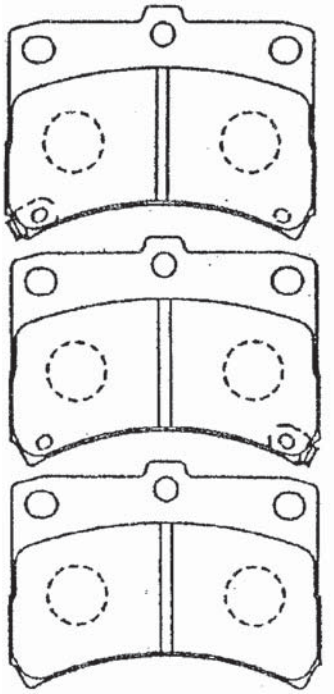

W : 78.9 H : 57.5 T : 14.5

SN104 ﾌｧﾐﾘｱ BJ3P,5P,BJEP 98.04～

ﾌﾛﾝﾄ ﾌｧﾐﾘｱﾜｺﾞﾝ BJ5W,8W 98.04～

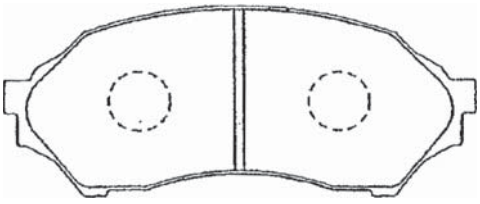

W : 123.0 H : 51.7 T : 15.5

SN105P ｼﾙﾋﾞｱ S15 99.01～

ﾌﾛﾝﾄ

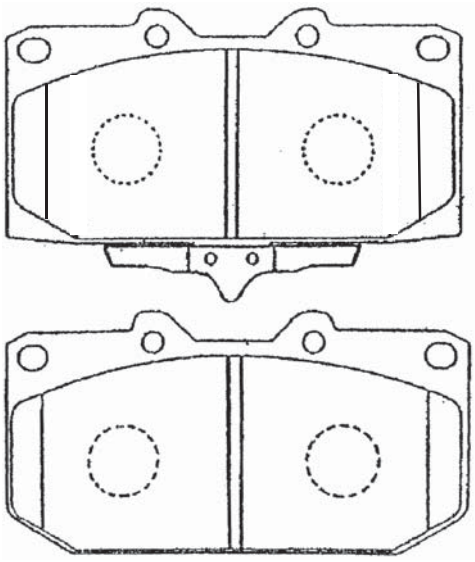

W : 119.3 H : 61.9 T : 14.5

ILLUSTRATION

SN106P ヴィッツ NCP13 00.10～
リヤ ランクス,アレックス ZZE123 01.01～

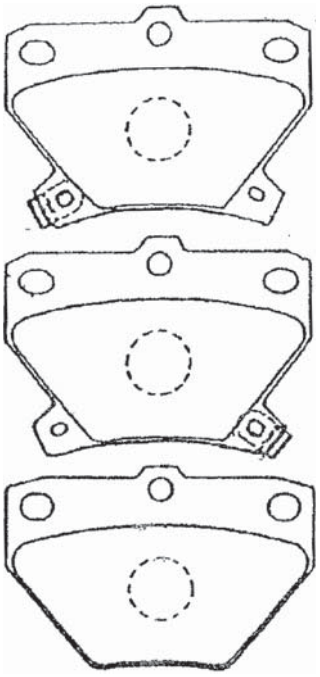

W : 78.5 H : 55.1 T : 14.0

SN107 パジェロ V63W,65W,68W 99.10～
フロント

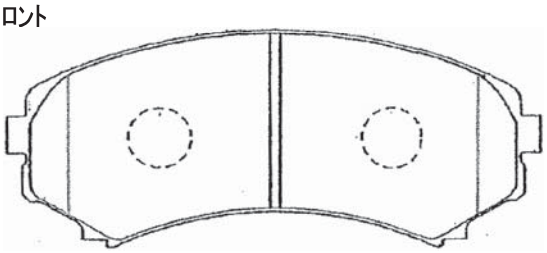

W : 139.2 H : 58.5 T : 15.5

SN109P インプレッサ GC1,2,8,GF8 96.09～
フロント フォレスター SF5(STI) 00.12～
レガシィ BE5,BH5 01.05～

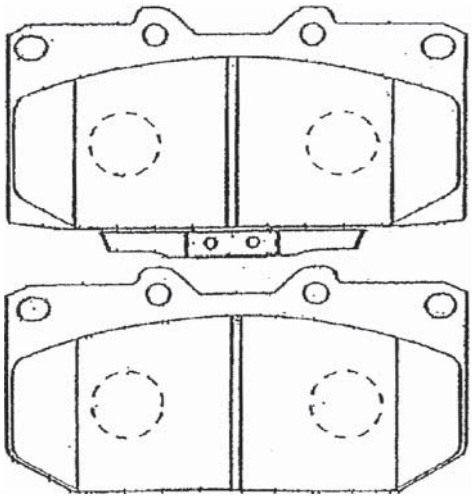

W : 119.3 H : 62.0 T : 14.5

SN110 ラグレイト RL1 99.06～
フロント

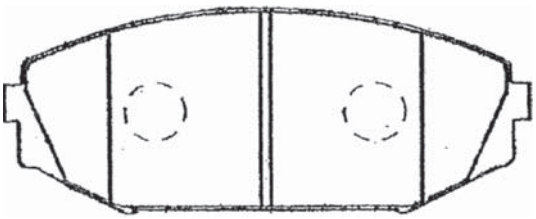

W : 139.2 H : 56.3 T : 17.0

SN111 RAV4 ACA20W,21W 00.05～
フロント ZCA25W,26W 00.05～

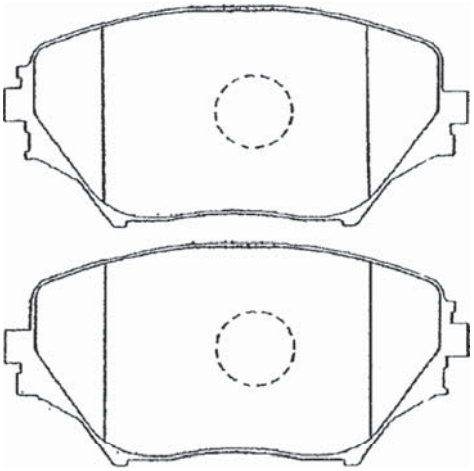

W : 123.0 H : 60.8 T : 17.5

SN112E セルシオ UCF30,31 00.08～
フロント

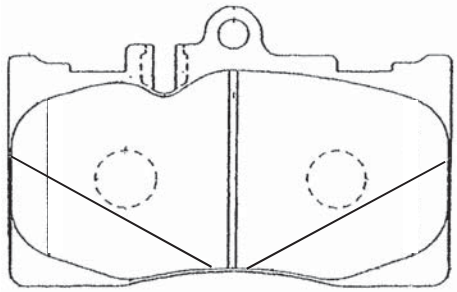

W : 118.6 H : 77.5 T : 16.0

SN113E セルシオ UCF30,31 00.08～
リヤ

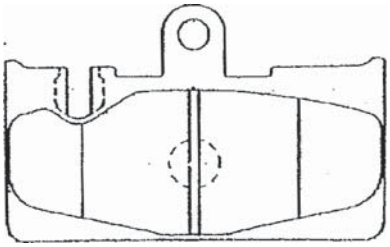

W : 96.2 H : 62.0 T : 15.0

SN114

フロント	ﾗﾝｻｰｾﾃﾞｨｱ	CS5A,5W	00.05～
	ﾐﾗｰｼﾞｭﾃﾞｨﾝｺﾞ	CQ1A,2A,5A	00.12～

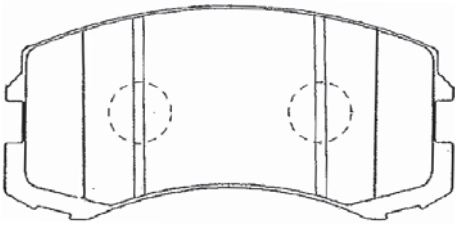

W : 114.0 H : 56.5 T : 15.5

SN115

フロント	MPV	LWEW,LW5W	99.05～
		LWFW,LW3W	02.04～

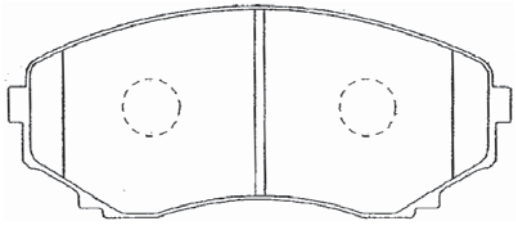

W : 139.2 H : 59.1 T : 16.0

SN116

フロント	ﾎﾞﾝｺﾞﾌﾞﾛｰﾆｨ	SKE4T,SK54T	99.06～
	ﾀｲﾀﾝ	SYE4T,SYF4T	00.09～

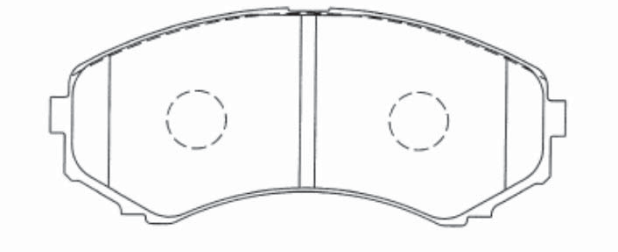

W : 139.0 H : 59.0 T : 16.0

SN117E

フロント	ｷｬﾝﾀｰ	FB70A,FD70A	02.06～
		FC70C,71C,72C	02.06～
		FG82E,88E	02.06～

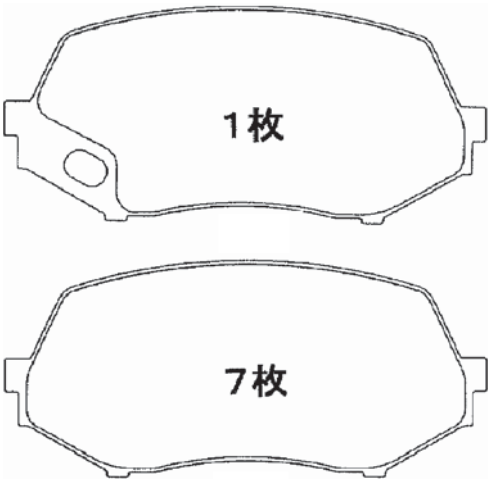

W : 123.0 H : 56.3 T : 17.5

SN117P

フロント	ｷｬﾝﾀｰ	FE70B	09.05～

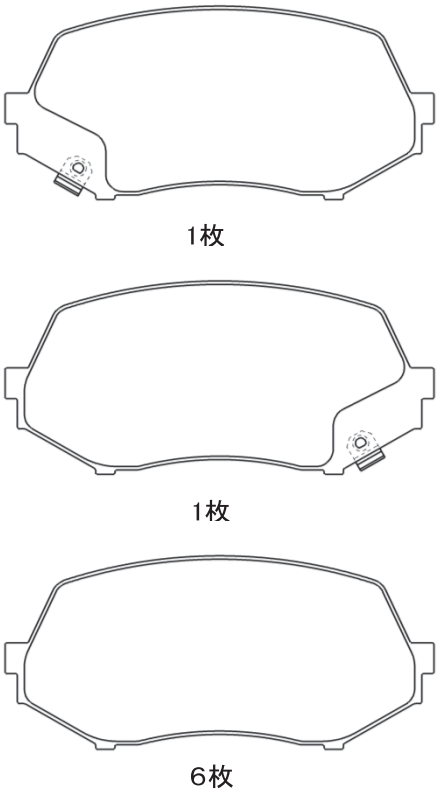

W : 123.0 H : 56.3 T : 17.5

ILLUSTRATION

SN118 シビリアン ACW41,AVW41 04.10～

フロント

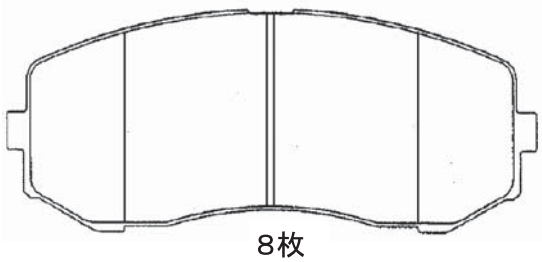

8枚

W : 139.1 H : 58.8 T : 19.5

SN118E キャンター FE70E(B32,B6E2) 02.06～

フロント FE73C(B1,4,EV6) 02.06～

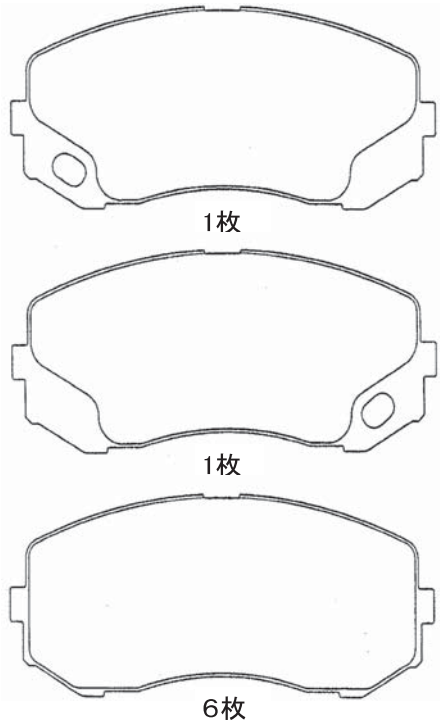

1枚

1枚

6枚

W : 139.1 H : 58.8 T : 19.5

SN118P キャンター FE73B 09.05～

フロント

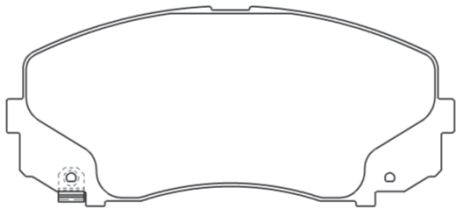

1枚

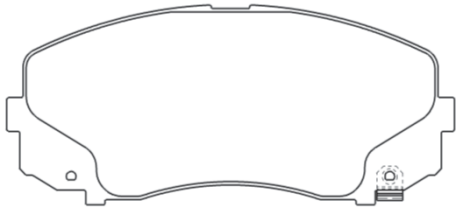

1枚

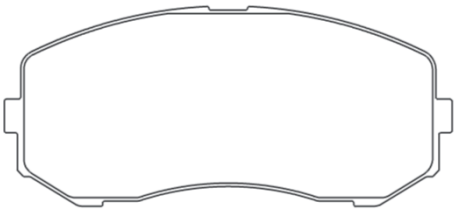

6枚

W : 139.2 H : 58.8 T : 19.5

SN119P ﾗﾝﾄﾞｸﾙｰｻﾞｰ RZJ120W,215W 02.09～
フロント ハイラックスサーフ RZN210W,215W 02.11～

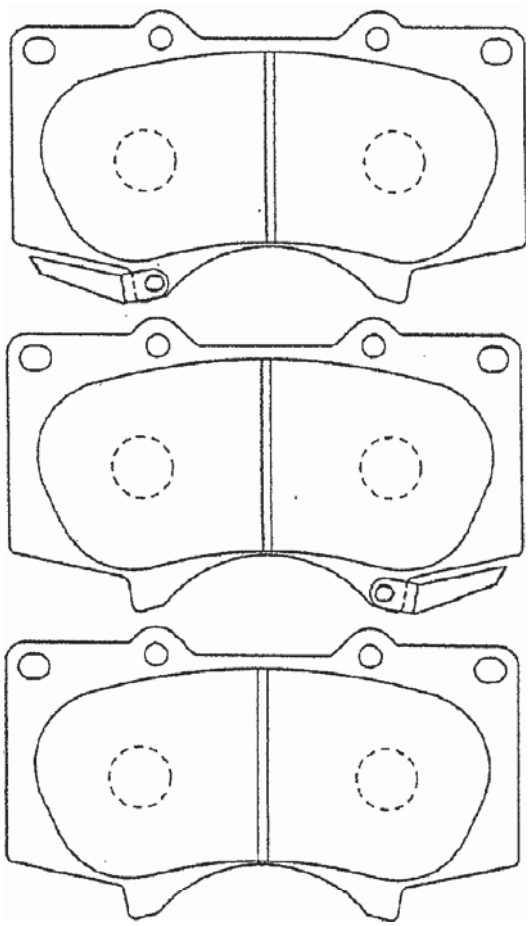

W : 134.6 H : 77.6 T : 17.0

SN120 ﾗﾝﾄﾞｸﾙｰｻﾞｰ RZJ120W,215W 02.09～
リヤ ハイラックスサーフ RZN210W,215W 02.11～

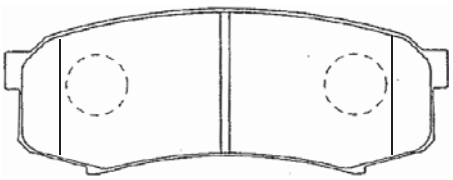

W : 116.0 H : 43.6 T : 15.5

SN122 RX-8 SE3P 03.04～
フロント

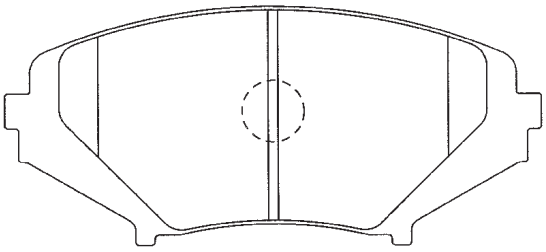

W : 138.0 H : 62.1 T : 16.5

SN124P ﾗｲﾌ JB7,8 03.09～
フロント

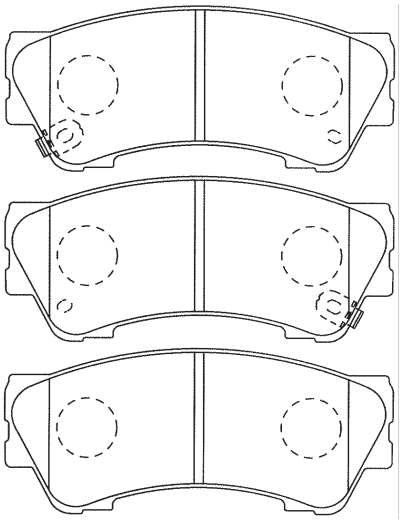

W : 103.8 H : 44.7 T : 14.0

SN125 ｸﾗｳﾝ GRS180,182,183 03.12～
フロント

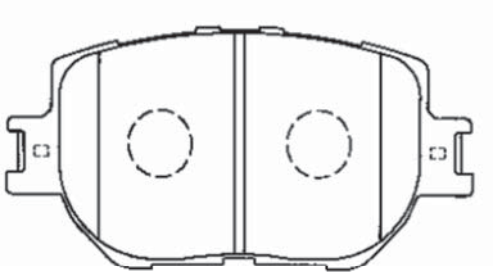

W : 117.6 H : 58.5 T : 17.5

SN126P ｸﾗｳﾝ GRS180,182,183 03.12～
リヤ

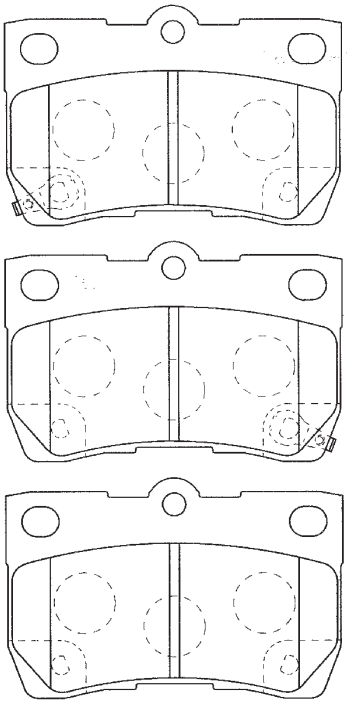

W : 88.0 H : 58.1 T : 15.5

ILLUSTRATION

SN127 コルト Z27A,27W (ターボ) 04.08～
フロント Z23W (15"ホイール) 04.08～

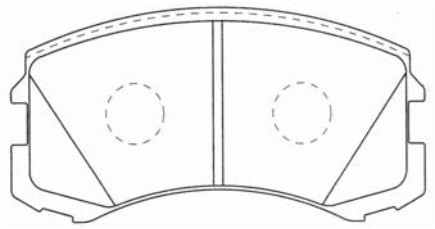

W : 114.0 H : 56.5 T : 15.5

SN130P シエンタ NCP81G,85G 04.10～
フロント プロボックス NCP58G,59G 04.11～

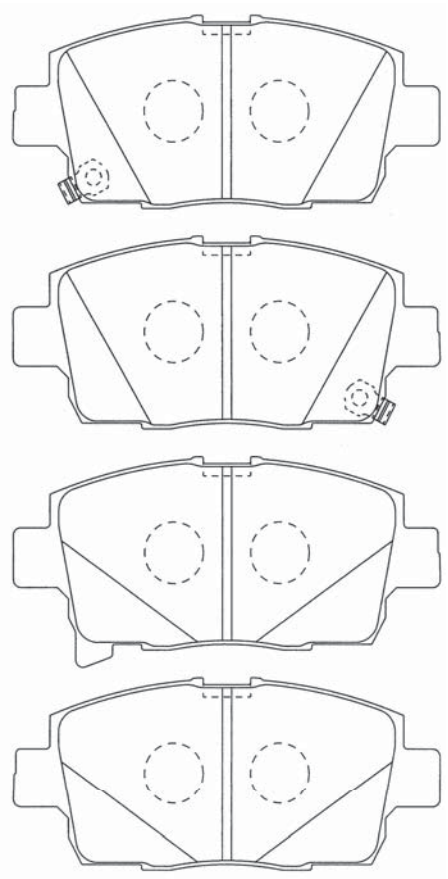

W : 116.5 H : 50.3 T : 16.5

SN131 エスクード TD54W,94W 05.05～
フロント

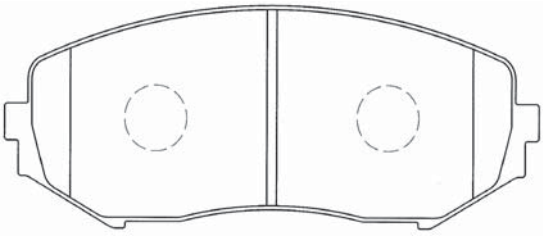

W : 138.1 H : 54.6 T : 16.5

SN133P クラウン GRS184 05.09～
フロント

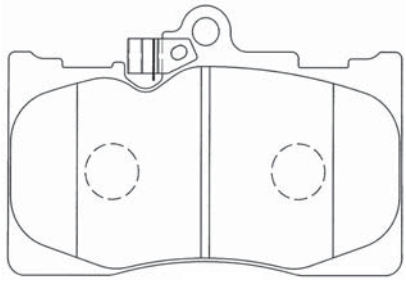

2枚

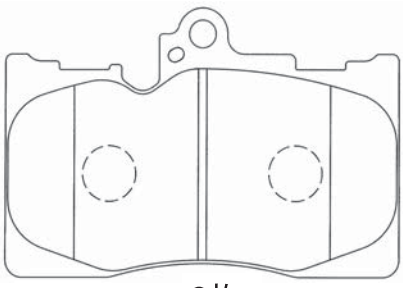

2枚

W : 118.6 H : 77.5 T : 17.5

SN134

RAV4	ACA31W,36W	05.11～
カムリ	ACV40	06.01～

リヤ

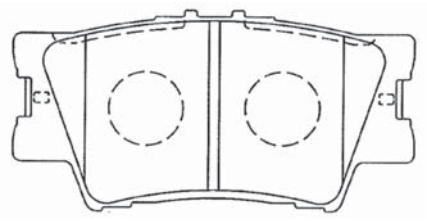

W : 96.7 H : 49.2 T : 15.5

SN135

RAV4	ACA31W,36W	05.11～
ヴァンガード	ACA33W	07.08～
マークX zio	ANA10,GGA10	07.09～

フロント

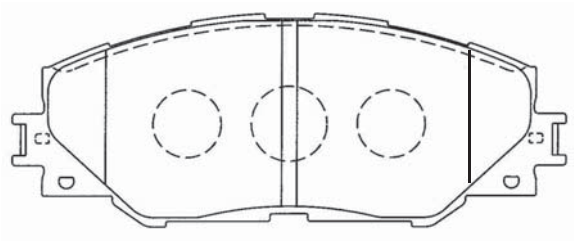

W : 146.6 H : 57.0 T : 17.5

SN136

MPV	LY3P	06.02～
CX-7	ER3P	06.12～

フロント

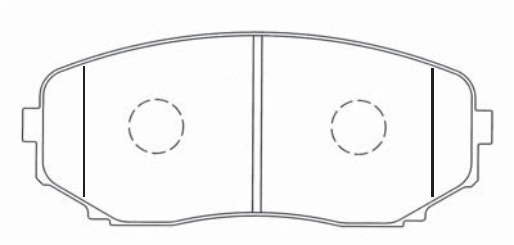

W : 139.0 H : 58.0 T : 17.5

SN137

ダイナ,トヨエース	XZU504,508	06.10～

フロント

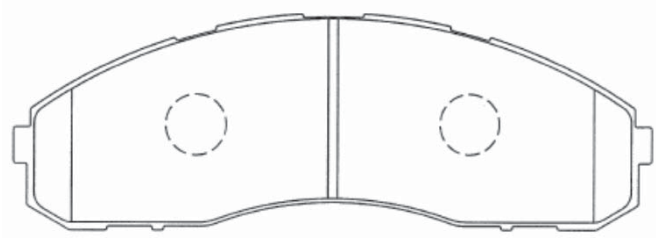

W : 170.0 H : 57.3 T : 18.0

SN138

カローラ アクシオ	NZE144,RZE142	06.09～
ノア,ヴォクシー	ZRR7#	07.06～
イスト	NCP110,ZSP110	07.07～

フロント

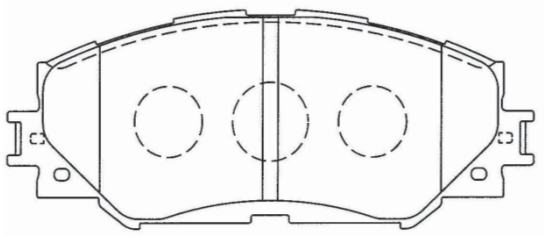

W : 139.1 H : 55.7 T : 17.5

ILLUSTRATION

SN139P

ﾗﾝﾄﾞｸﾙｰｻﾞｰ	UZJ200W	07.08～
ﾌﾛﾝﾄ	URJ202W	09.05～

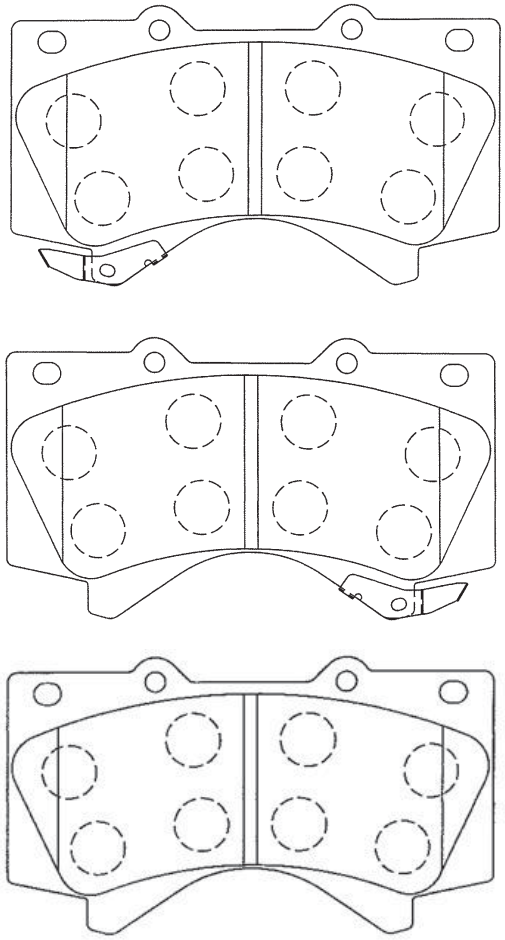

W : 143.7 H : 83.2 T : 17.9

SN140

ﾗﾝﾄﾞｸﾙｰｻﾞｰ	UZJ200W	07.08～
ﾘﾔ	URJ202W	09.05～

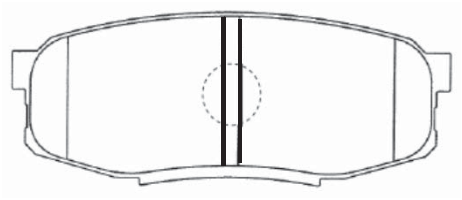

W : 116.2 H : 45.7 T : 17.5

SN143P

ｱﾃﾝｻﾞ	GHEFS,GHEFP	07.12～
ﾌﾛﾝﾄ		

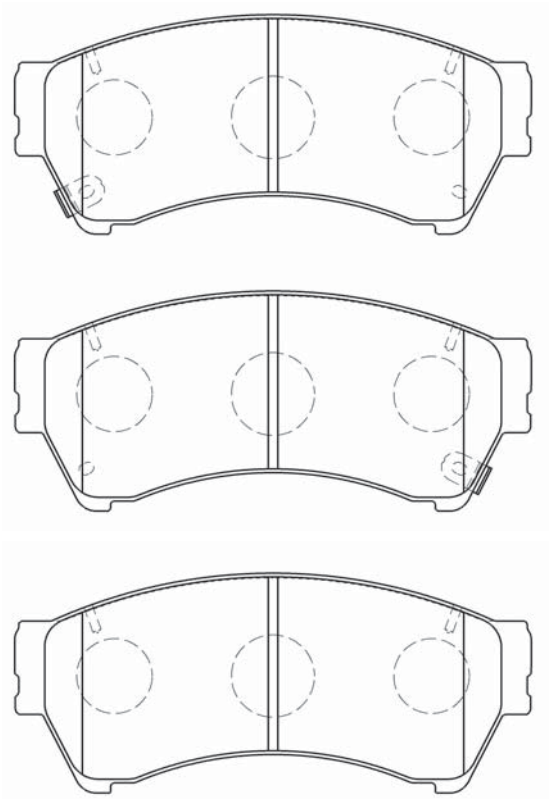

W : 136.8 H : 58.8 T : 17.5

SN145P

ﾊｲｾﾞｯﾄ	S320V,330V	04.11～
ﾌﾛﾝﾄ ｱﾄﾚｰ ﾜｺﾞﾝ	S320G,330G	05.04～

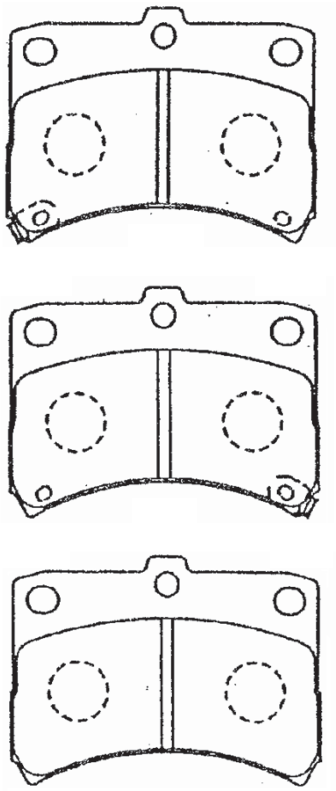

アウターパッド
シム付

W : 78.9 H : 57.5 T : 14.5

SN146P インプレッサ GRF,GVF 09.02～
リヤ レガシィ BM9 09.06～

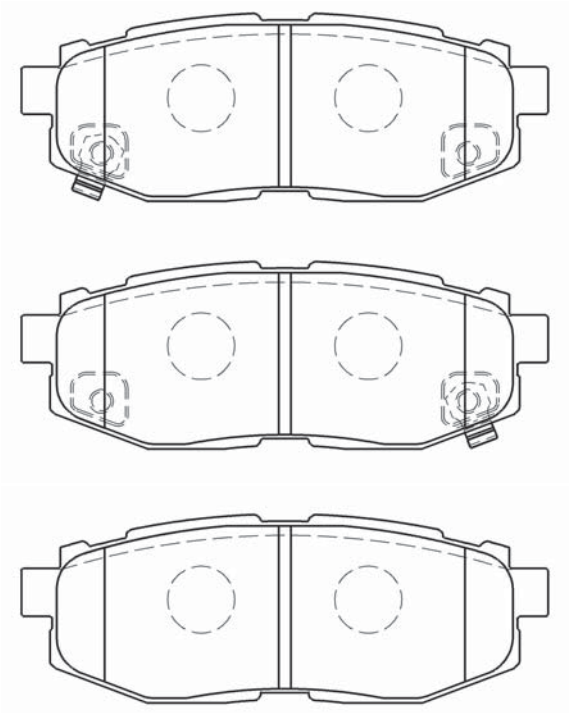

W : 110.3 H : 38.2 T : 16.0

SN148P オーリス NZE181H 12.08～
リヤ プリウス ZVW30,35 09.05～

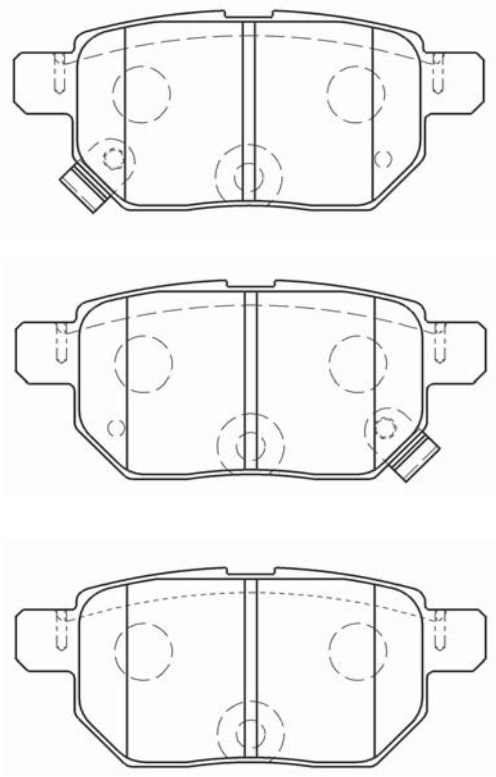

W : 98.5 H : 42.5 T : 14.5

SN147 プリウス ZVM30 09.05～
フロント

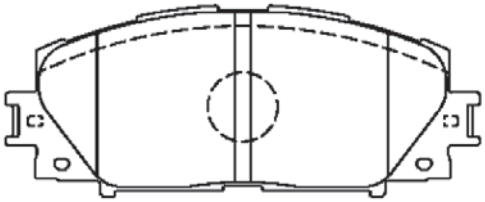

W : 122.8 H : 57.5 T : 15.5

SN149P フィット GE9 07.10～
フロント フリード GB3 10.11～

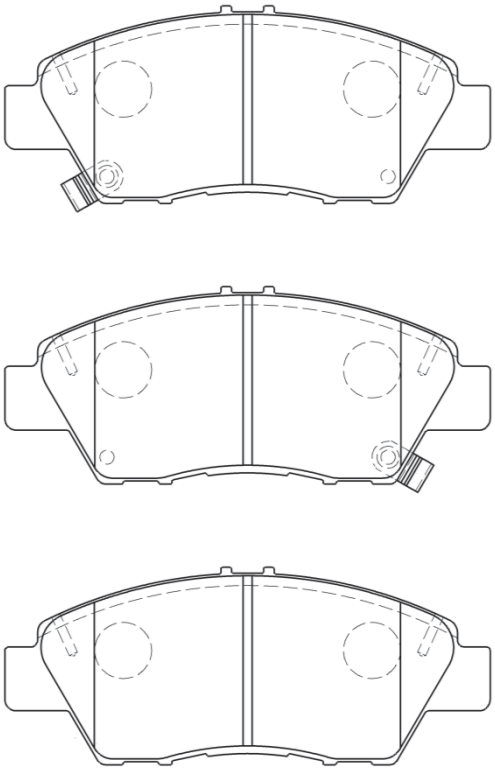

W : 136.5 H : 56.3 T : 16.0

ILLUSTRATION

SN151 プリウスα ZVW40W,41W 11.04～
リヤ RX270 GGL10W,15W 09.01～

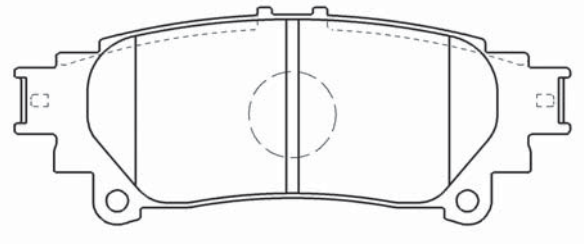

W : 115.2 H : 47.0 T : 15.0

SN153P スイフト ZD32S,72S 10.09～
リヤ

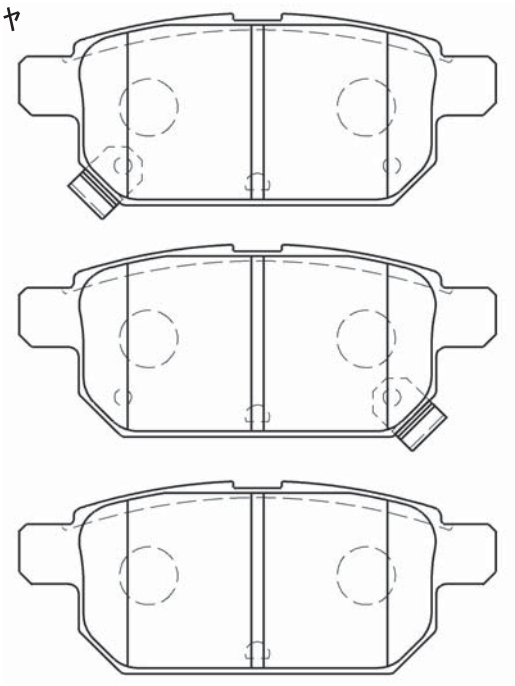

W : 98.5 H : 40.3 T : 14.5

SN180P アクセラ BYEFP 13.09～
リア

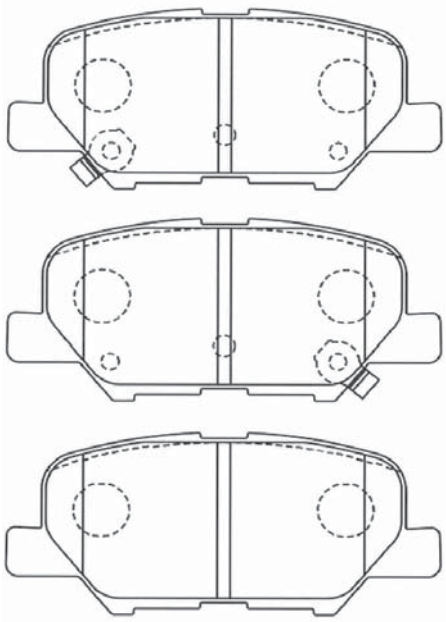

W : 101.4 H : 44.4 T : 14.0

SN185P エルグランド TE52,TNE52 10.08～
フロント

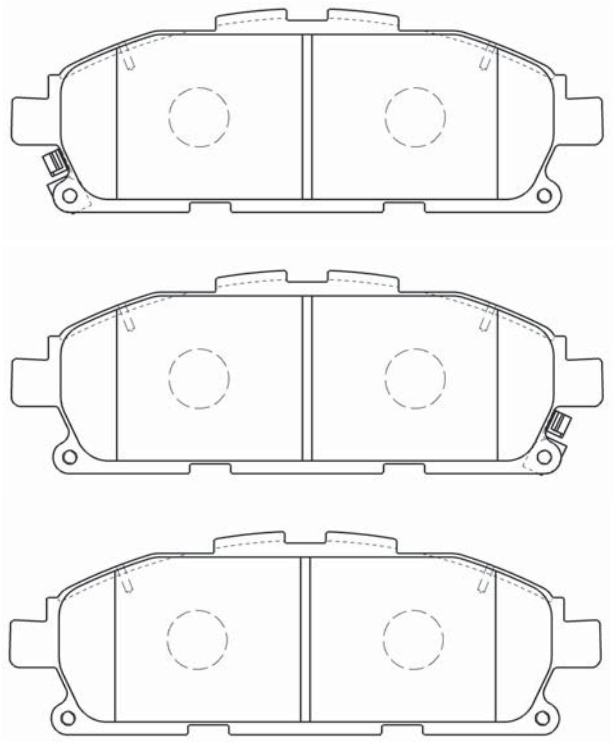

W : 158.8 H : 55.3 T : 15.0

SN188 アテンザ GJEFP 12.11～
フロント

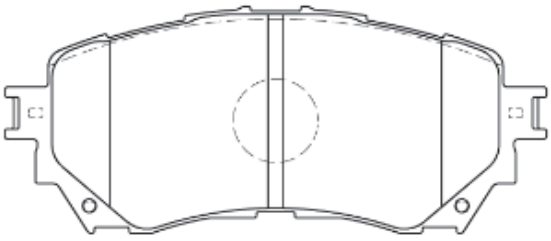

W : 140.3 H : 59.6 T : 15.5

SN189 クラウン AWS215 14.07～

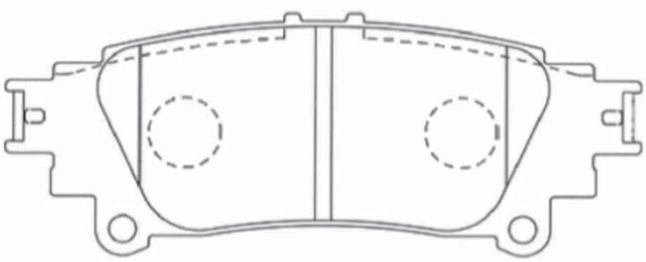

W:115.2 H:38.5 T:16.5

SN190P CR-V RM1,4 11.11～

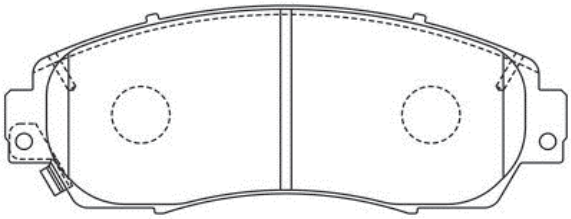

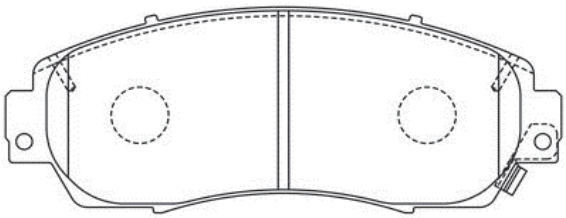

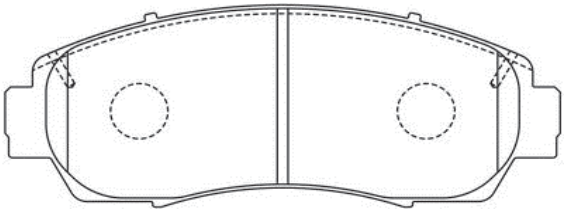

W:154.8 H:56.0 T:17.5

SN192 IS250 300 GSE20 AVE30 05.08-

フロント

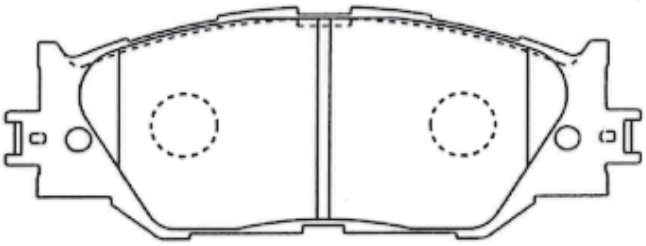

W:154.7 H:54.0 T:17.0

SN193P キャンター FBA30.60 13.08～

フロント

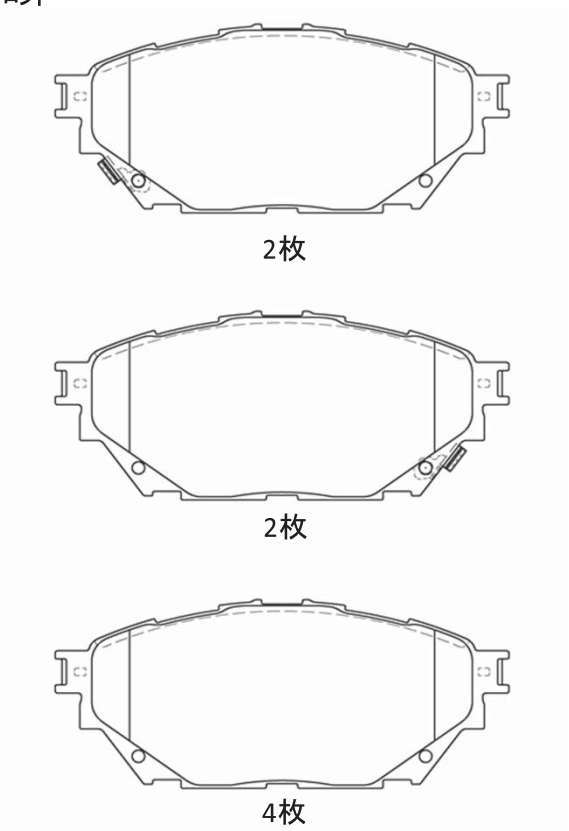

W:144.3 H:61.3 T:19.5

SN193PE キャンター FBA30,FBA60 19.05～

フロント

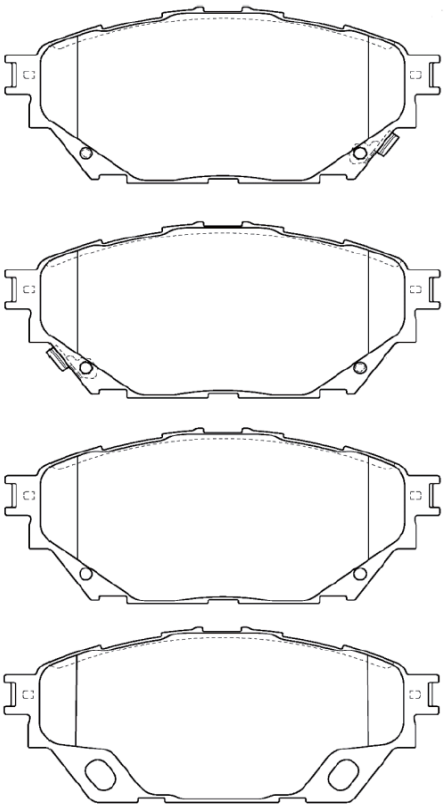

W : 144.3 H : 61.3 T : 19.5

ILLUSTRATION

SN200P ｷｬﾝﾀｰ FGA20,FBA20 10.11～
ﾌﾛﾝﾄ

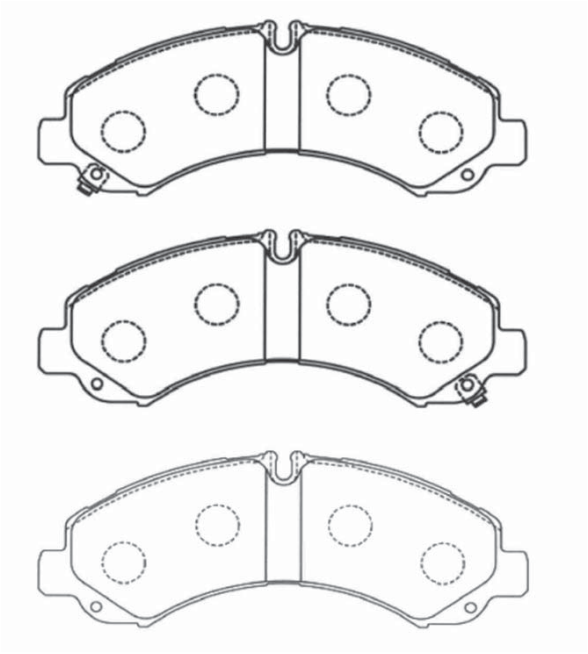

W : 184.2 H : 71.0 T : 19.5

SN201P ｷｬﾝﾀｰ FGA20,FEB20,FEA20 10.11～
ﾘﾔ

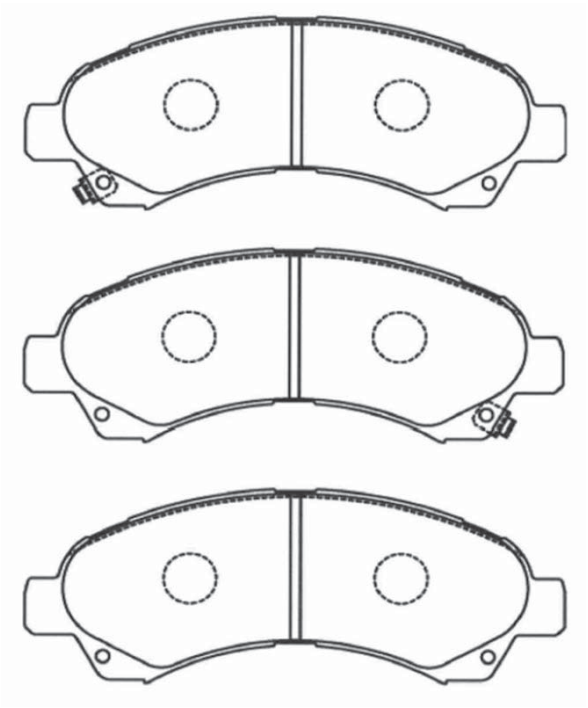

W : 163.6 H : 62.0 T : 19.5

SN202 ﾉｱ,ｳﾞｫｸｼｰ ZRR80,85 14.01～
ﾘﾔ

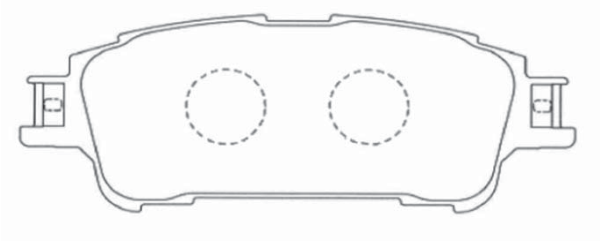

W : 112.6 H 42.9 T : 16.0

SN203P ｱｸｾﾗ BMEFS,BM2FSBM5AS,BM5AP 13.09～
ﾌﾛﾝﾄ CX-3 DK5AW,DK5FW 14.12～

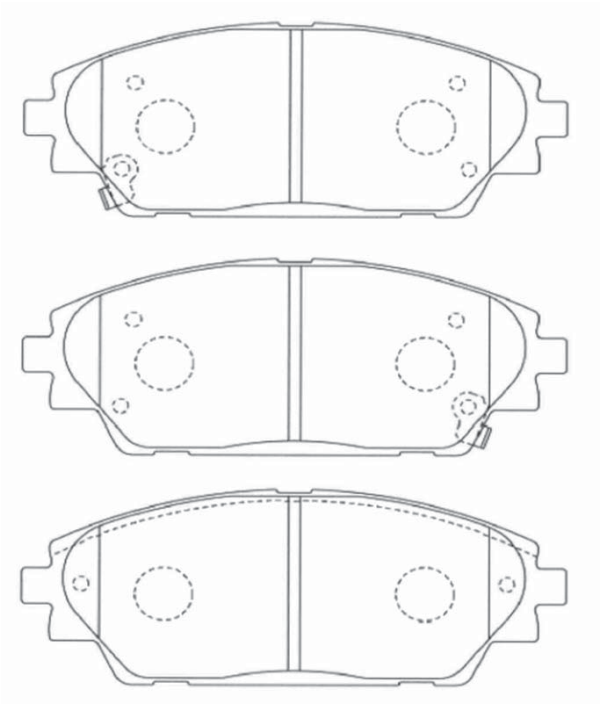

W : 142.0 H : 55.7 T : 15.5

SN204P

ｴｸｽﾄﾚﾙ	TH32,HT32	15.05～
ﾌﾛﾝﾄ		

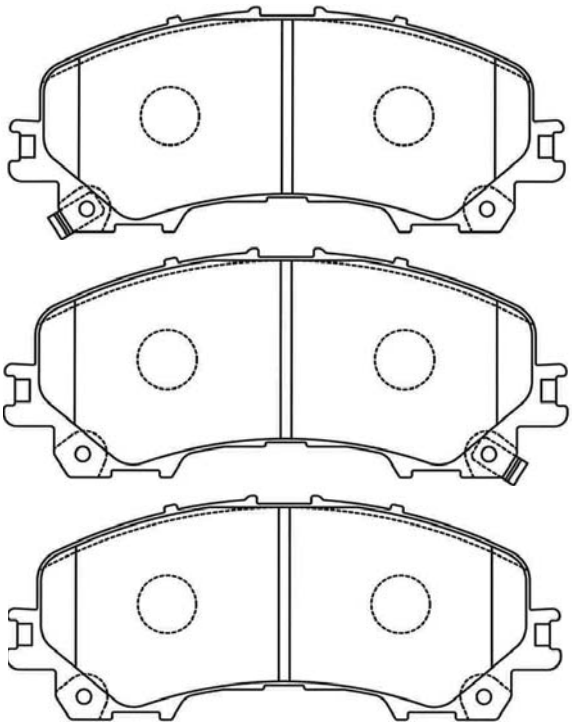

W : 152.0 H : 50.0 T : 15.5

SN206P

ﾀﾝﾄ	LA600,LA610	13.09～
ﾌﾛﾝﾄ ｳｪｲｸ	LA700S,LA710S	14.10～

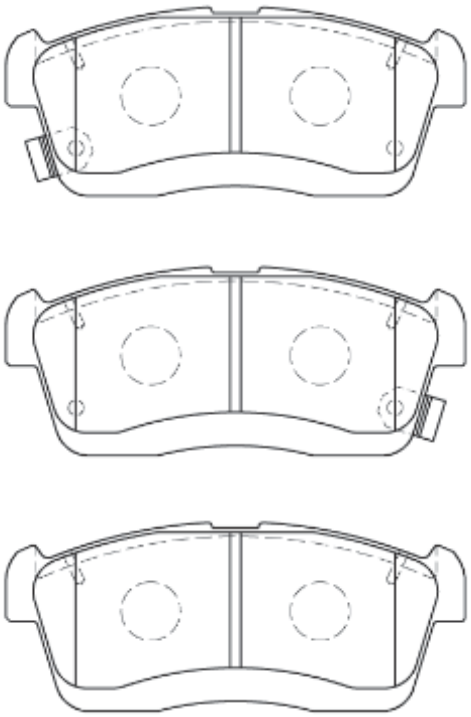

W : 108.5 H : 45.4 T : 15.5

SN205

ｴｸｽﾄﾚﾙ	T32,NT32	13.12～
ﾌﾛﾝﾄ		

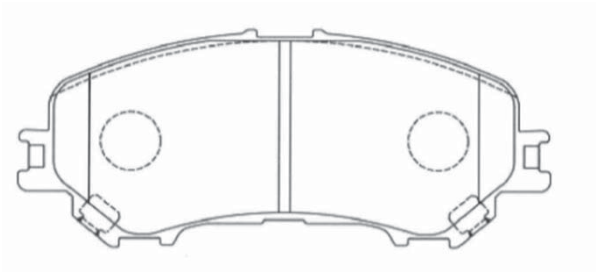

W : 142.0 H : 59.7 T : 17.0

SN207P

ekｶｽﾀﾑ	B11,B11A	13.05～
ﾌﾛﾝﾄ ﾃﾞｲｽﾞ	B21W,B21A	13.06～

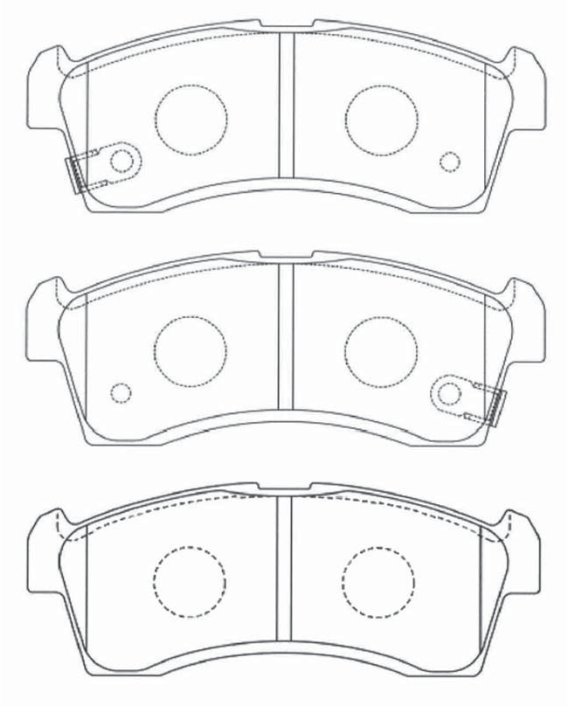

W : 108.6 H : 42.0 T : 13.5

ILLUSTRATION

SN208P ekｶｽﾀﾑ B11W,B11A 13.05～
ﾌﾛﾝﾄ ﾃﾞｲｽﾞ B21W,B21A 13.06～

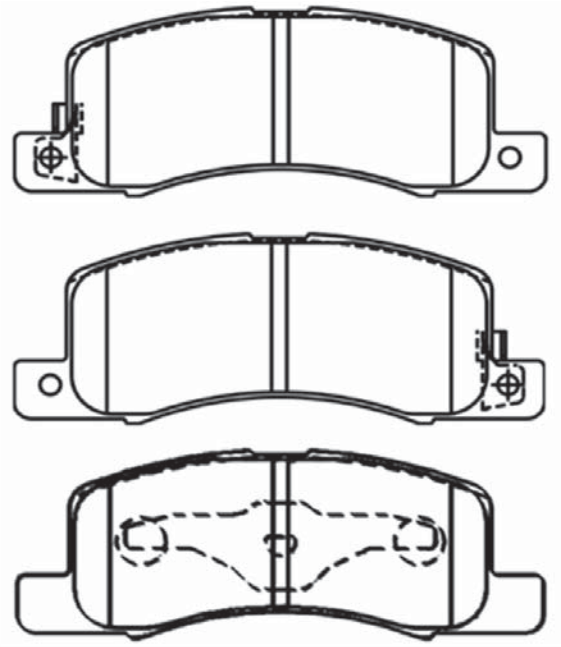

W : 103.5 H : 38.5 T : 14.5

SN209P ekﾜｺﾞﾝ B11W,B11A 14.11～
ﾌﾛﾝﾄ ﾃﾞｲｽﾞ B21W,B21A 14.11～

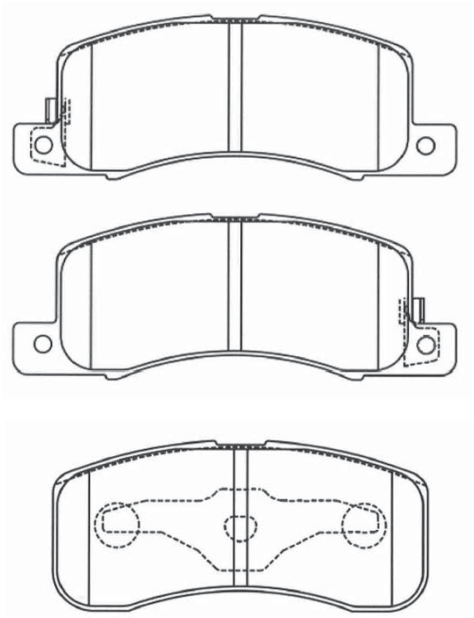

ｲﾝﾅ **W : 103.5 H : 38.5 T : 14.5**
ｱｳﾀ **W : 83.0 H : 38.5 T : 14.5**

SN210 ﾃﾞﾐｵ DJ3AS 14.09～
ﾌﾛﾝﾄ

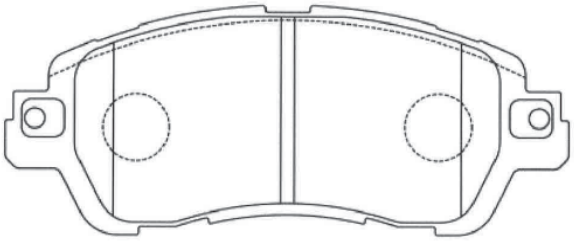

W : 125.7 H 51.5 T : 15.0

SN211P ﾌｨｯﾄ GK3
ﾌﾛﾝﾄ

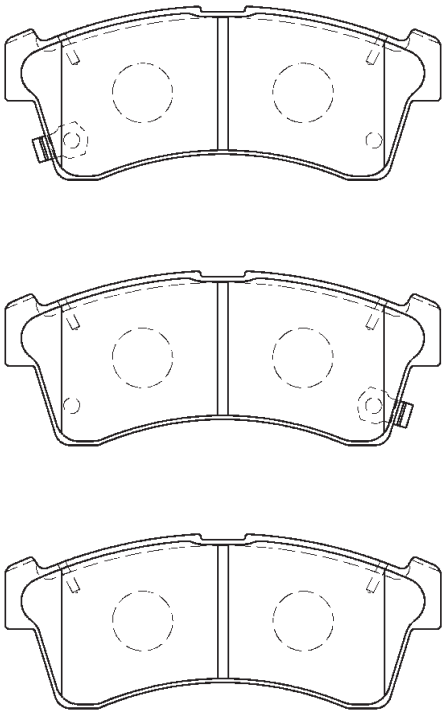

W :108.6 H : 44.0 T : 14.5

SN213P ヴェゼル RU3,4 13.12～

フロント

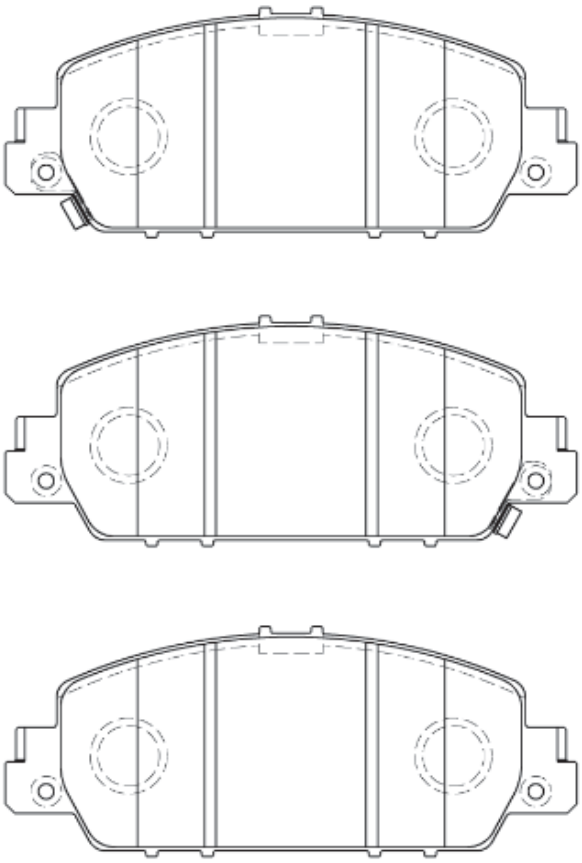

W: 148.7 H:60.7 T:16.0

SN214 ムーブ LA150S、LA160S 14.11～

フロント

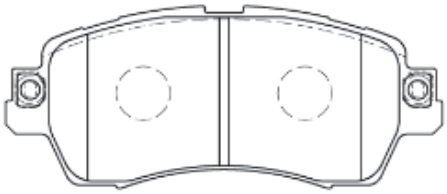

W : 113.6 H : 47.9 T : 15.0

SN215P N-BOX JF1,2 13.12～

フロント

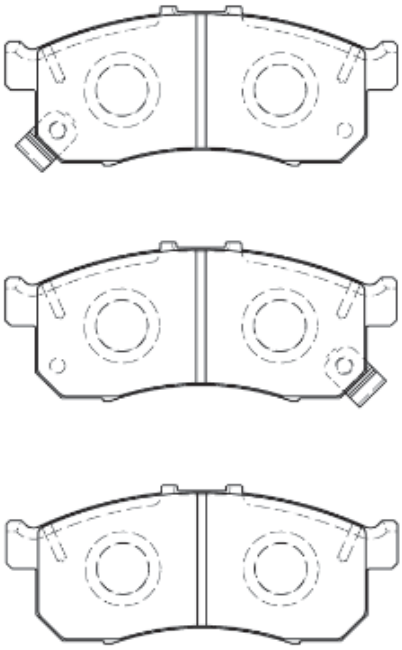

W : 104.0 H : 14.5 T : 42.8

SN216P アクセラ BMEFS,BM2FS,BM5AS,BM5AP 13.09-

リヤ

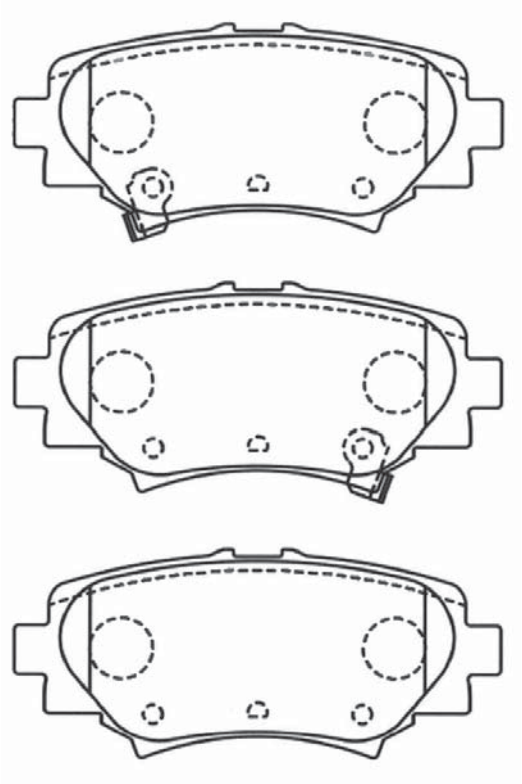

W : 101.5 H : 38.5 T : 13.5

ILLUSTRATION

SN220P ﾚｳﾞｫｰｸﾞ VMG,VM4 14.06～

ﾘﾔ

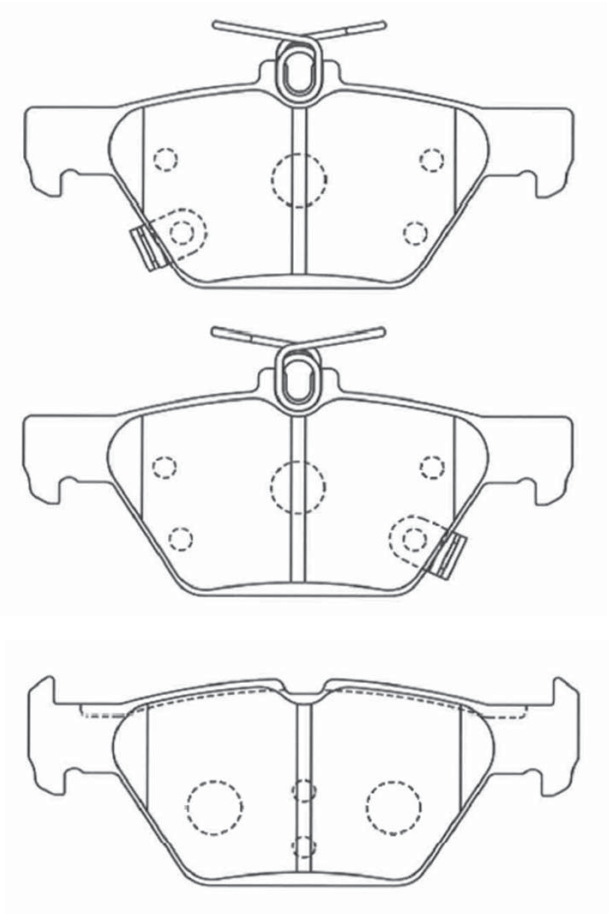

ｲﾝﾅ **W : 123.2 H :52.0 T : 13.5**

ｱｳﾀ **W : 123.2 H :47.8 T : 13.5**

SN221 SAI AZK10 10.01～

ﾘﾔ HS250 ANF10 10.01～

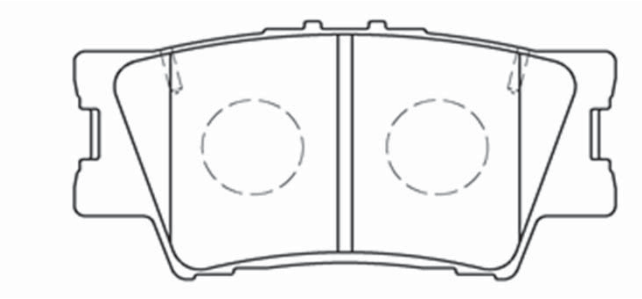

W : 96.7 H : 49.2 T : 15.5

SN222P ﾌﾞｪｾﾞﾙ RU1,2,3,4 13.12～

ﾘﾔ

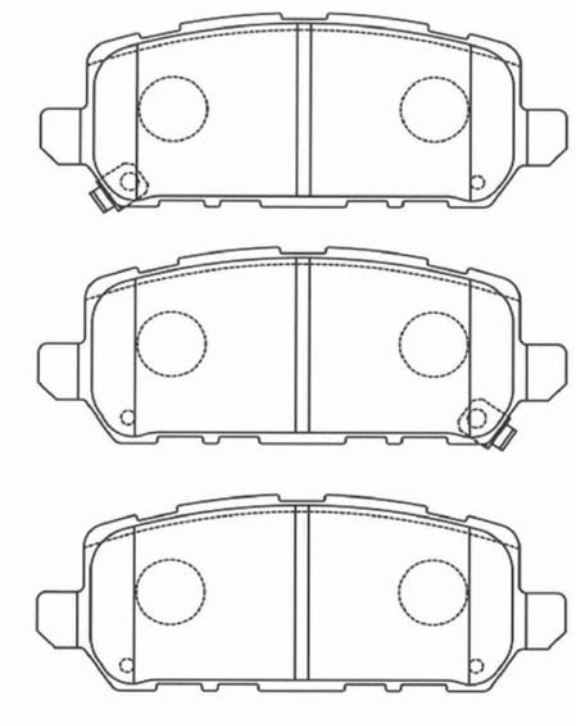

W : 116,7 H 45.2 T : 15.5

SN223P ｴﾙﾌ NPR85、NPS85 13.03～

ﾌﾛﾝﾄ

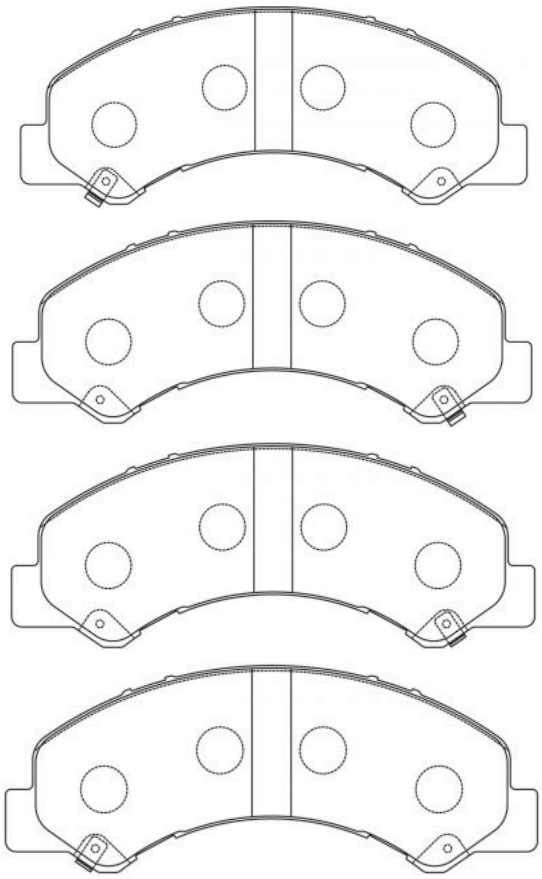

W : 206.3 H : 79.5 T : 20.0

SN225

フロント	アトラス	BF22,BGF22,UF22	86.11～
	キャラバンホーミー	CHGE24,VHE24	88.10～

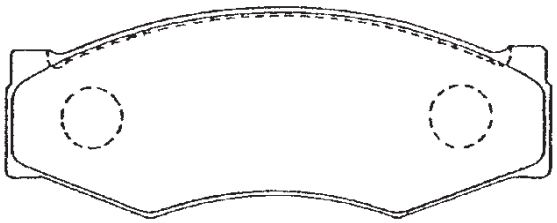

W : 130.0 H : 48.5 T : 17.0

SN225P

フロント	セドグロ	TY31,MJY31	87.06～
	バネット	KHGNC22	87.06～

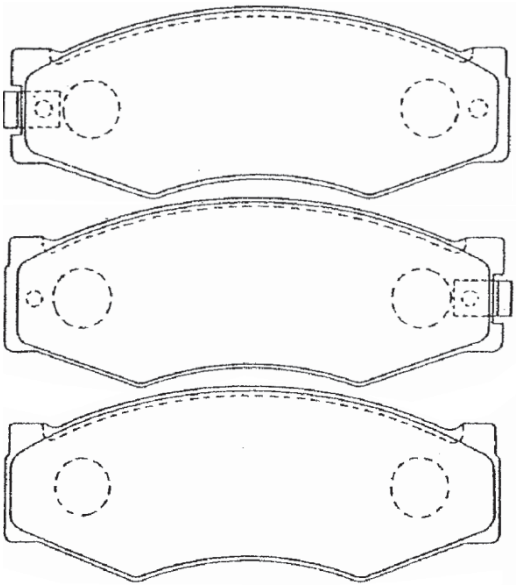

W : 130.0 H : 48.5 T : 17.0

SN227P

フロント	レガシィ	BM9,BMM	10.02～
	インプレッサ	GH2,3,6,7	09.07～

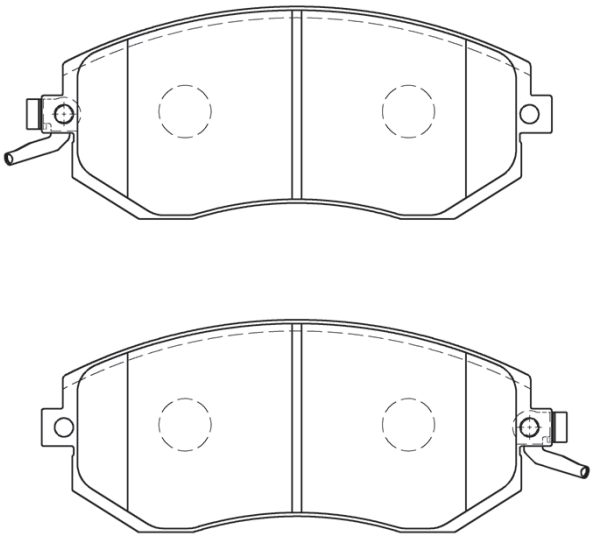

W : 137.0 H : 56.8 T :16.5

ILLUSTRATION

SN228P エルフ NJR85,NKR85 12.04～

フロント

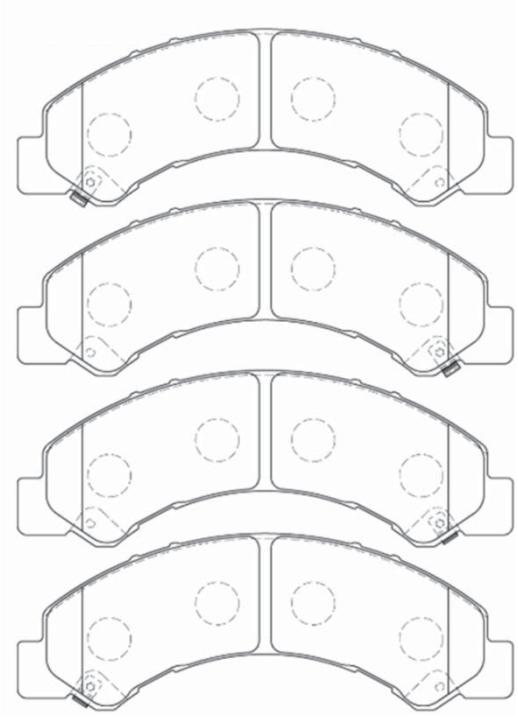

W : 206.4 H : 74.6 T : 20.0

SN229 マークⅡバン YX76V,78V,LX76V 84.11～

フロント マークⅡワゴン GX70G 88.10～

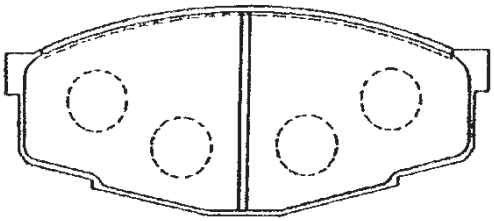

W : 116.0 H : 50.5 T : 15.5

SN232 CX-5 KE2FW 12.01～

フロント

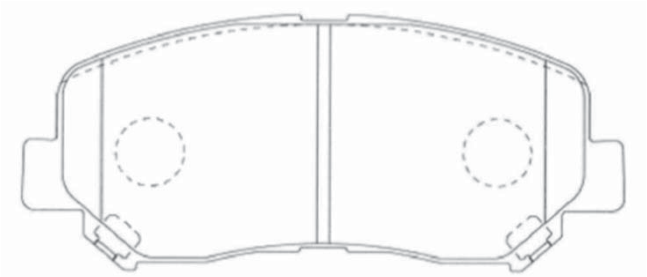

W : 142.0 H 61.0 T : 15.5

SN233 ハイゼット S80P,80V,82W 86.05～

フロント ミラセダン L200S,210S,500S 90.03～

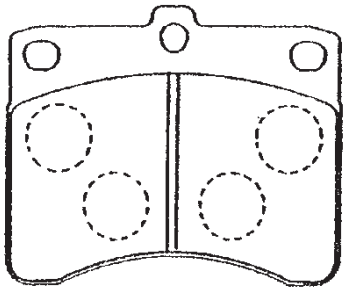

W : 78.8 H : 63.7 T : 13.5

SN234 CX-5 KE2FW 12.01～

リヤ

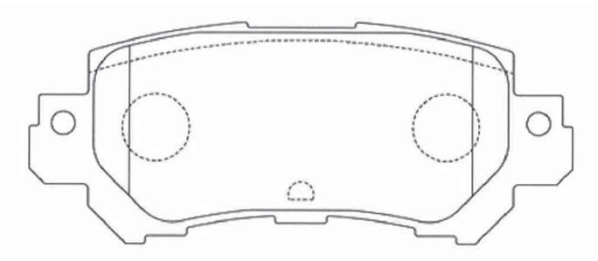

W : 104.7 H 43.3 T : 14.0

SN236P

フロント	ﾎﾞﾝｺﾞ	SS88M,SS28M	87.09～
	ﾎﾞﾝｺﾞﾌﾞﾛｰﾆｲ	SR89V,SRE9W	87.09～

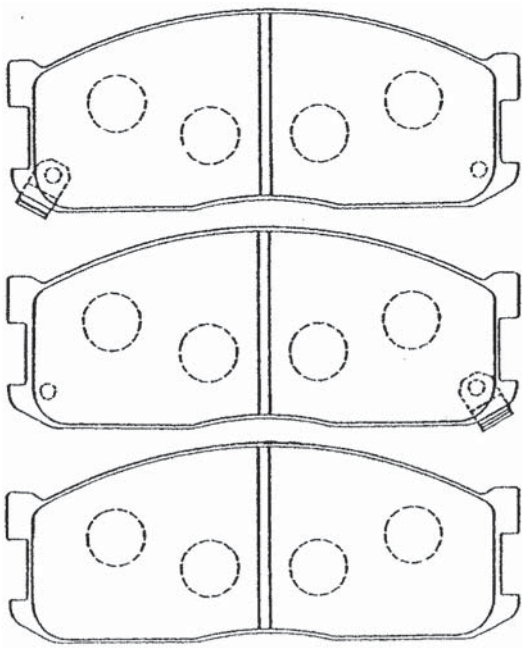

W : 133.0 H : 52.0 T : 15.5

SN240P

フロント	ﾚｰｻﾞｰﾊﾞﾝ	BF3VF,BF5VF	85.11～
	ｴﾁｭｰﾄﾞ	BFSP,BFMP	88.02～

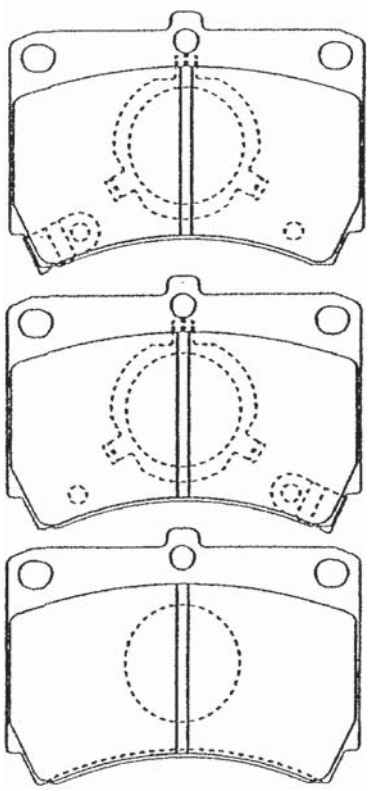

W : 91.8 H : 63.5 T : 15.0

SN242

フロント	RX-7	FC3S (C/#111985～)	85.09～

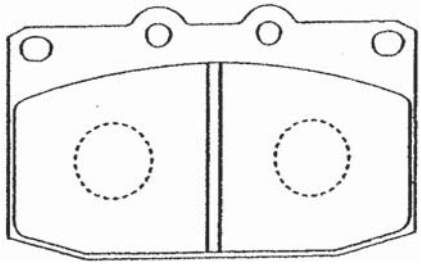

W : 107.1 H : 67.4 T : 14.7

SN244E

フロント	ｷｬﾝﾀｰ	FE301,305,315	91.04～
	ﾛｰｻﾞ	BE436,437	91.10～

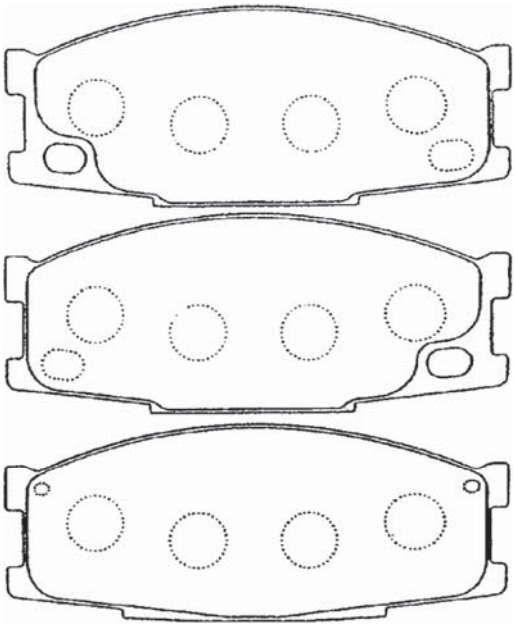

W : 133.0 H : 53.0 T : 17.5

SN244P

フロント	ｷｬﾝﾀｰ	FE305,321,334	85.09～
	ﾛｰｻﾞ	BE435	86.01～

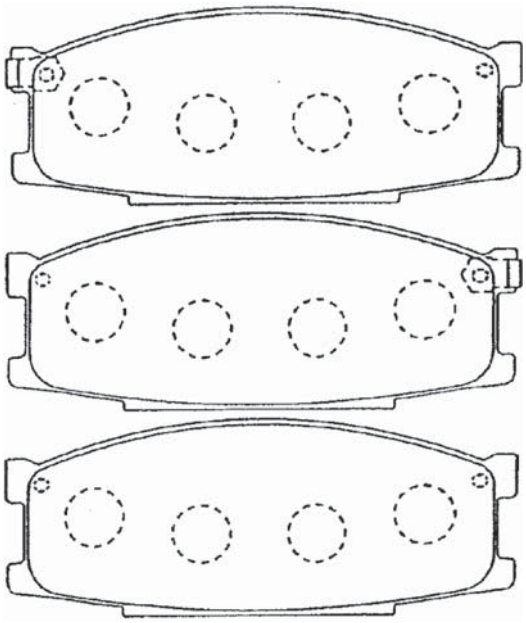

W : 133.0 H : 53.0 T : 17.5

ILLUSTRATION

SN249 クラウン GS130,LS130 87.09～
フロント JZS130,131,141 90.08～

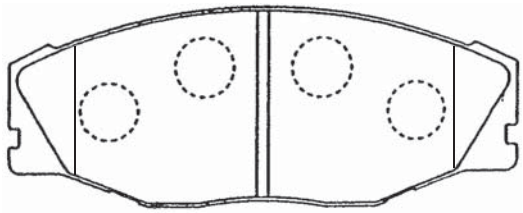

W : 133.3 H : 52.5 T : 15.0

SN251 マークⅡ,クレスタ MX83,JZX81 89.08～
フロント コンフォート GXS10,YXS10 95.12～

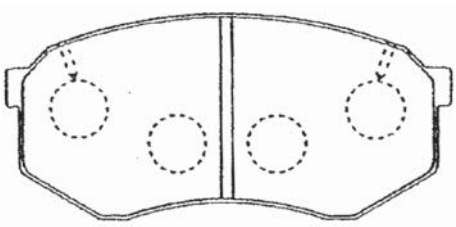

W : 116.0 H : 53.3 T : 15.5

SN252P ファミリア BG3P,5P,6P 89.01～
フロント デミオ DW3W,5W 96.07～

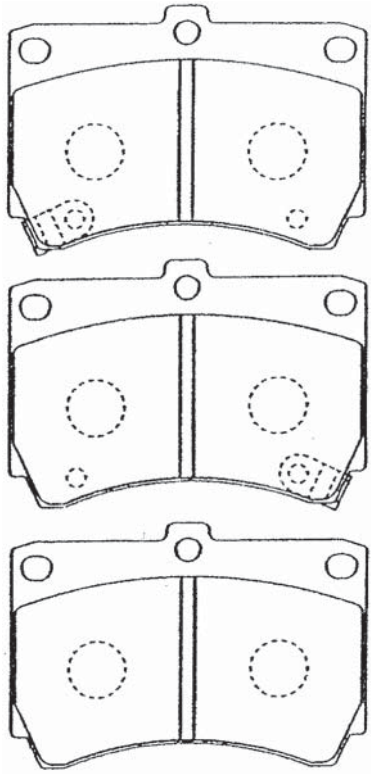

W : 91.8 H : 64.0 T : 15.0

SN253P ハイラックスサーフ YN130G,LN130G 89.04～
フロント ランドクルーザー PZJ70,HZJ73HV 90.01～

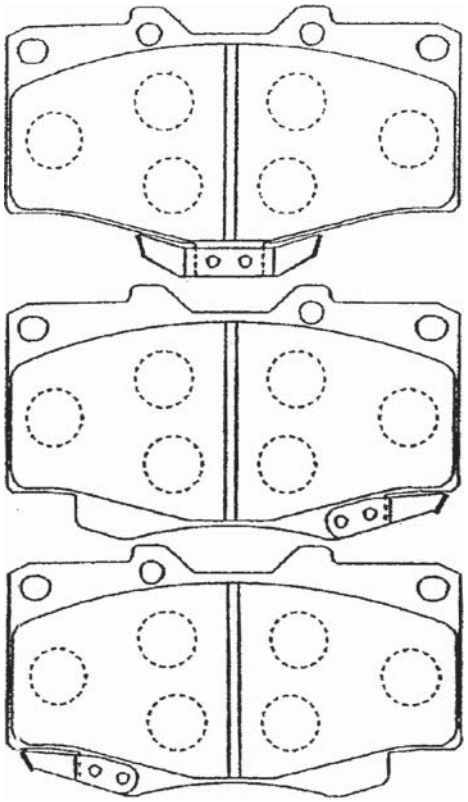

W : 119.3 H : 73.4 T : 15.0

SN254

ユーノスロードスター	NA6CE	89.07～

フロント

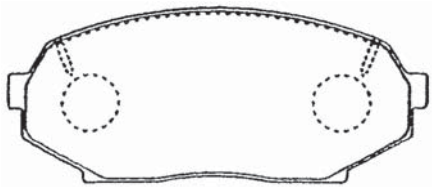

W : 110.1 H : 46.0 T : 14.5

SN256P

ファミリア	BG8P,BG8S	89.01～
ランティス	CBA8P	93.06～

フロント

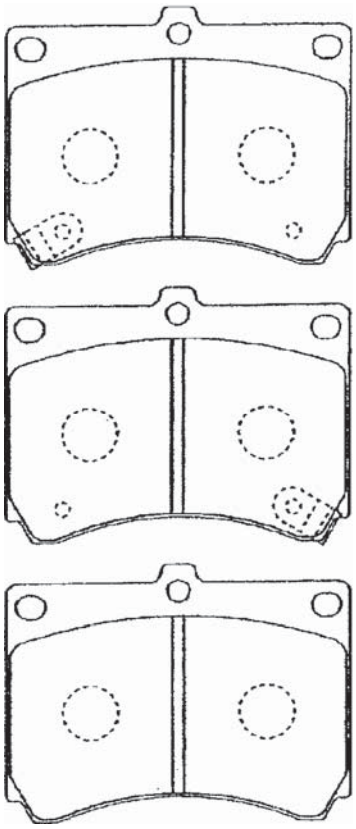

W : 91.8 H : 71.0 T : 15.0

SN257

ミニカ,ミニカトッポ	H21V,22V,27V	88.11～
	H31A,32A,37A	93.08～

フロント

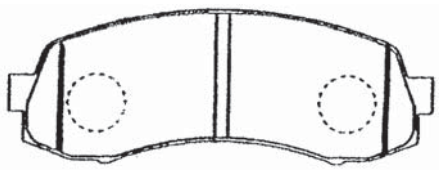

W : 111.0 H : 40.6 T : 14.5

SN258P

スカイライン	HCR32,HNR32	89.05～
シルビア	S14,CS14(ターボ)	89.10～

フロント

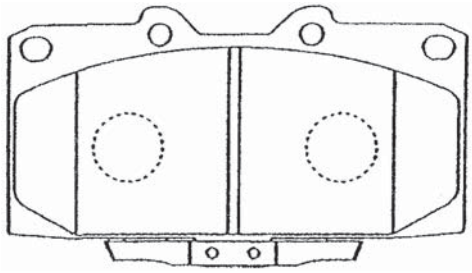

W : 119.3 H : 61.9 T : 14.5

SN265P

ランドクルーザー	FJ80G,FZJ80G	90.01～
	HDJ81V,HZJ81V	90.01～

フロント

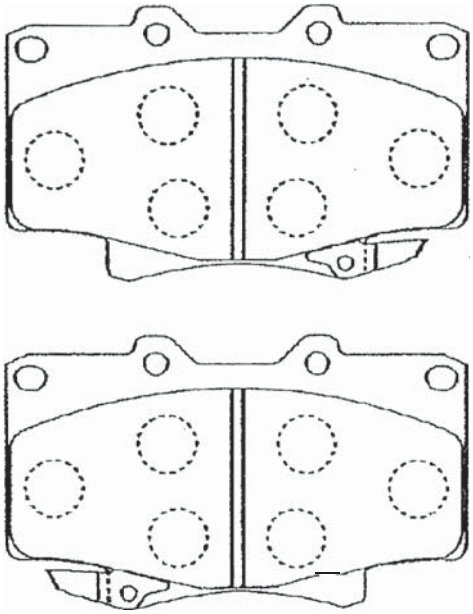

W : 119.3 H : 71.9 T : 15.0

ILLUSTRATION

SN272

フロント	ユーノスコスモ	JC3SE,JCESE	90.11～
	ランティス	CBAEP	93.06～

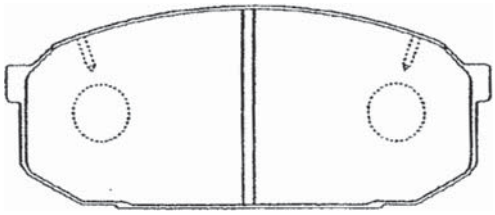

W : 128.0 H : 53.3 T : 15.5

SN275P

フロント	MPV	LVEW	89.11～

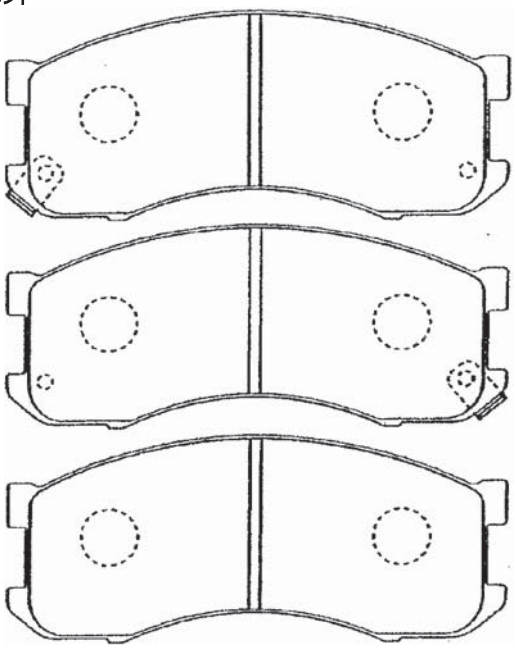

W : 133.0 H : 56.0 T : 15.5

SN276P

フロント	RX-7	FD3S	91.10～

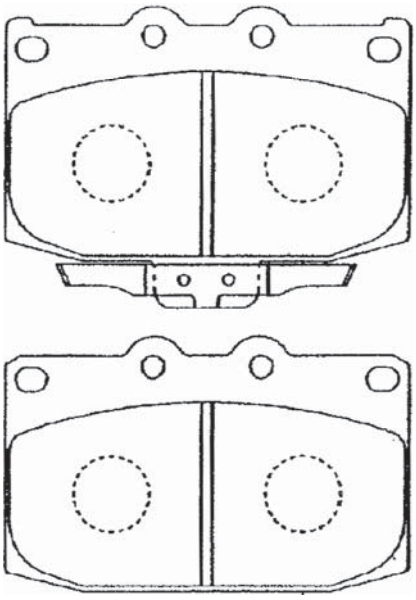

W : 107.1 H : 67.4 T : 14.8

SN277

フロント	ミラージュ,ランサー	CA1A,2A,CC3A	91.08～
	リベロ,カーゴ	CB2W,4W,5W,1V	92.04～

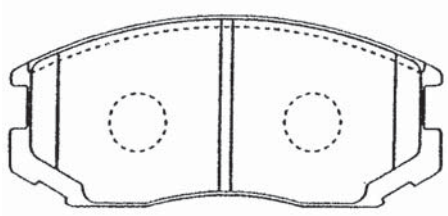

W : 114.0 H : 49.8 T : 15.0

SN278

フロント	ミラージュ,ランサー	CA1A,2A,CB1A	91.08～
	リベロ,カーゴ	CB2W,1V,2V	92.04～

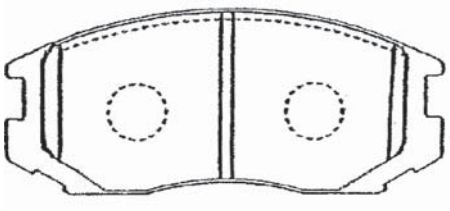

W : 114.0 H : 49.8 T : 15.0

SN279

キャンター	FE305,307,311	87.09～
フロント　ローザ	BE435,439,437	89.10～

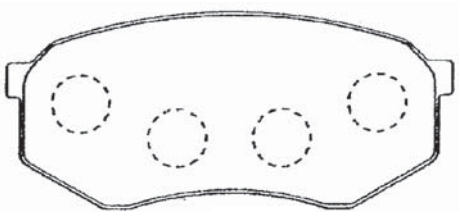

8枚

W : 116.0　H : 53.3　T : 17.5

SN279E

キャンター	FE305,307,311	91.04～
フロント　ローザ	BE435,439,437	91.09～

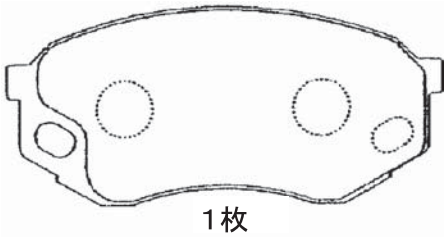

1枚

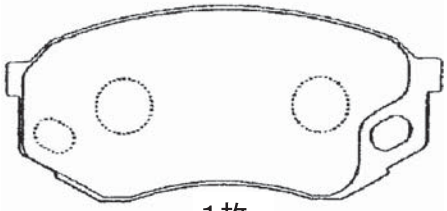

1枚

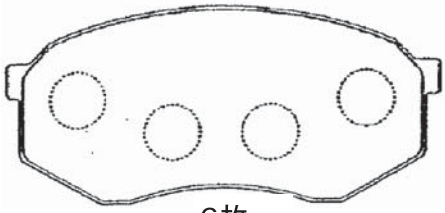

6枚

W : 116.0　H : 53.3　T : 17.5

SN280P

キャンター	FB300,308	87.09～
フロント		

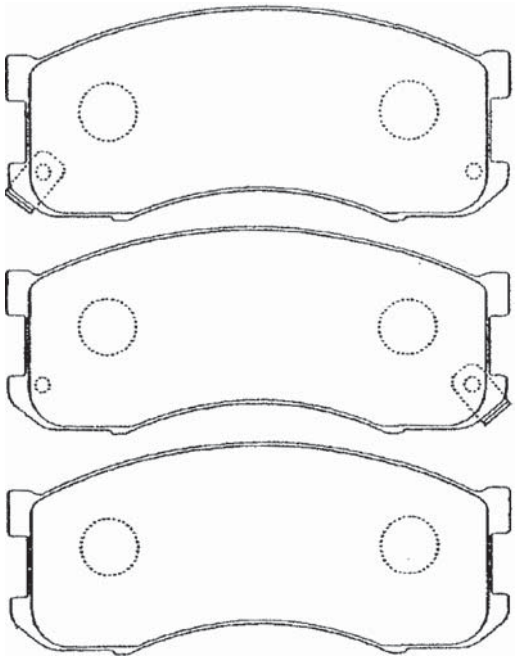

W : 133.0　H : 56.0　T : 17.5

SN280E

キャンター	FB308,500,FD378	91.04～
フロント		

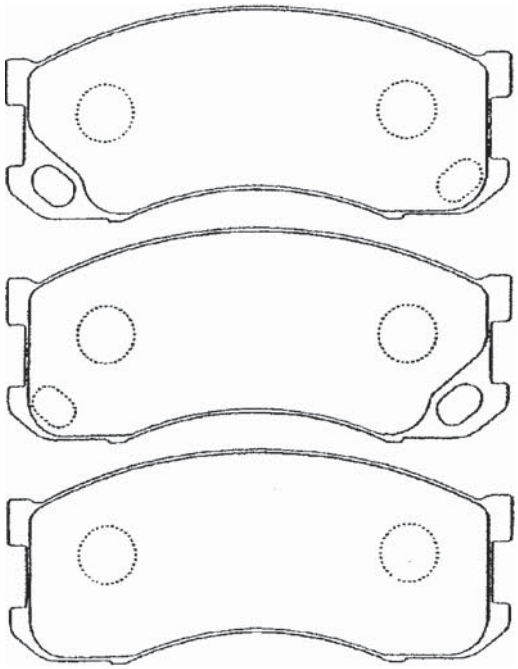

W : 133.0　H : 56.0　T : 17.5

ILLUSTRATION

SN281P ﾎﾞﾝｺﾞ SK82T,82V,82L 99.05～
フロント ﾃﾞﾘｶ SK22M,22V,82V 99.05～

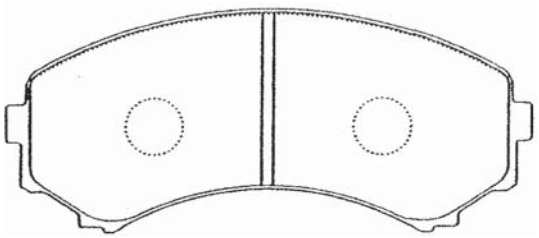

W : 139.1 H : 58.4 T : 16.0

SN283P ﾎﾞﾝｺﾞﾌﾚﾝﾃﾞｨ SGEW,5W,SGLR 95.05～
フロント ﾃﾞﾘｶ SKE6V,SK56M 99.06～

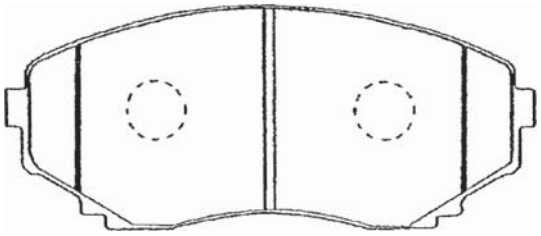

W : 139.2 H : 60.1 T : 16.0

SN284P ﾊｲｾﾞｯﾄ S100C,100CT 94.01～
フロント S100P,110P 94.01～

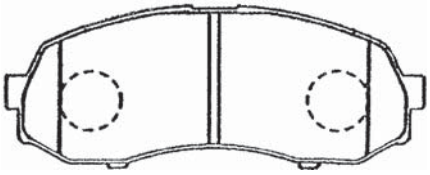

W : 110.2 H : 43.9 T : 14.5

SN285P ﾕｰﾉｽﾛｰﾄﾞｽﾀｰ NA8C,NB6C,8C 93.08～
フロント

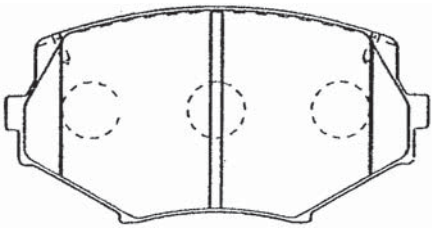

W : 110.1 H : 57.0 T : 13.0

SN286E ｾﾙｼｵ UCF20,21 94.10～
フロント ｾﾝﾁｭﾘｰ GZG50 97.04～

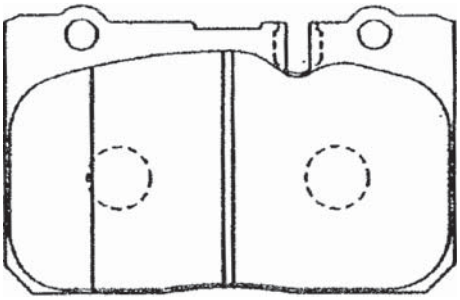

※ｾﾝｻｰ取付部 左右 各2枚

W : 115.6 H : 74.4 T : 17.0

SN287P ﾊｲﾗｯｸｽｻｰﾌ LN130W,131V 91.08～
フロント KZN130G,130W 91.08～

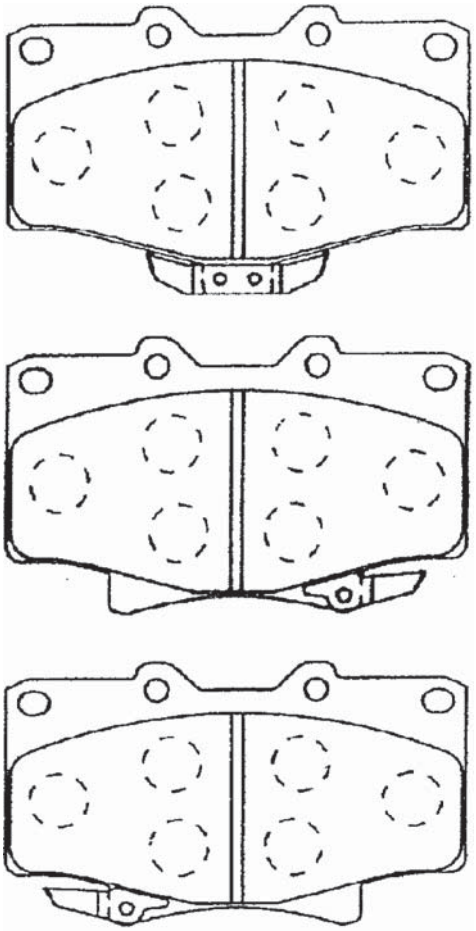

W : 119.3 H : 71.9 T : 15.0

SN288P ﾊﾟｼﾞｪﾛﾐﾆ H51A,56A 94.11～
フロント ﾊﾟｼﾞｪﾛJr H57A 95.10～

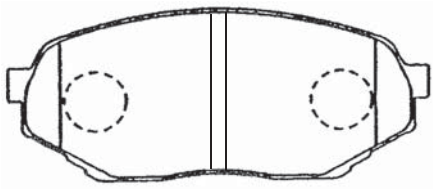

W : 110.2 H : 46.0 T : 14.5

SN289P

	セリカ	ST205	94.02～
リヤ	スープラ	JZA80	94.08～

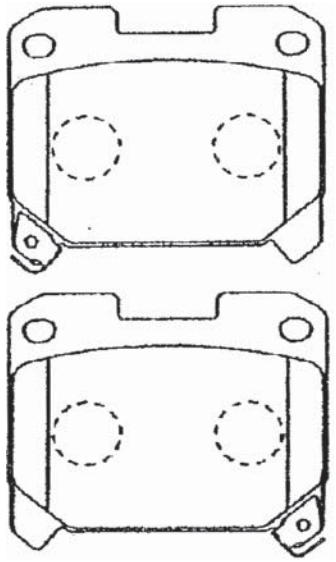

W : 80.9 H : 69.0 T : 16.0

SN290P

	セリカ	ST205	94.02～
フロント	スープラ	JZA80(17"ホイール)	94.08～

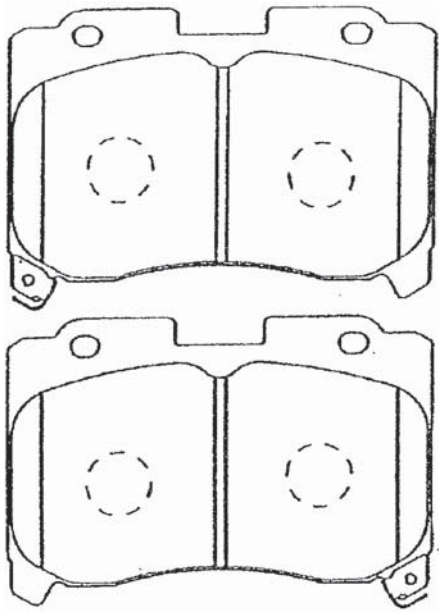

※シム付

W : 119.3 H : 81.8 T : 17.0

SN291P

	エスクード	TA11W,31W	94.12～
フロント	プロシード,レバンテ	TF11W,31W	95.01～

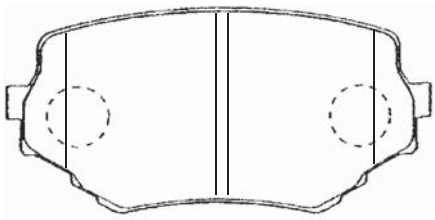

W : 110.2 H : 51.8 T : 15.0

SN292P

	ハイラックスサーフ	KZN185,RZN185	95.11～
フロント	ランドクルーザー	KZJ90W,95W	96.04～

インナー

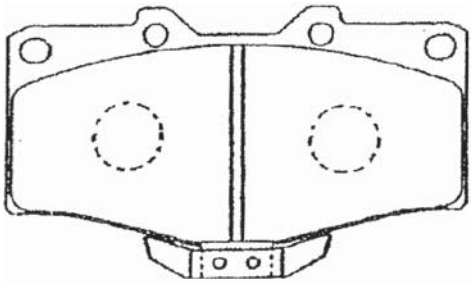

アウター

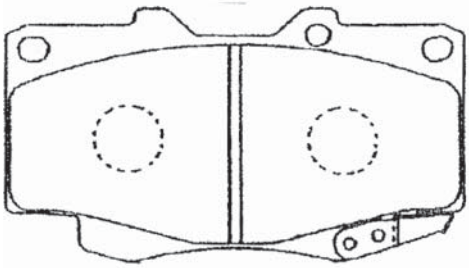

アウター

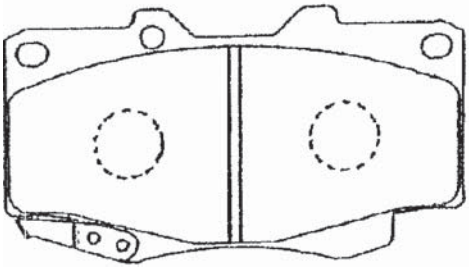

W : 119.6 H : 68.0 T : 17.0

SN293

	マークⅡ,クレスタ	GX100,LX100	96.09～
リヤ	チェイサー	SX100,JZX100	96.09～

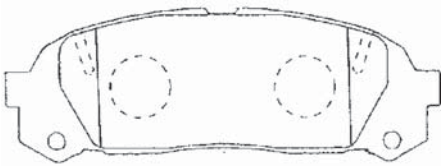

W : 116.0 H : 40.0 T : 17.5

ILLUSTRATION

SN294P RAV4 SXA10W,11W 97.09～
リヤ

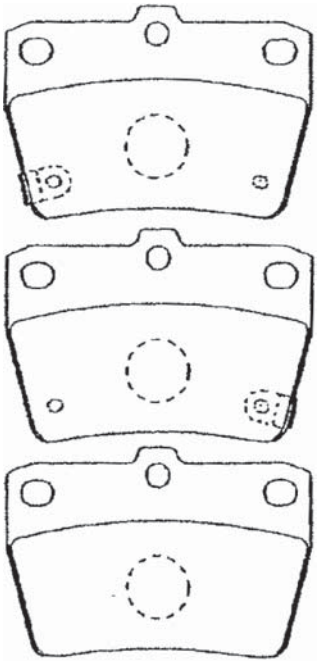

W : 78.5 H : 54.2 T : 14.0

SN295E キャンター FE537,538 96.11～
フロント ローザ BE439,449,459 95.04～

1枚

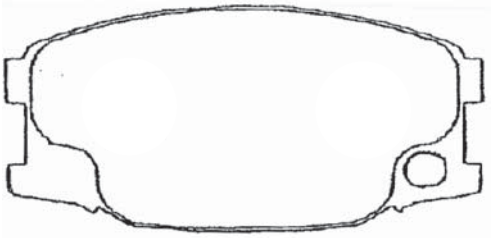

1枚

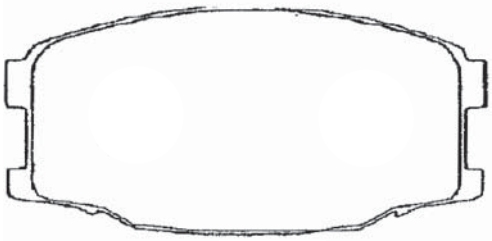

6枚

W : 125.0 H : 60.0 T : 19.5

SN296 パジェロミニ H51A,53A,58A 97.06～
フロント パジェロイオ H61W,66W,76W 98.03～

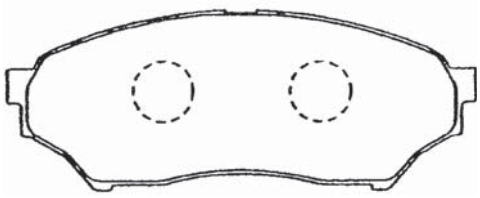

W : 123.0 H : 47.9 T : 15.5

SN297 テリオス J100G,102G,122G 97.03～
フロント テリオスキッド J111G 98.10～

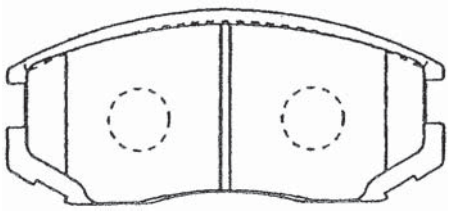

W : 114.0 H : 49.8 T : 15.0

SN298P チャレンジャー K94W,96W,99W 96.05～
リヤ K97WG,99WG 96.05～

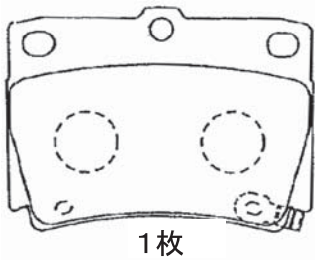

1枚

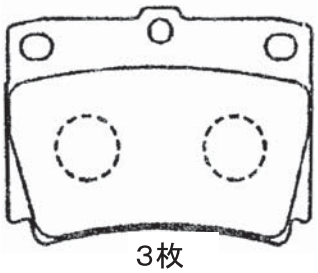

3枚

W : 78.8 H : 60.9 T : 15.0

SN299 コンフォート GXS10,YXS10 97.01～
フロント SXS11Y,LXS11Y 97.01～

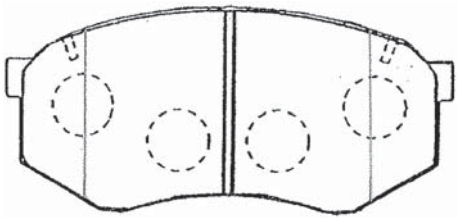

W : 116.1 H : 53.3 T : 18.2

SN300 ﾊｲｾﾞｯﾄ S500P,S510P 14.07～

ﾌﾛﾝﾄ

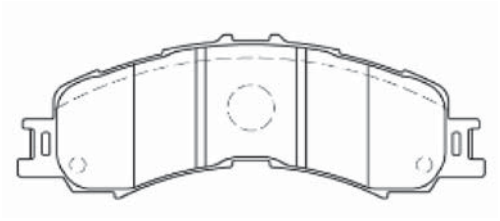

W : 120.7 T : 15.5 H : 42.9

SN301P ｱﾙﾄ HA36S 14.12～

ﾌﾛﾝﾄ

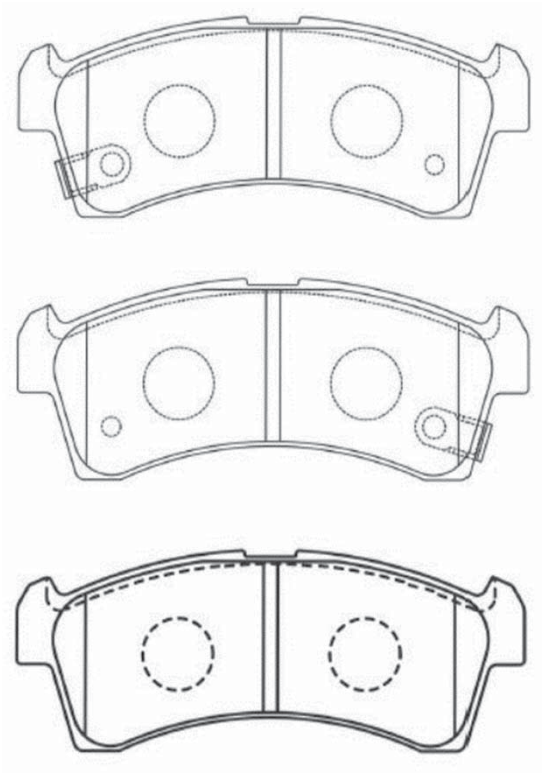

W : 108.6 H : 42.0 T : 14.5

SN304P ｼﾞﾑﾆｰ JB23W 14.12～

ﾌﾛﾝﾄ

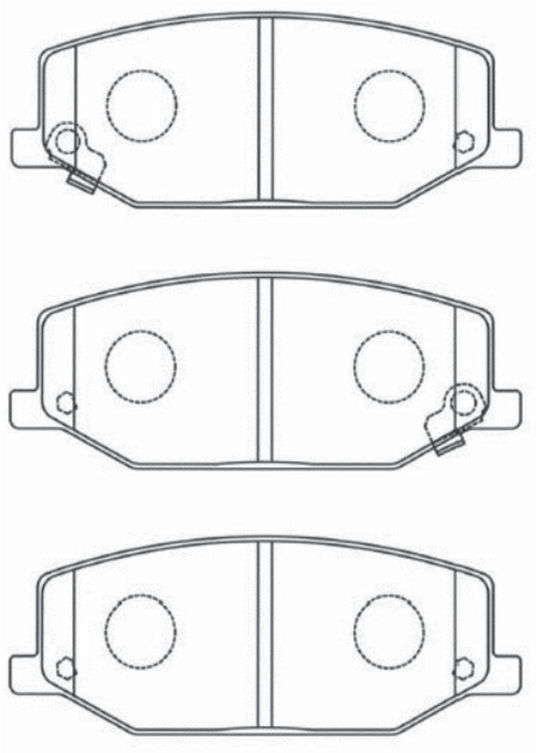

W : 110.5 H : 41.5 T : 14.5

SN309P ﾃｨｱﾅ L33 14.01～

ﾌﾛﾝﾄ

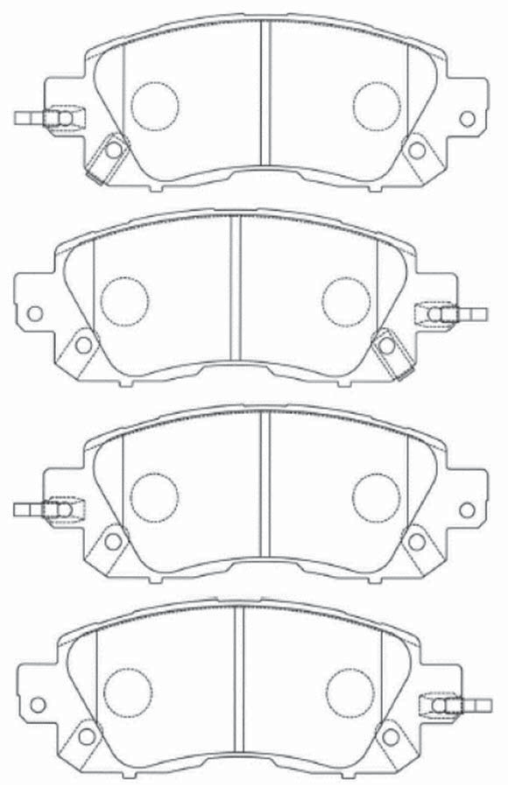

W : 141.7 H : 56.0 T : 15.5

ILLUSTRATION

SN310P バレーノ WB32S 16.03～

フロント

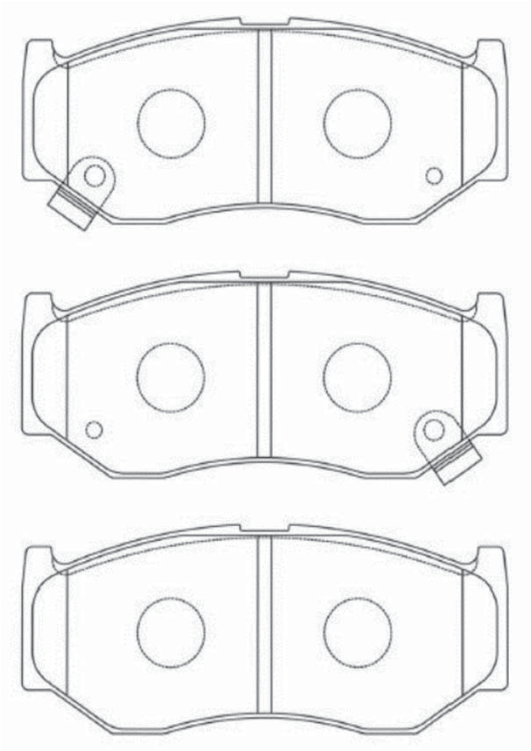

W : 108.6 H : 40.5 T : 14.5

SN312P オデッセイ RC1.2.4 13.10～

フロント

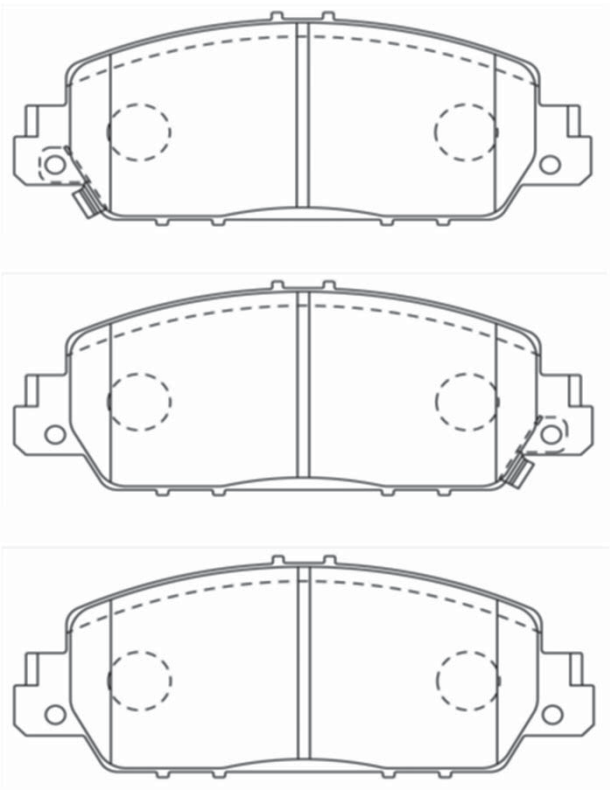

W : 148.7 H : 60.7 T : 16.0

SN311P セレナ C27 16.08～

フロント

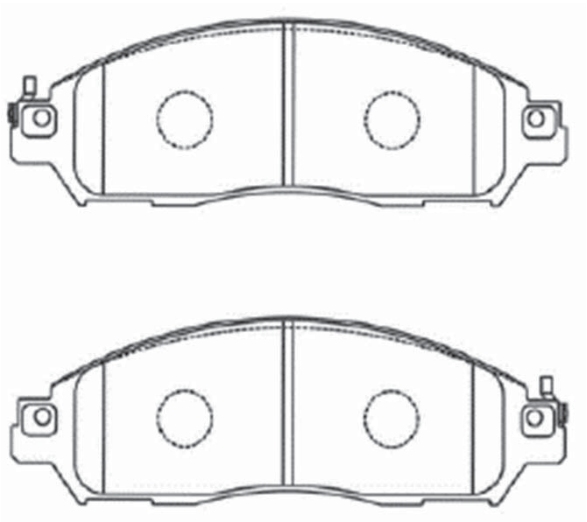

W : 165.5 H : 50.0 T : 15.0

SN313P C-HR NGX10.50 16.12～

フロント

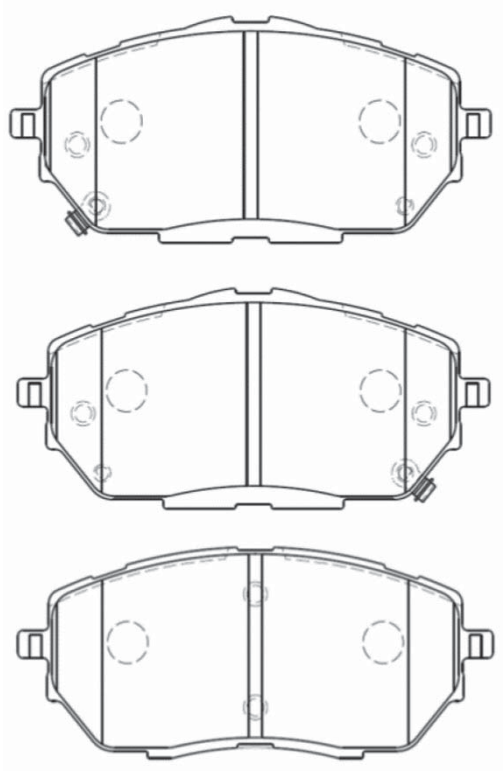

インナW : 141.2 H : 63.7 T : 17.6

アウタW : 141.2 H : 60.6 T : 17.6

SN314 カムリ AXVH7# 17.06～

フロント

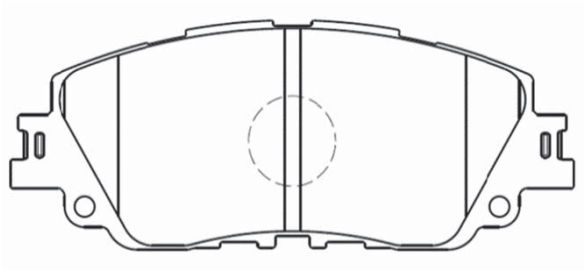

W : 142.6 H : 56.0 T : 16.5

SN315 アルファード AGH30W 15.01～

リア CH-R NGX50 16.12～

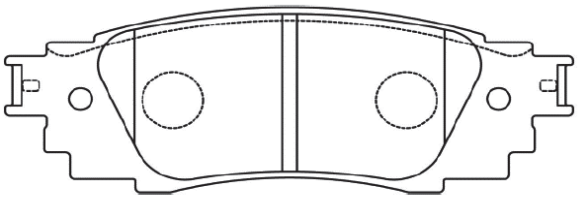

W : 121.2 H : 39.5 T : 14.5

SN318P シビック FC1 17.09～

リア

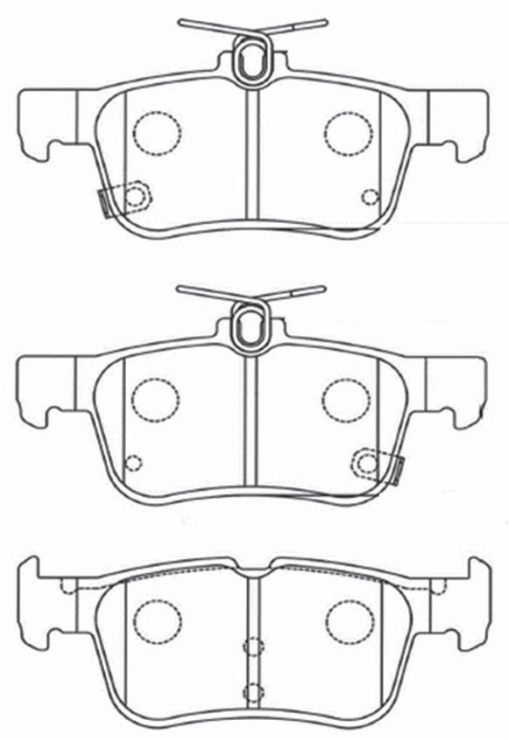

インナW : 122.5 H : 50.5 T : 14.5

アウタW : 122.5 H : 42.0 T : 14.5

SN319P アテンザ GJEFP 15.04～

リア

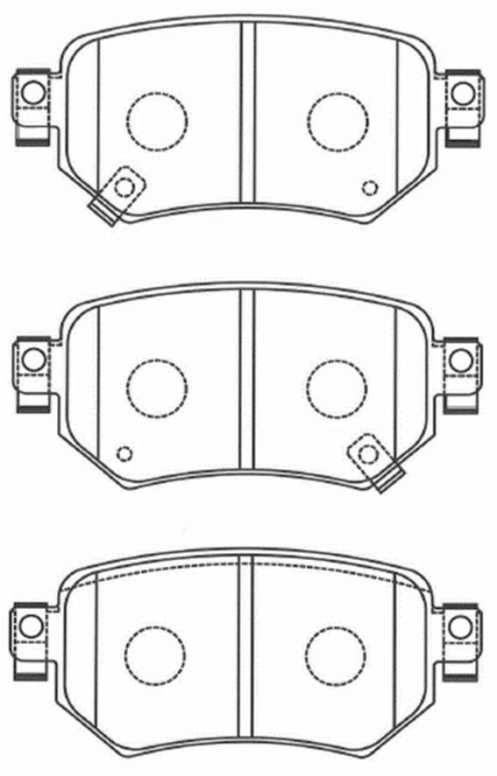

W : 104.0 H : 44.0 T : 14.0

SN320P インプレッサG4 GK2 16.08～

フロント

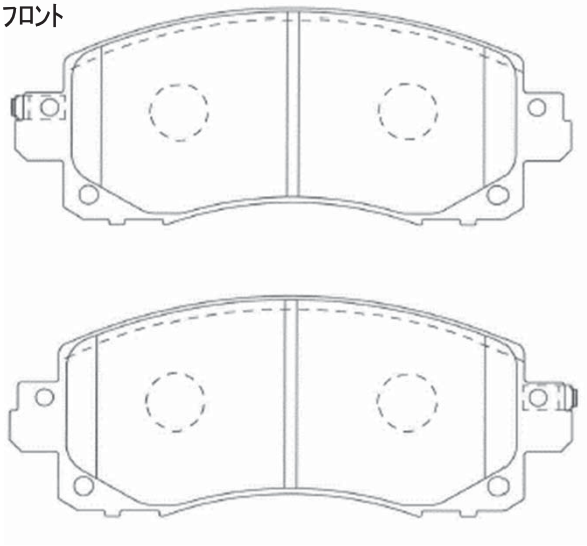

W : 145.3 H : 52.5 T : 16.5

SN321 インプレッサ GE2 11.09～

フロント

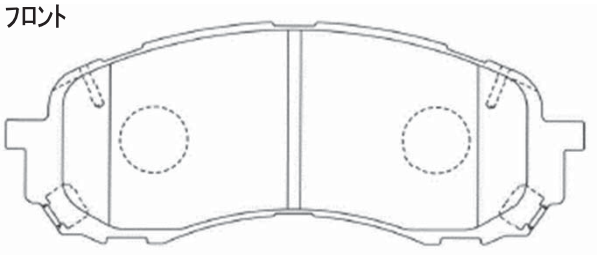

W : 137.0 H : 45.5 T : 16.5

ILLUSTRATION

SN322P エルフ NKS88 19.02～

フロント

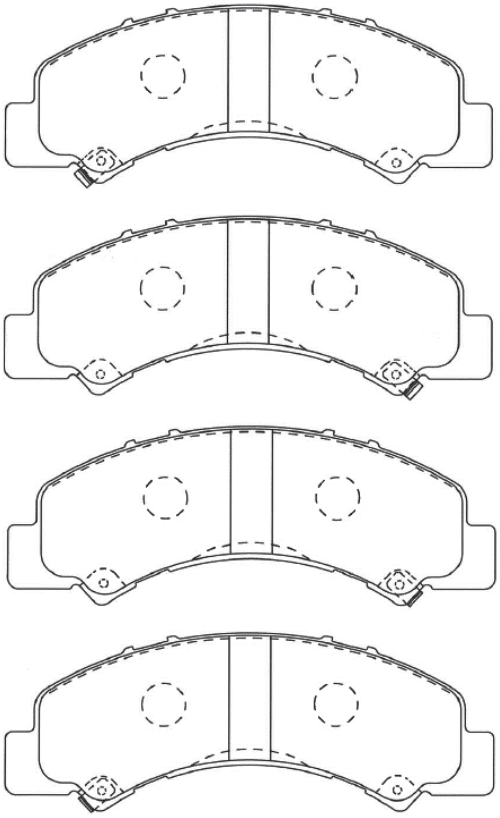

W : 178.3 H : 68.9 T : 21.0

SN323P フリード GB7,8 16.09～

フロント

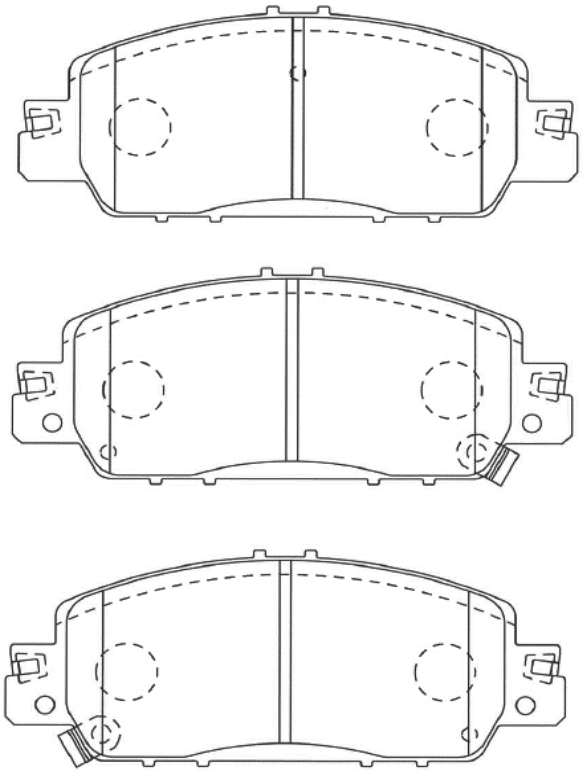

W : 148.8 H : 57.5 T : 16.5

SN325P CX-3 DKEAW 18.04～

リア

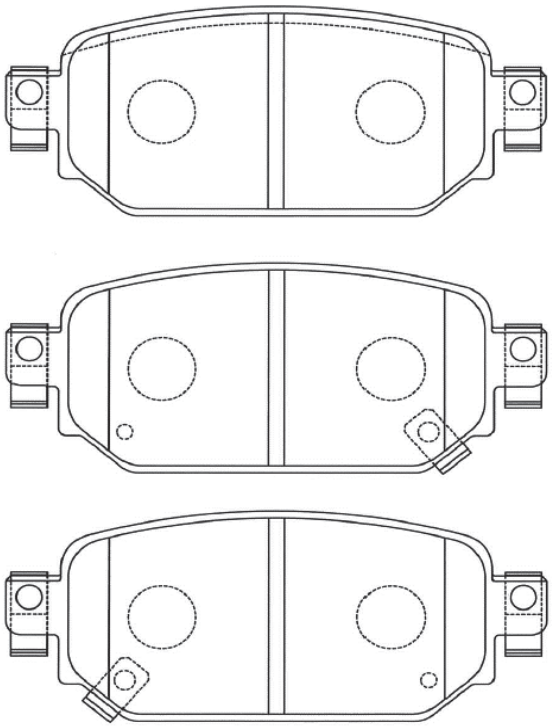

W : 104.0 H : 43.5 T : 14.5

SN326P MAZDA 3 BPEP 20.06～

リア

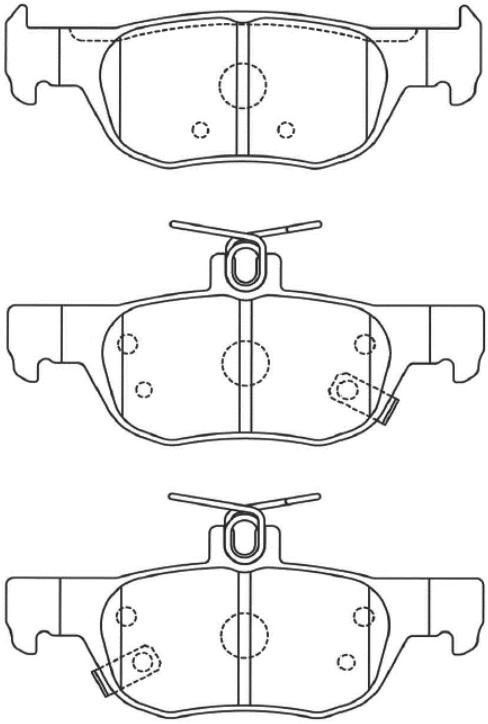

W : 122.8 H : 41.7 T : 13.0

W : 122.8 H : 49.5 T : 13.0

SN327 クラウン ハイブリッド GWS224 20.11～

リア

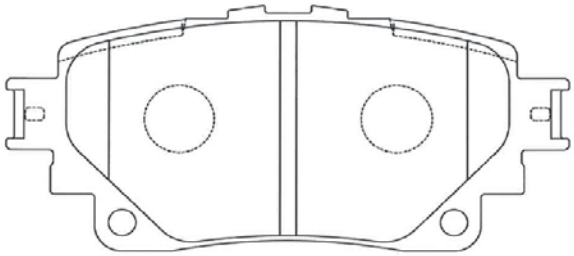

W : 103.6 H : 44.0 T : 14.5

SN328 クラウン ハイブリッド GWS224 20.11～

フロント

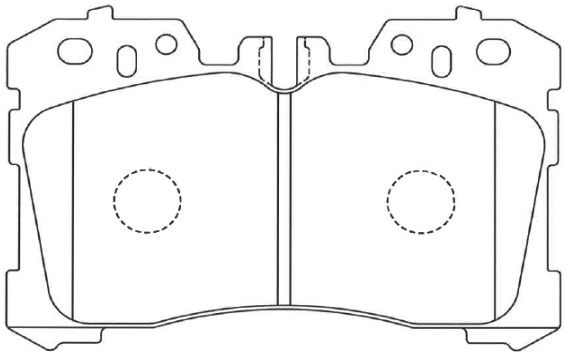

W : 133.7 H : 56.0 T : 18.0

SN329 CX-8 KG5P 19.10～

リア

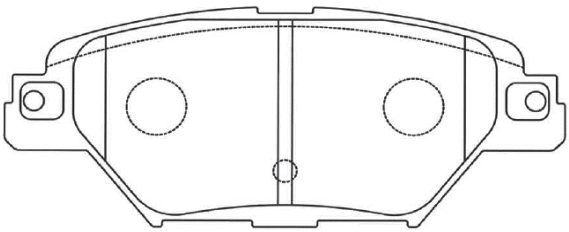

W : 122.2 H : 49.0 T : 14.0

ILLUSTRATION

SN330 カローラ ZRE212 19.09～
フロント アクア MXPK15 21.07～

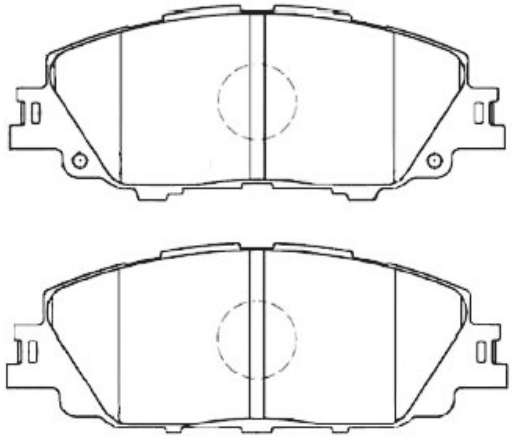

インナー **W : 139.6 H : 56.6 T : 16.5**
アウター **W : 139.6 H : 54.6 T : 16.5**

SN331 LS460 USF40 06.08～
リア LS500h GVF50 20.11～

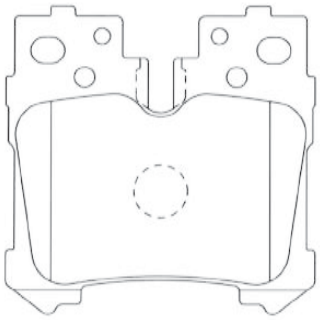

W : 75.1 H : 41.5 T : 18.0

SN332 CX-5 KFEP 16.11～
リア

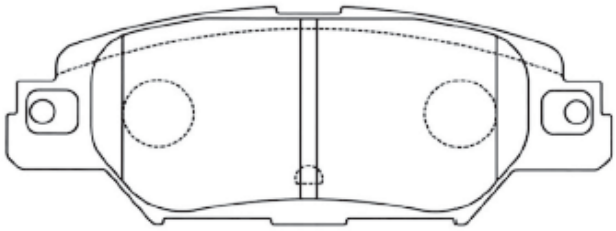

W : 112.2 H : 41.3 T : 14.0

SN335 カローラ NRE21# 19.09～
リア ヤリスクロス MXPB10 20.08～

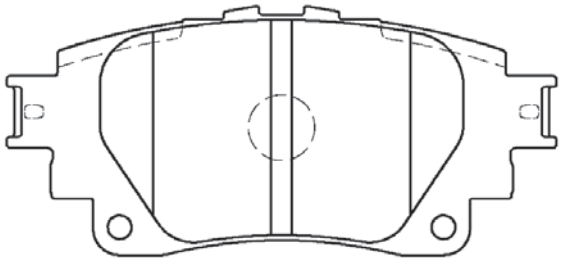

W : 103.6 H : 47.5 T : 15.0

SN336P ﾗﾝﾄﾞｸﾙｰｻﾞｰ FJA300 21.08～
ﾌﾛﾝﾄ LX VJA310W 21.12～

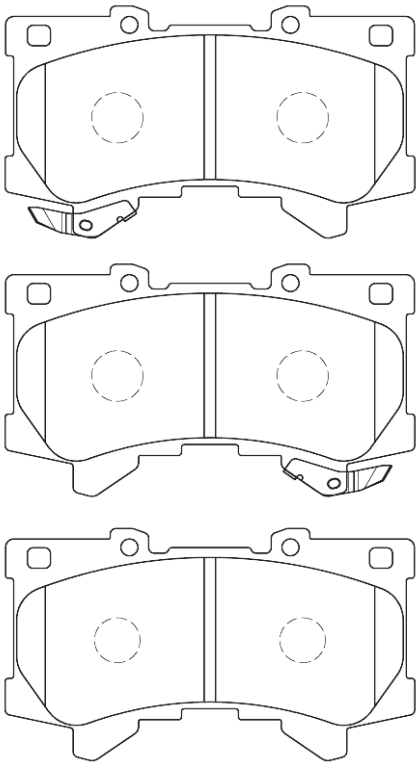

W : 143.7 H : 83.1 T : 18.0

SN338P ｴｸﾘﾌﾟｽｸﾛｽ GK1W 18.03～
ﾌﾛﾝﾄ ﾃﾞﾘｶD:5 CV1W 19.02～

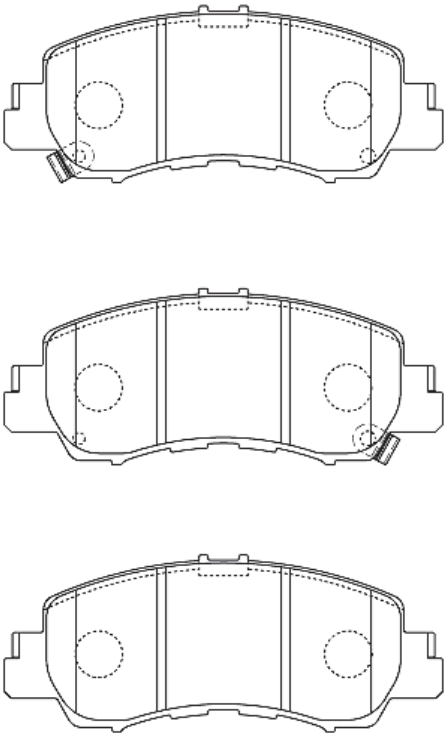

W : 148.7 H : 60.7 T : 16.0

SN337 ﾗﾝﾄﾞｸﾙｰｻﾞｰ VJA300W 21.08～
ﾘｱ

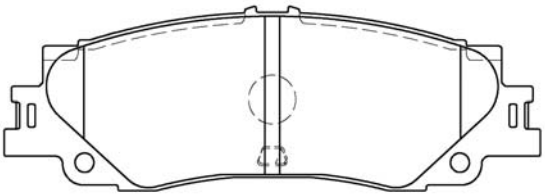

W : 142.6 H : 47.6 T : 15.0

SN339 ｴｸﾘﾌﾟｽｸﾛｽ GK1W 18.03～
ﾘｱ ﾃﾞﾘｶD:5 CV1W 19.02～

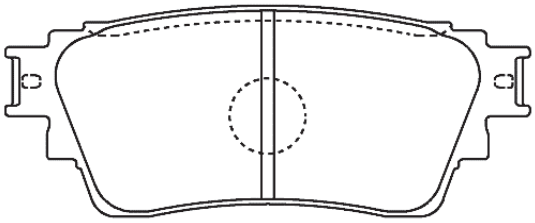

W : 103.6 H : 42.0 T : 14.0

ILLUSTRATION

SN340P MAZDA3 BP5P 19.03～

フロント

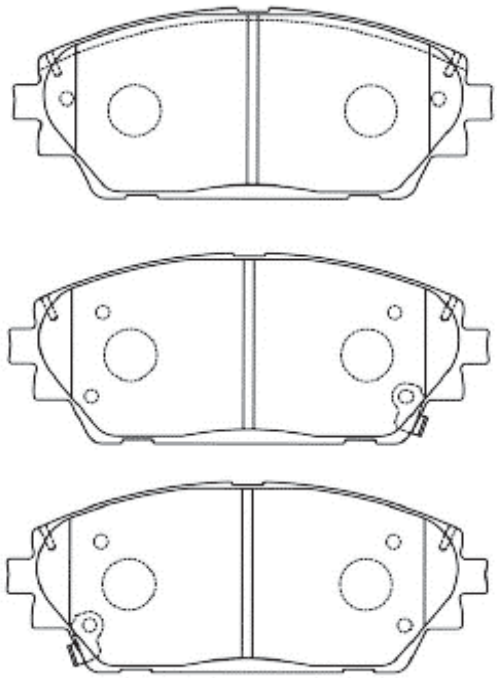

W : 138.0 H : 54.5 T : 15.5

SN342P CR-V RW1,RW2 18.08～

リア RT5,RT6 18.10～

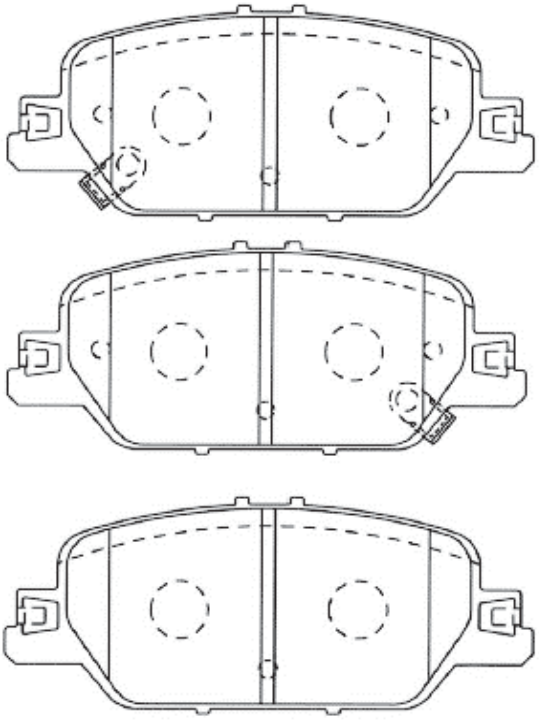

W : 119.0 H : 44.5 T : 16.0

SN341P CX-30 DMEP 19.10～

フロント MX-30 DREJ3P 20.08～

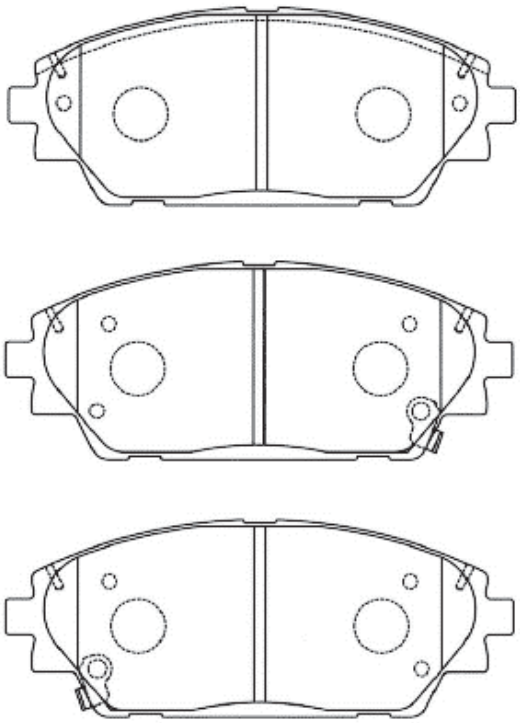

W : 142.0 H : 54.5 T : 15.5

SN343P ロッキー A200S,A210S 19.10～

フロント ライズ A200A,A210A 19.10～

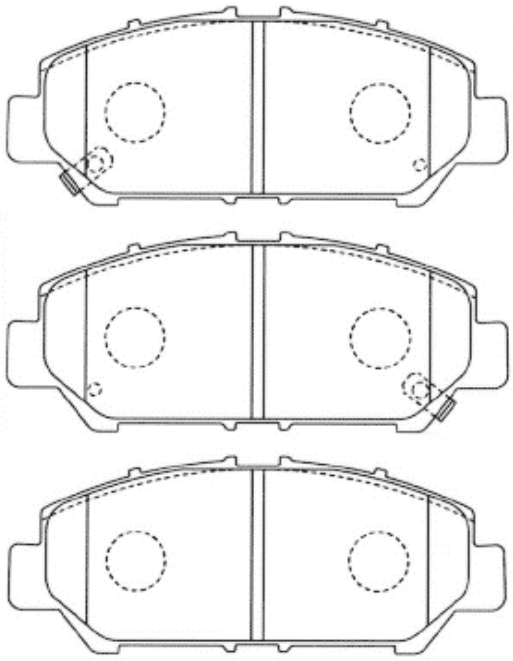

W : 126.9 H : 43.8 T : 15.0

SN344P ｼﾞﾑﾆｰ

ﾌﾛﾝﾄ

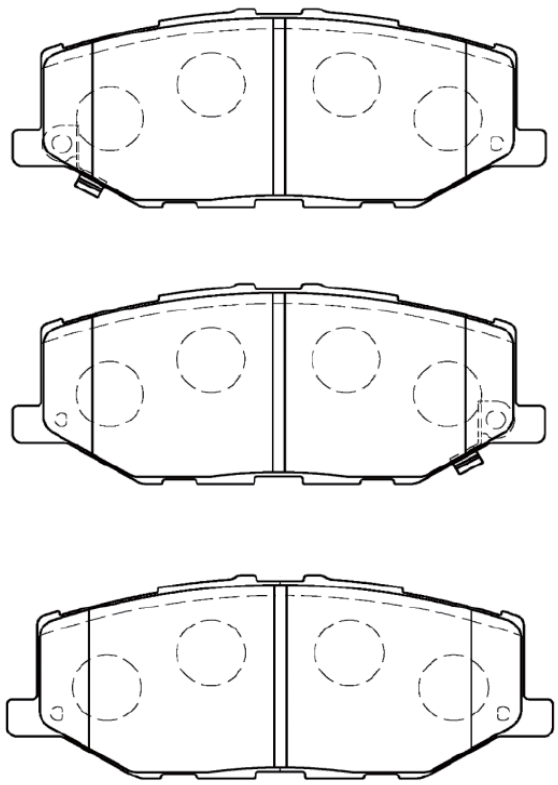

W : 110.4 H : 43.5 T : 15.0

SN352 ﾔﾘｽ KSP210 20.01～

ﾌﾛﾝﾄ

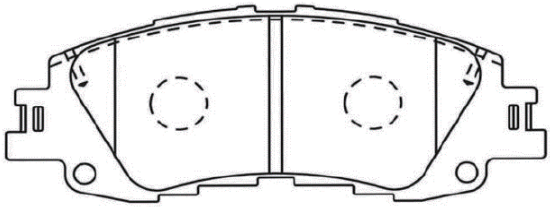

W : 125.0 H : 41.6 T : 16.0

SN351P ﾌｨｯﾄ GR1,2,3,4,5,6,7,8 20.01～

ﾘｱ

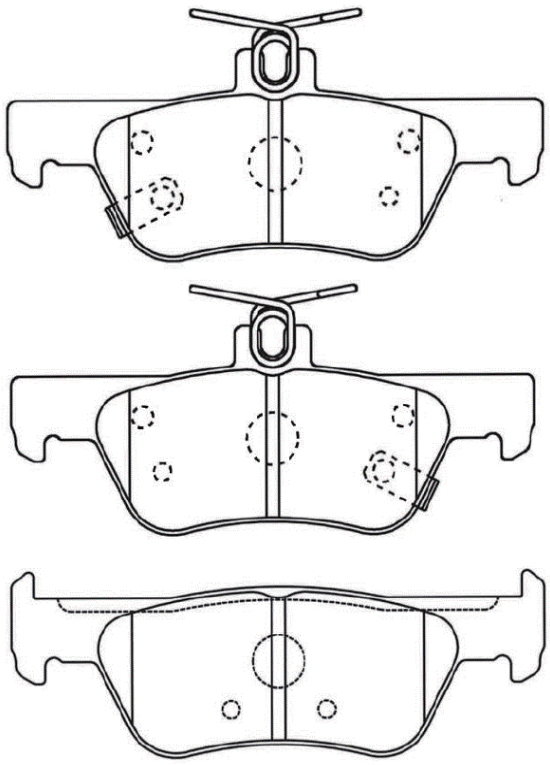

W : 122.5 H : 45.0 T : 13.5

W : 122.5 H : 36.0 T : 13.5

SN353P ｷｯｸｽ P15 22.06～

ﾌﾛﾝﾄ

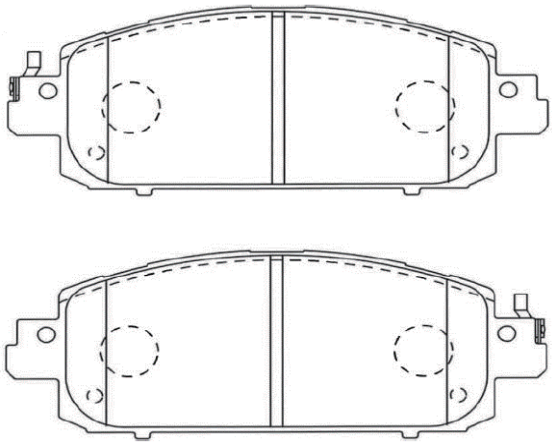

W : 141.6 H : 53.5 T : 16.0

ILLUSTRATION

SN354P ﾉｰﾄ E13 20.11～

ﾌﾛﾝﾄ

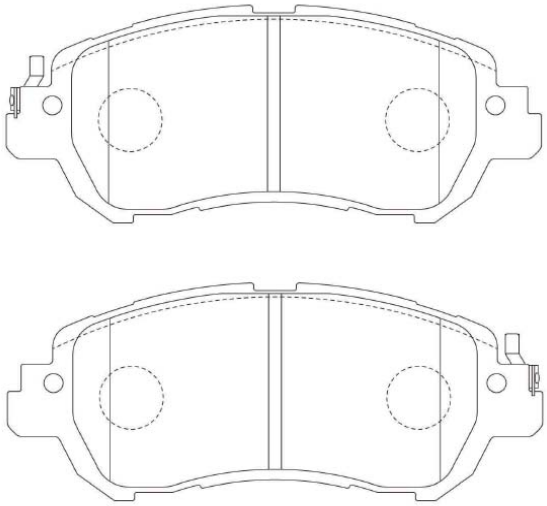

W : 125.7 H : 45.0 T : 15.0

SN356P ｴｸﾘﾌﾟｽｸﾛｽ GK1W,GK9W 18.03～

ﾘｱ

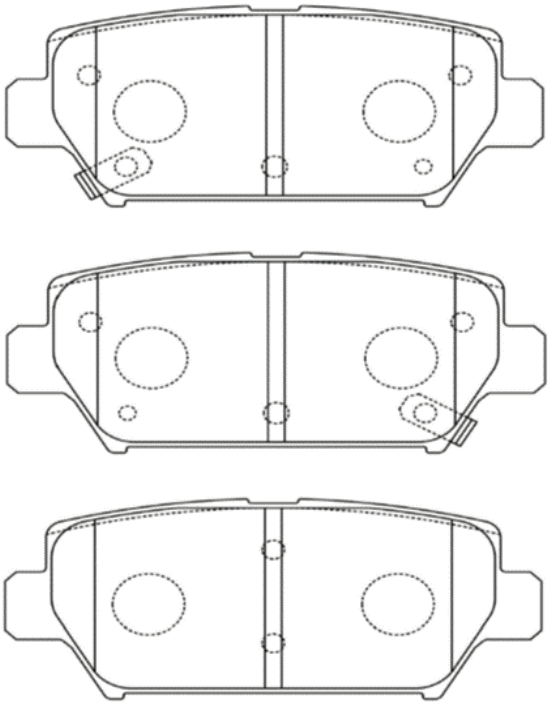

W : 96.8 H : 40.7 T : 13.5

SN355P ｴｸｽﾄﾚｲﾙ T32 17.06～

ﾘｱ

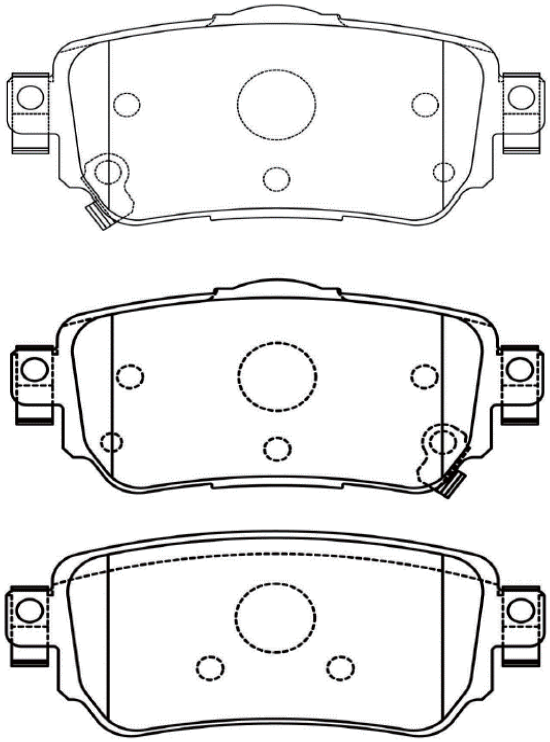

W : 103.7 H : 45.5 T : 14.5

W : 103.7 H : 42.0 T : 14.5

SN357 ｱｸｾﾗｽﾎﾟｰﾂ BK3P 06.06～

ﾌﾛﾝﾄ

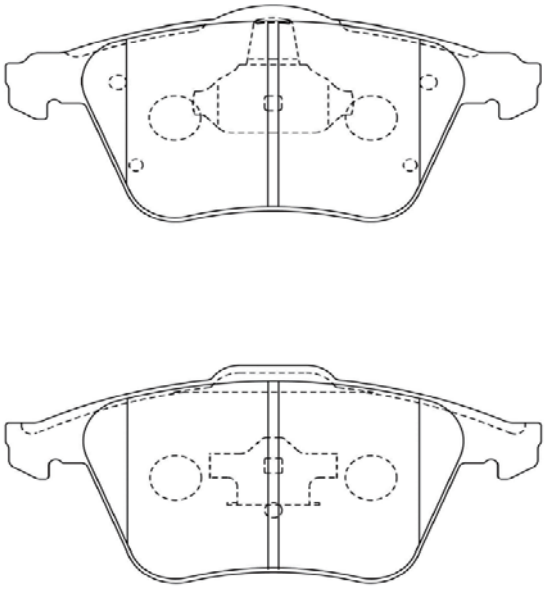

W : 155.3 H : 69.3 T : 17.5

W : 156.3 H : 69.3 T : 17.5

SN358P アコード CU2 11.02～

フロント

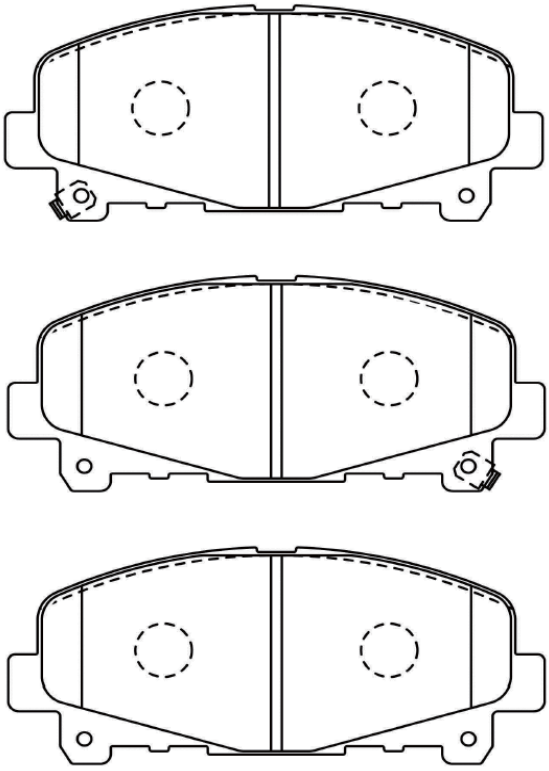

W : 152.1 H : 60.5 T : 16.5

SN360P アコード CV3 20.02～

リア

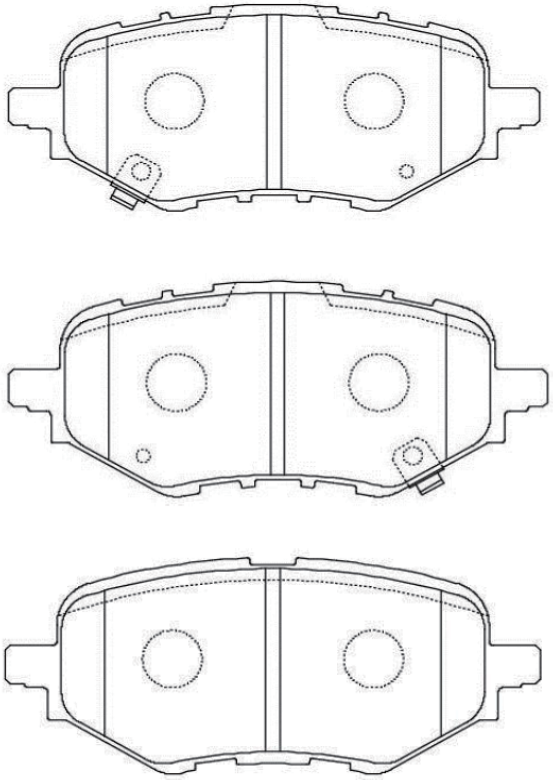

W : 117.0 H : 45.2 T : 15.5

SN359P アコード CU1 11.02～

リア

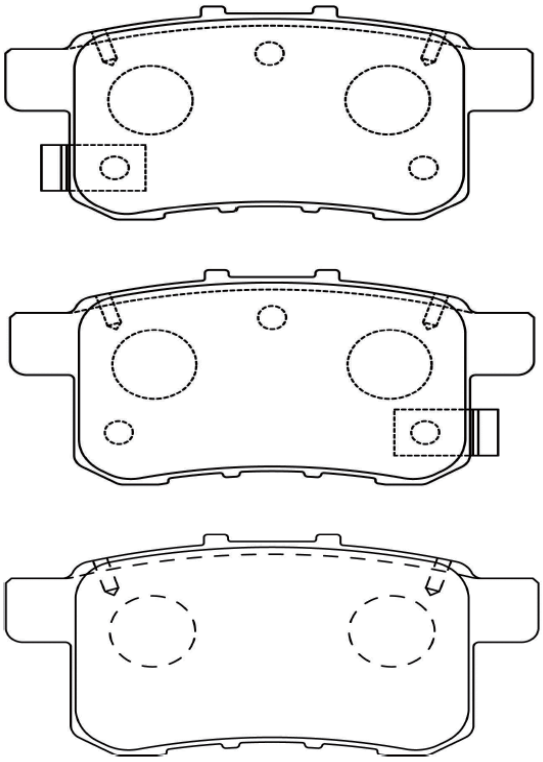

W : 93.5 H : 42.2 T : 14.5

SN361P スカイライン V36 06.11～

フロント

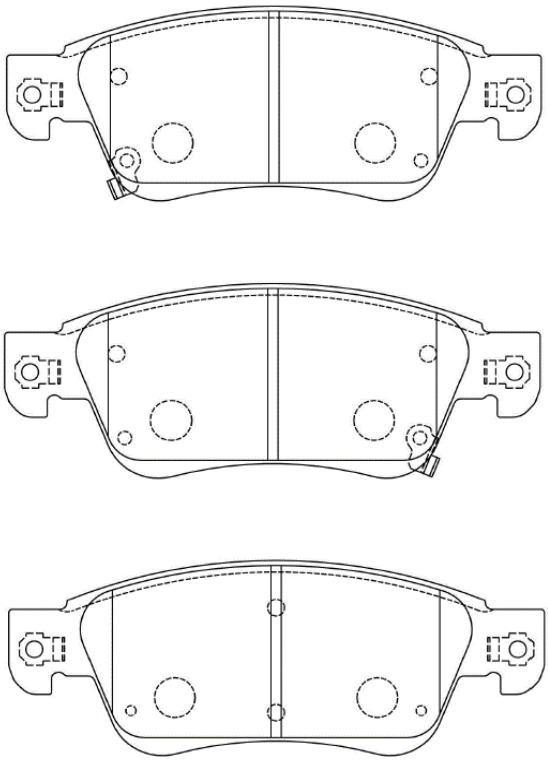

W : 158.3 H : 54.2 T : 15.5

ILLUSTRATION

SN362 キャンター FBA#,FDA# 19.05～

フロント

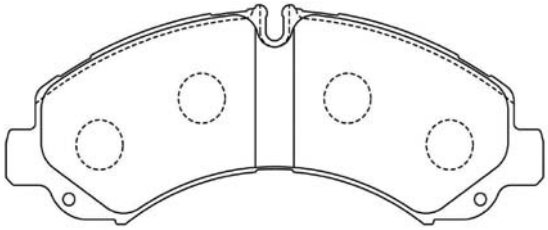

W : 184.2 H : 41.3 T : 19.5

SN364P インサイト ZE4 18.12～

リア

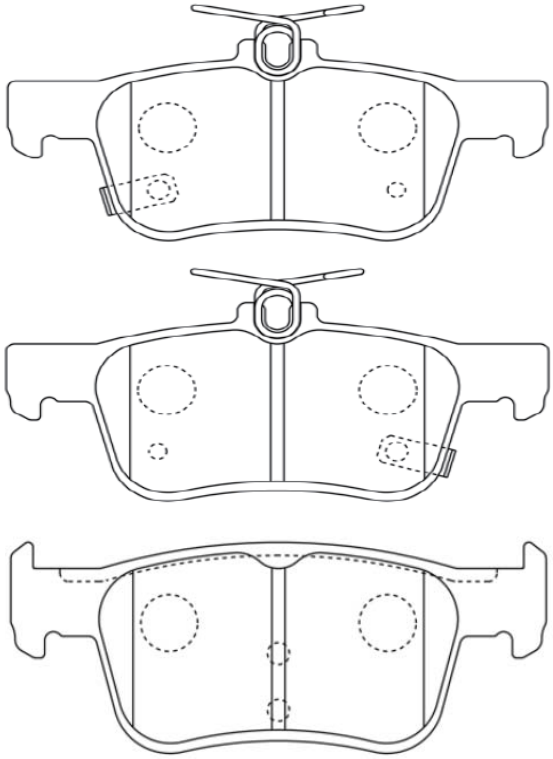

W : 122.5 H : 50.5 T : 14.5

W : 122.5 H : 45.5 T : 14.5

SN363 キャンター FBA#,FDA# 19.05～

リア

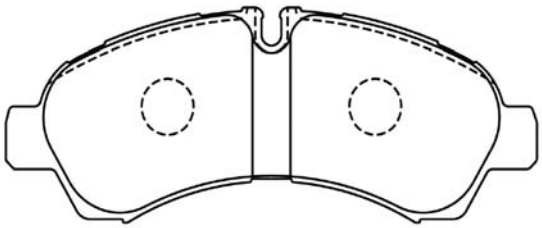

W : 163.6 H : 38.3 T : 19.5

SN365P エリシオン RR5,RR6 12.06～

リア

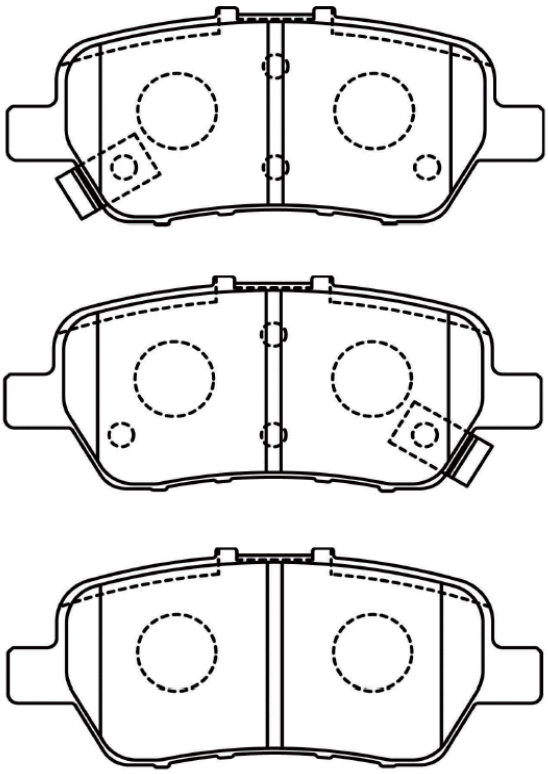

W : 108.9 H : 41.5 T : 13.5

SN366P ﾛｰﾄﾞｽﾀｰ NDERC 16.12～

ﾘｱ

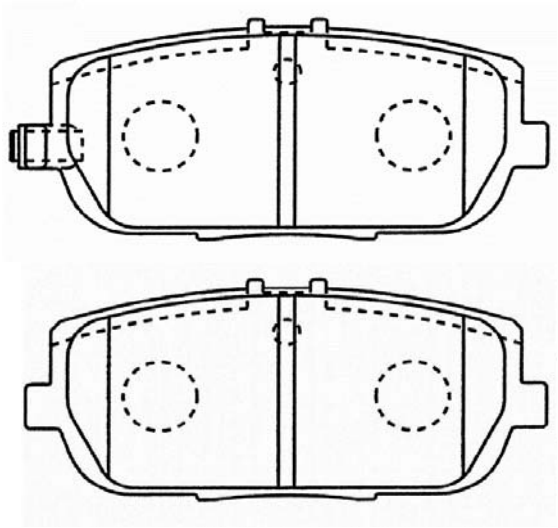

W : 99.0 H : 42.0 T : 13.5

SN368 ｴｸｽﾄﾚｲﾙ T33 22.07～

ﾘﾔ

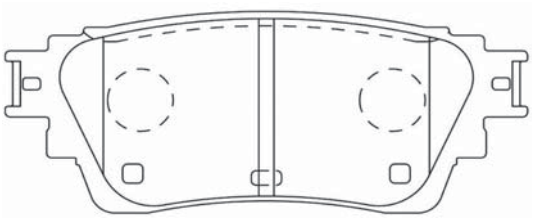

W : 103.6 H : 39.5 T : 15.0

SN367 ｽﾃｯﾌﾟﾜｺﾞﾝ RP6,7,8 22.04～

ﾘﾔ

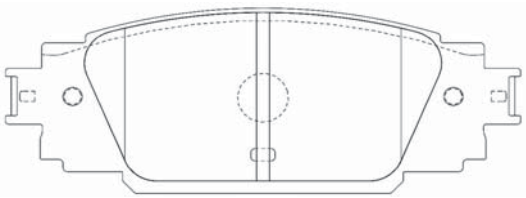

W : 121.1 H : 45.5 T : 15.5

SN369P ZR-V RZ3,4,5,6 23.03～

ﾌﾛﾝﾄ

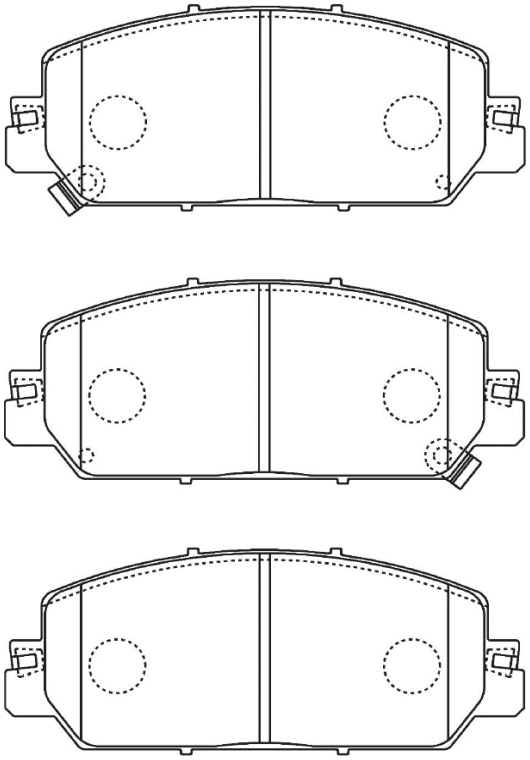

W : 148.8 H : 60.0 T : 17.0

ILLUSTRATION

SN403

フロント	シビック	FE1,2	87.07～
	CR-X	EF6	87.07～

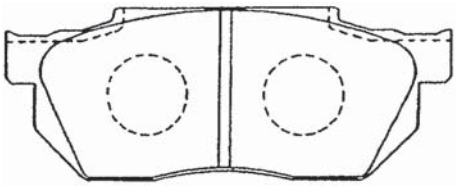

W : 116.0 H : 45.5 T : 15.0

SN410P

フロント	シビック	EF3,4,5	87.07～
	CR-X	EF7	87.07～

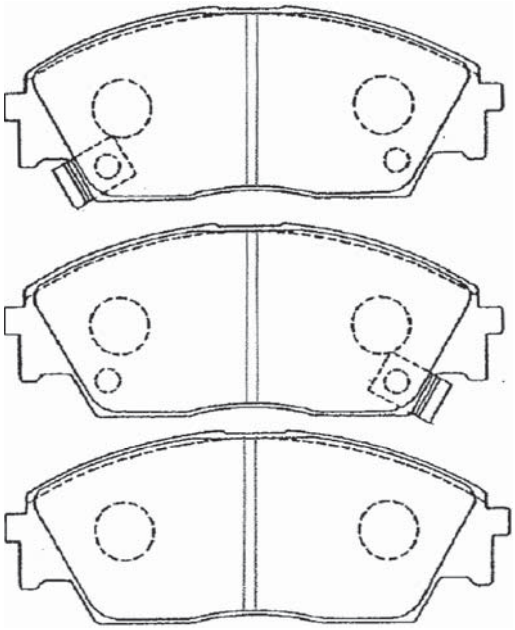

W : 132.0 H : 49.5 T : 15.0

SN414

フロント	アクティバン	HH1,2,3,4	88.04～
	アクティトラック	HA3,4	90.02～

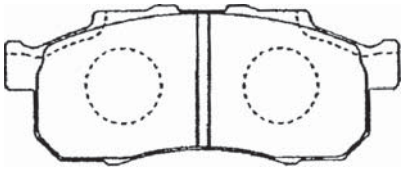

W : 104.0 H : 42.8 T : 14.5

SN416P

フロント	CR-X,シビック	EF8,9	89.08～
	レジェンド	KA3,5,6	88.10～

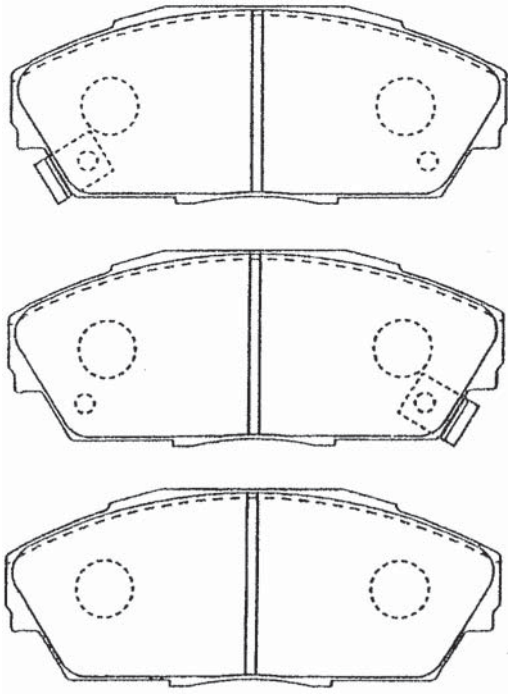

W : 129.0 H : 53.0 T : 17.0

SN418P

フロント	アコード	CB1,2,3,4,CD3,4	89.09～
	ニューアスカ	CJ1	94.03～

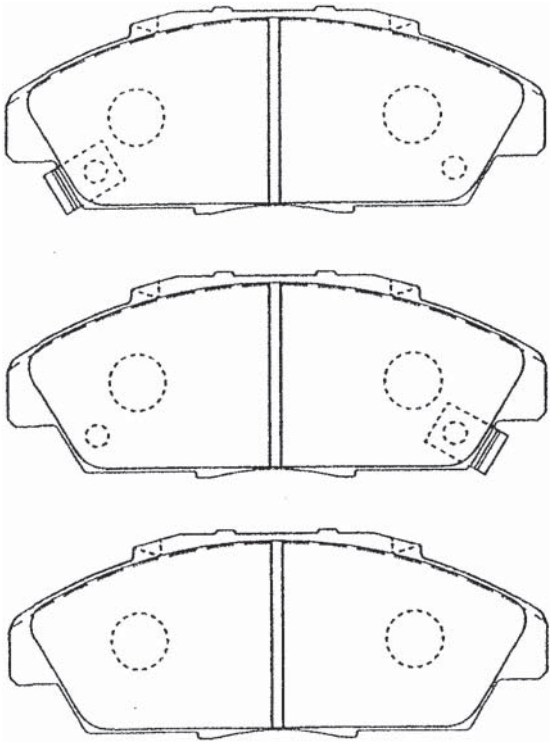

W : 141.0 H : 54.2 T : 18.5

SN419P	ﾌﾟﾚﾘｭｰﾄﾞ	BA8,9,BB1	91.09～
ﾘﾔ	ｲﾝﾃｸﾞﾗ	DC2,8	98.01～

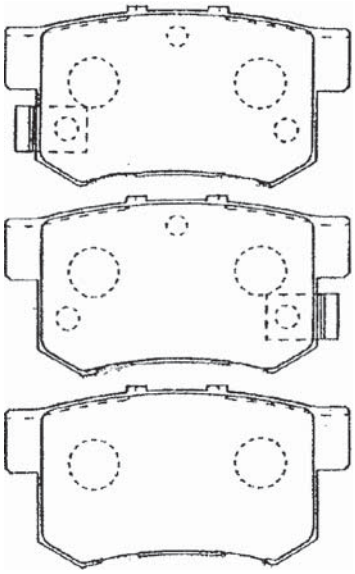

W : 89.0 H : 48.0 T : 15.0

SN421P	ｼﾋﾞｯｸ	EG4,5,6,EU1,2	00.09～
ﾌﾛﾝﾄ	ｽﾄﾘｰﾑ	RN1,2	00.10～

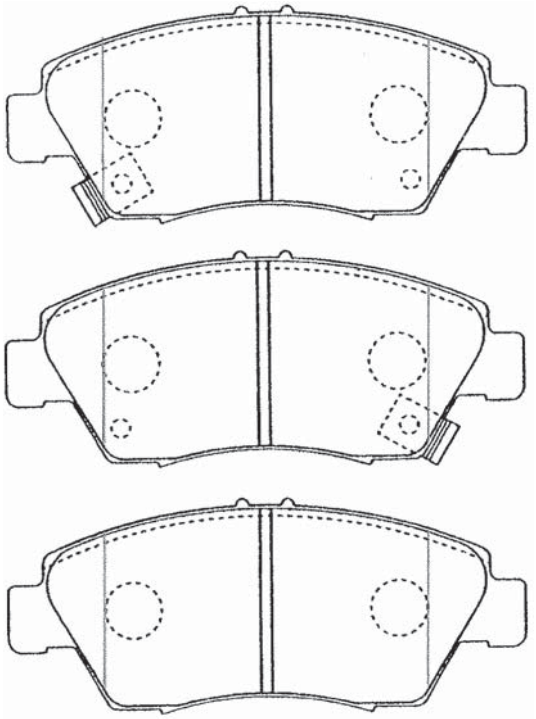

W : 136.5 H : 58.2 T : 16.5

SN422	ﾄｳﾃﾞｲ	JA2,3,JW3,4	90.02～
ﾌﾛﾝﾄ	ﾋﾞｰﾄ	PP1	91.03～

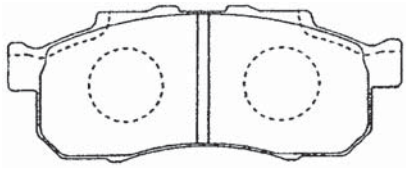

W : 104.0 H : 42.8 T : 15.5

SN423P	ｱｺｰﾄﾞ,ﾄﾙﾈｵ	CF4,5,CL2,3,CD6	93.09～
ﾌﾛﾝﾄ	ｵﾃﾞｯｾｲ	RA1,2,3,4	94.10～

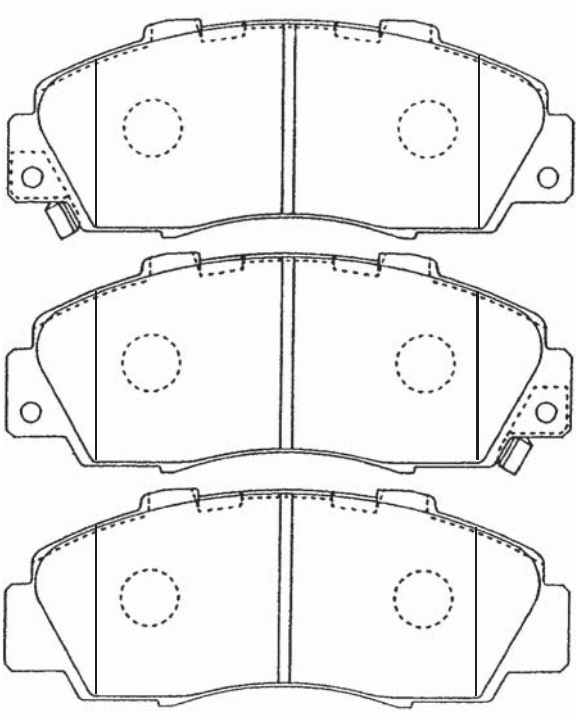

W : 148.7 H : 57.5 T : 17.5

SN424P	ｼﾋﾞｯｸ	EG3,4,EK2,3	91.09～
ﾌﾛﾝﾄ	ﾛｺﾞ	GA3	96.10～

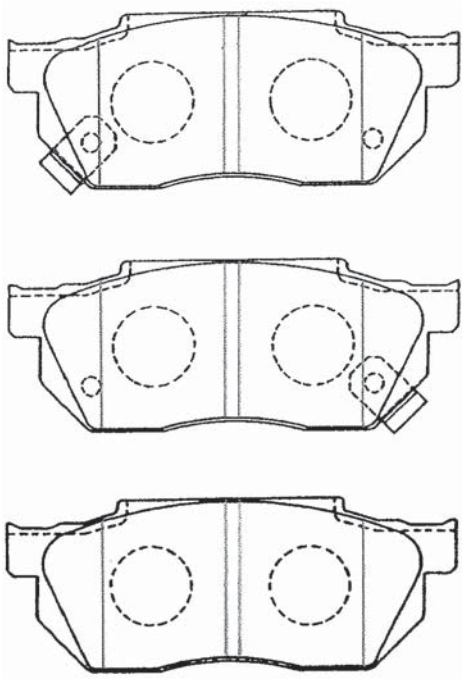

W : 116.0 H : 45.0 T : 15.0

ILLUSTRATION

SN425P フロント

シビックフェリオ	EG7,8,EH1,EK2,3	91.07～
シビック	EG4,5,EK2,3	91.09～

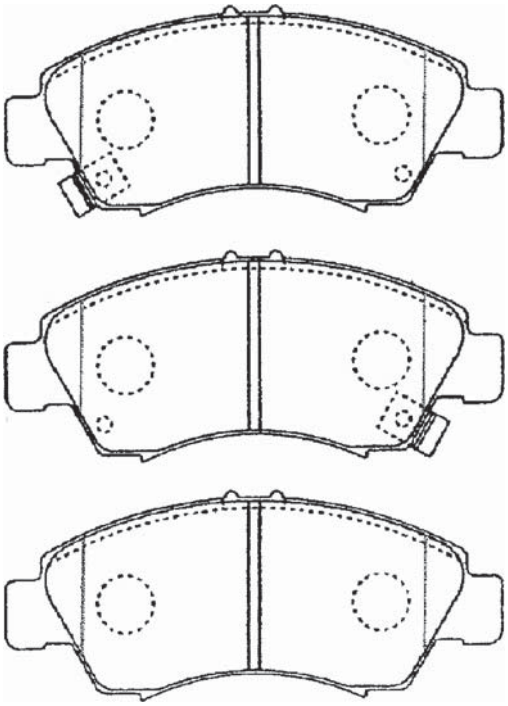

W : 131.5 H : 54.8 T : 15.0

SN426P リヤ

オデッセイ	RA1,2,3,4,5,6,8,9	94.10～
ステップワゴン	RF1,2	96.05～

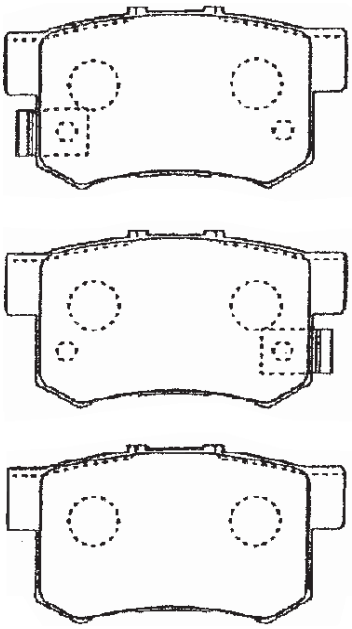

W : 89.0 H : 48.0 T : 15.0

SN427P リヤ

シビックフェリオ	EG8,9,EJ3,EK3,4	91.09～
インテグラ	DA5,6,7,DB1,6,7	91.10～

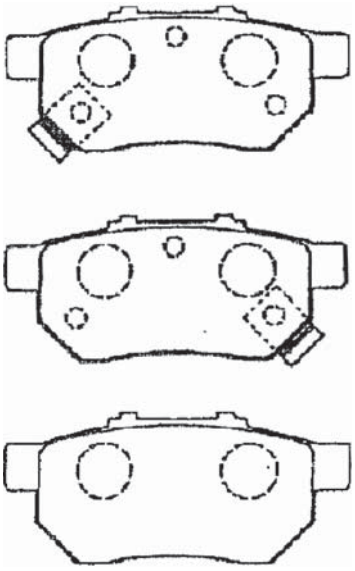

W : 89.0 H : 36.5 T : 12.6

SN429P

	ｲﾝﾃｸﾞﾗ	DC1,2,DB6,7,8	93.05～
ﾌﾛﾝﾄ	ｵﾙﾃｨｱ	EL1,2,3	96.03～

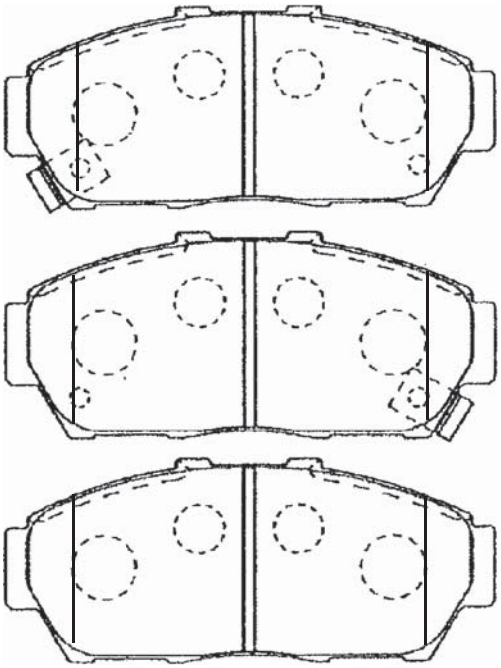

W : 129.1 H : 54.7 T : 16.5

SN431P

	ｱｺｰﾄﾞ,ﾄﾙﾈｵ	CL1	00.06～
ﾌﾛﾝﾄ	ｵﾃﾞｯｾｲ	RA6,7,8,9	99.12～

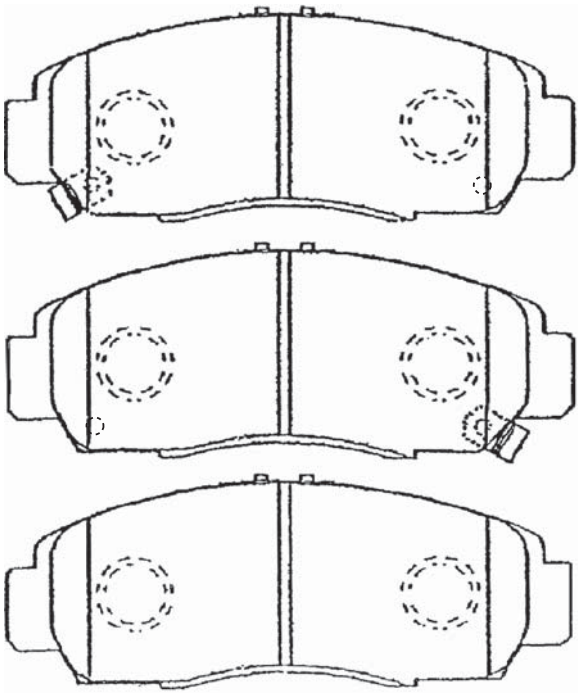

W : 148.7 H : 58.2 T : 17.0

SN430P

	ｱｺｰﾄﾞ,ﾄﾙﾈｵ	CF3	97.09～
ﾌﾛﾝﾄ	ｱｽｶ	CJ2	97.09～

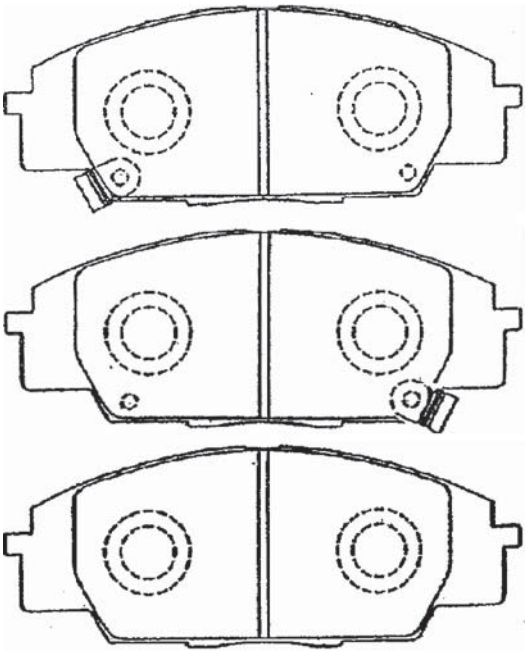

W : 135.2 H : 52.0 T : 17.0

SN432P

	ｻﾞｯﾂ	JD1,2	02.02～
ﾌﾛﾝﾄ	ｻﾝﾊﾞｰ	TW1,2	02.09～

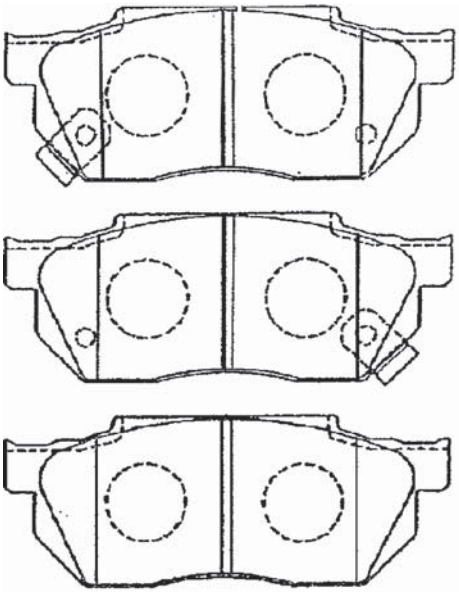

W : 116.0 H : 45.0 T : 14.0

ILLUSTRATION

SN433P RX-8 SE3P 03.02～

リヤ

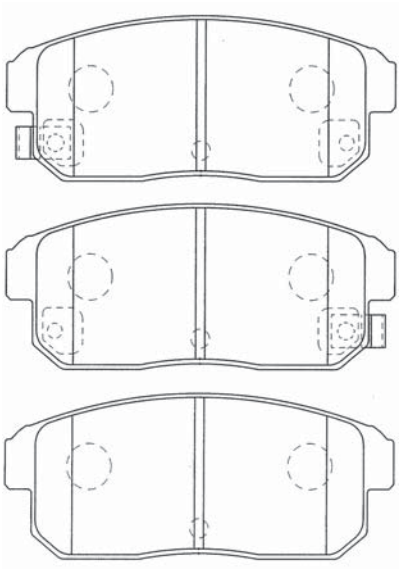

W : 105.5 H : 43.0 T : 14.5

SN435P ｽﾃｯﾌﾟﾜｺﾞﾝ RG1,2,3,4 05.05～

ﾌﾛﾝﾄ

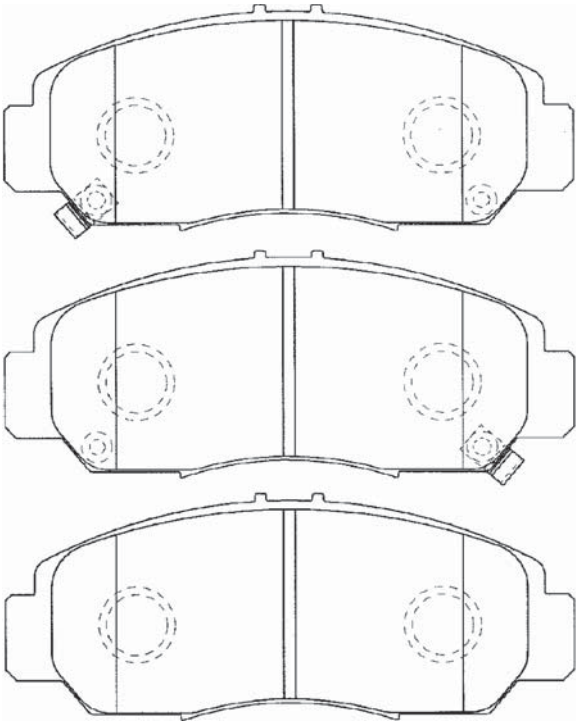

W : 148.7 H : 59.7 T : 17.0

SN434P S2000 AP1 99.04～

ﾌﾛﾝﾄ ｼﾋﾞｯｸ EP3 01.12～

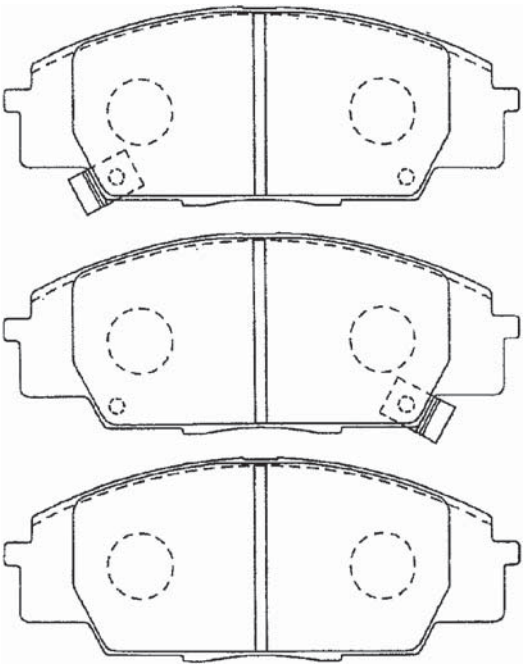

W : 135.2 H : 51.7 T : 16.0

SN436P ｴﾘｼｵﾝ RR1,2,3,4 04.05～

ﾘﾔ ｵﾃﾞｯｾｲ RB1,2 03.10～

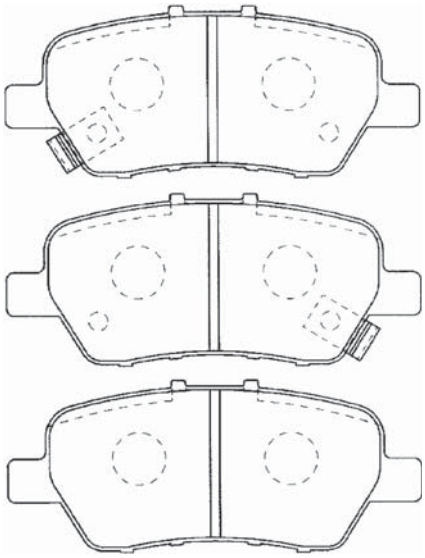

W : 108.7 H : 46.0 T : 14.5

SN437P シビック ES9 01.12～

フロント

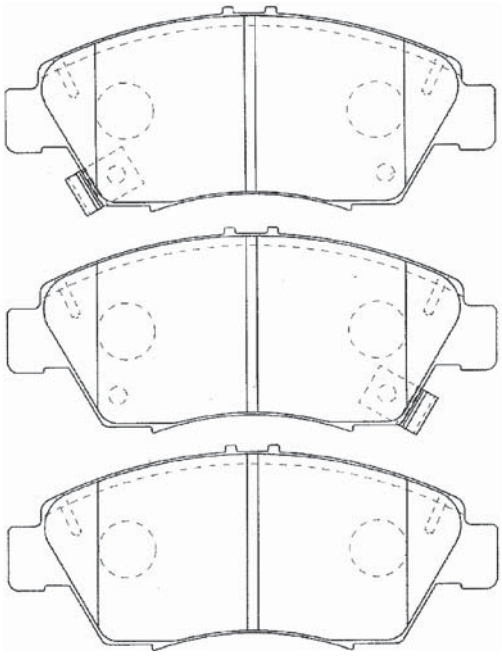

W : 136.5 H : 58.2 T : 16.5

SN441P サンバー TT1,2 TV1,2 04.12～

フロント TW1,2 04.12～

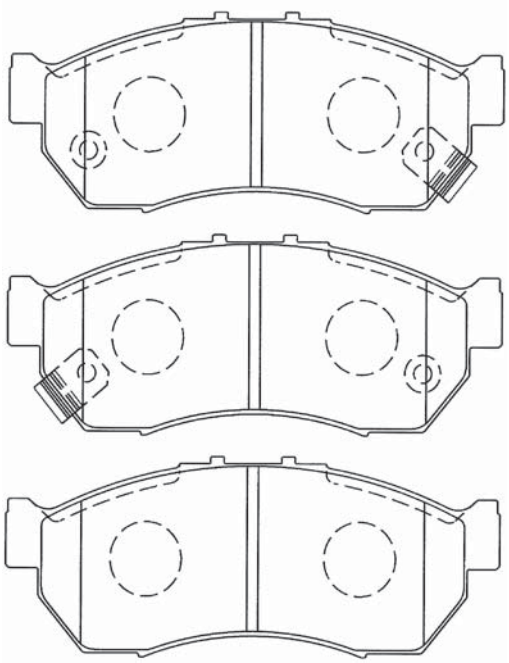

W : 111.0 H : 43.5 T : 14.5

SN439P レジェンド KB1 04.10～

リヤ

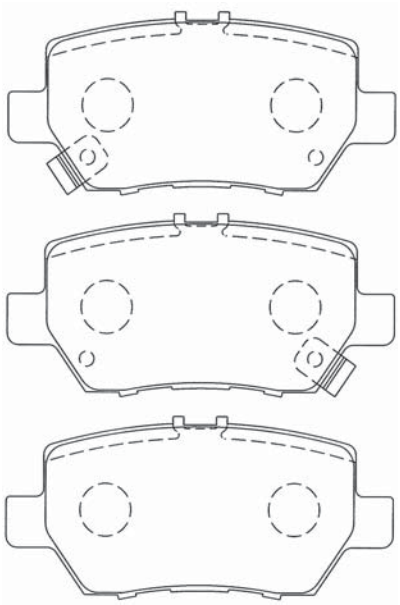

W : 106.7 H : 48.7 T : 16.0

SN443P シビック FD1 05.09～

フロント

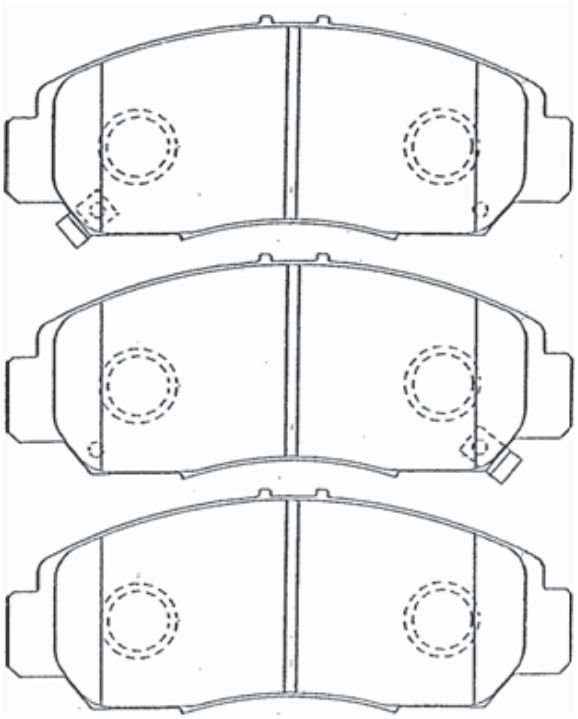

W : 148.7 H : 59.5 T : 16.5

ILLUSTRATION

SN444P CR-V RE3,4 06.10～

フロント

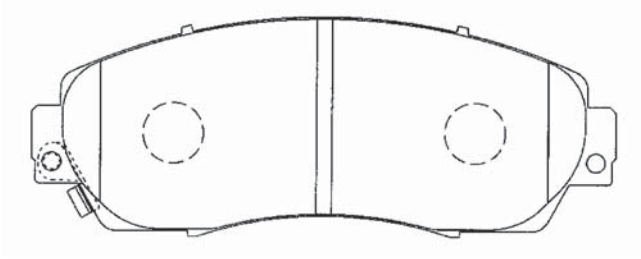

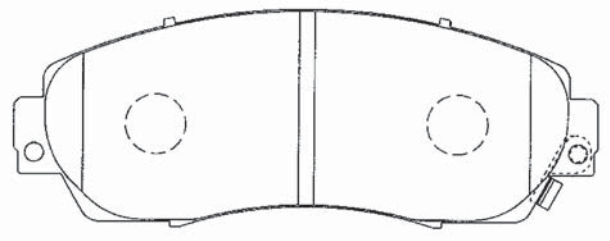

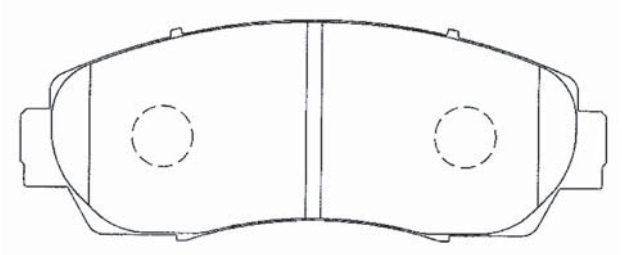

W : 154.7 H : 58.5 T : 18.0

SN455P キャンター FBA00 10.11～

フロント，リヤ

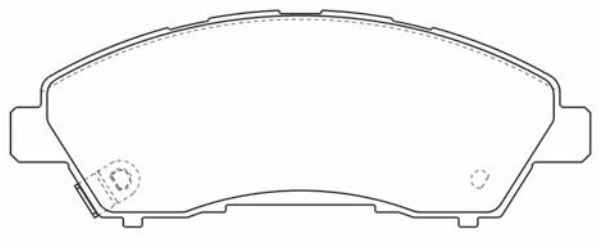

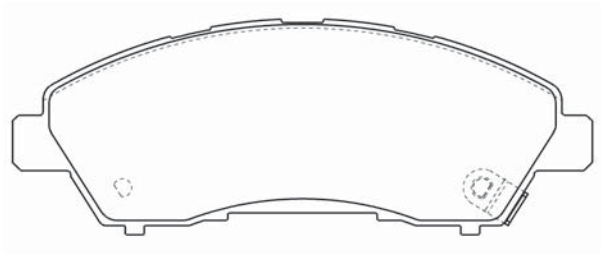

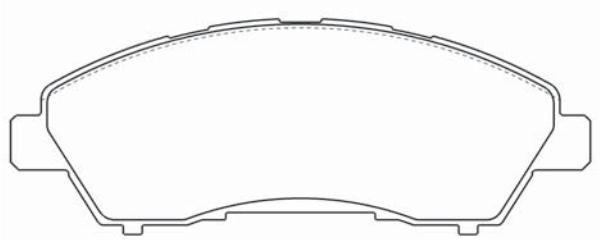

W : 153.4 H : 58.0 T : 18.0

SN502P

フロント	デミオ	DE3AS,DE3FS	07.05～

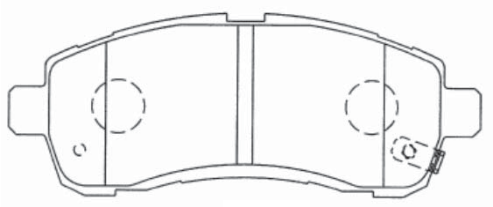

1枚

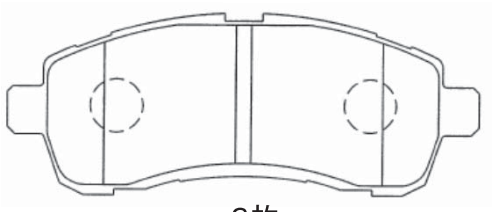

3枚

W : 125.6 H : 47.9 T : 15.0

SN503P

フロント	パッソ	KGC35 (Hana)	10.02～
	スイフト	ZC32S	10.09～

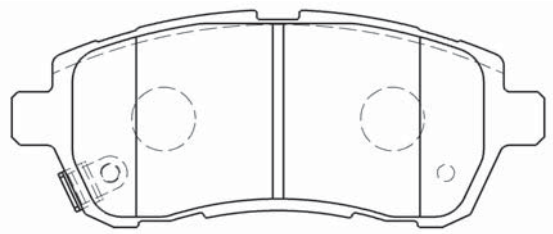

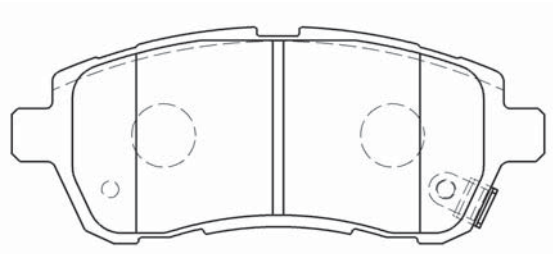

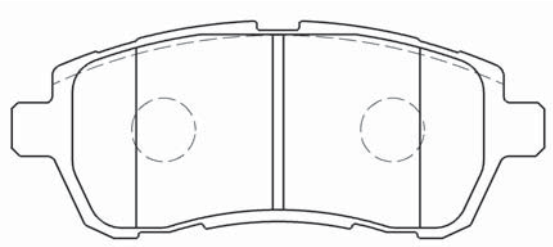

W : 125.7 H : 51.8 T : 15.5

SN504

フロント	デュアリス	J10,NJ10	07.05～
	エクストレイル	T31,NT31,TNT31	07.08～

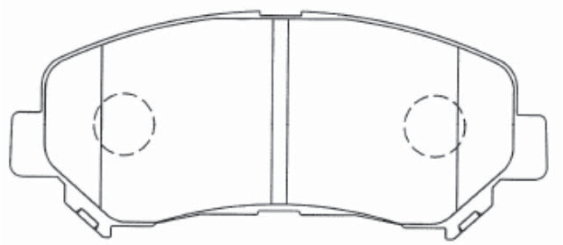

W : 141.8 H : 59.3 T : 17.0

SN505P

リヤ	スカイライン	V36	06.11～
	デュアリス	J10	07.08～

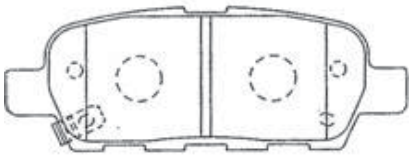

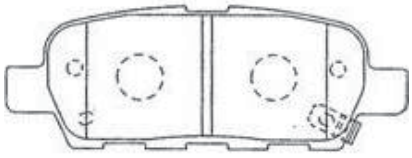

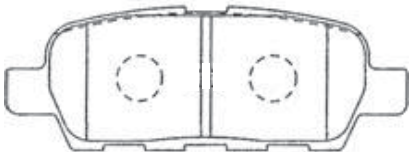

W : 105.4 H : 38.0 T : 14.0

ILLUSTRATION

SN506P	スカイライン	CKV36	07.10〜
フロント	フェアレディZ	Z34	08.12〜

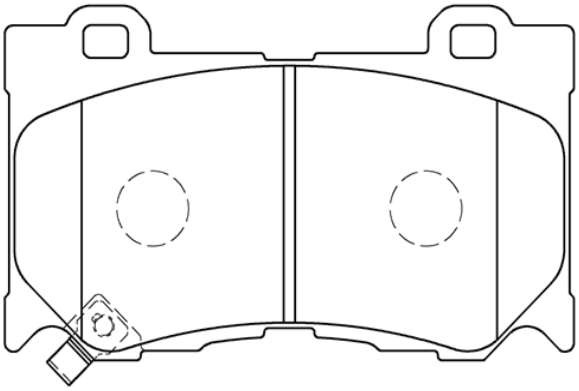

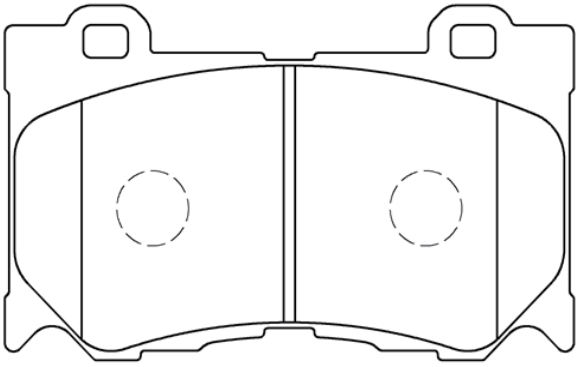

W : 127.2 H : 75.5 T : 16.0

SN507P	スカイライン	CKV36	07.10〜
リヤ	フェアレディZ	Z34	08.12〜

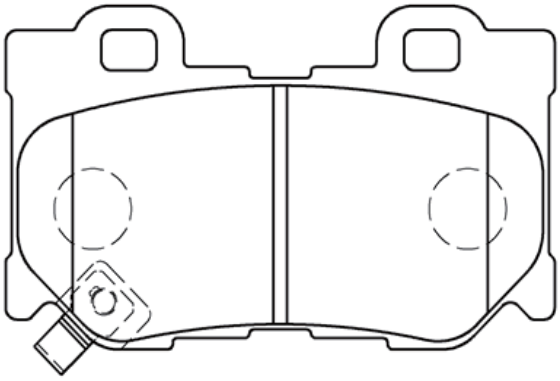

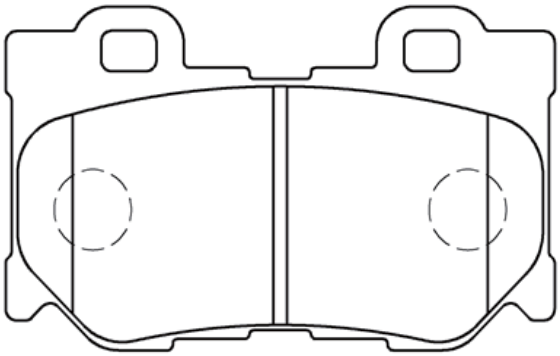

W : 99.8 H : 59.5 T : 14.0

SN508P	キューブ	Z12	08.11～
フロント	マーチ	K13	10.07～

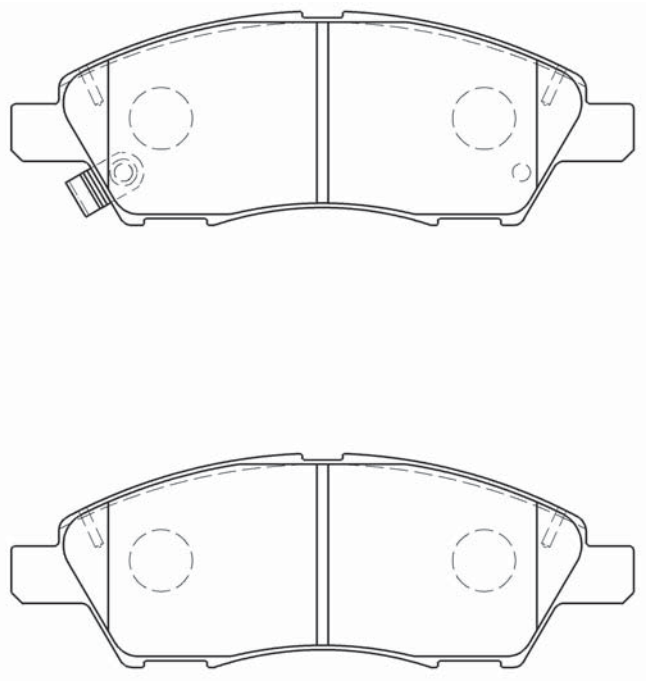

W : 138.7 H : 48.5 T : 14.0

SN509P	セレナ	C26	10.11～
リヤ	エルグランド	TE52	10.08～

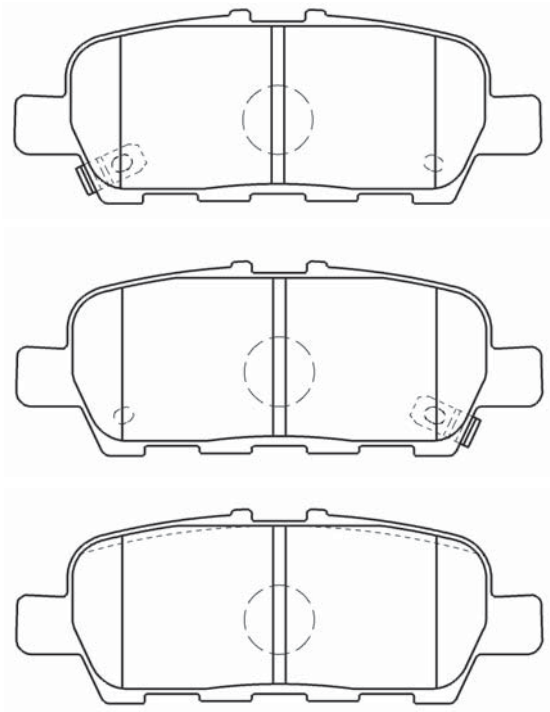

W : 105.5 H : 39.5 T : 14.0

ILLUSTRATION

SN510

	サンバーバン	KR1,5,6	87.09～
フロント	サンバートラック	KT1,6	87.09～

W : 108.5 H : 40.0 T : 16.0

SN535P

	カルタスエスティーム	AH14S,64S	89.06～
フロント	カプチーノ	EA11R,21R	91.10～

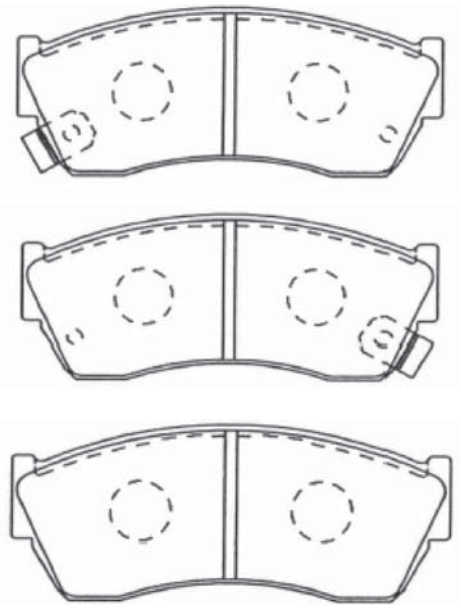

W : 107.4 H : 44.5 T : 15.0

SN536

	エルフ	ASN6F23	95.06～
フロント	ファーゴ	JKRGE24,JVRE24	95.08～

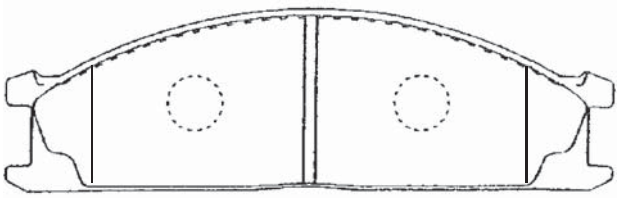

W : 160.6 H : 49.5 T : 17.0

SN536P

	キャラバンホーミー	KSGE24,AEGE24	88.10～
フロント	ミストラル	R20,KR20	94.02～

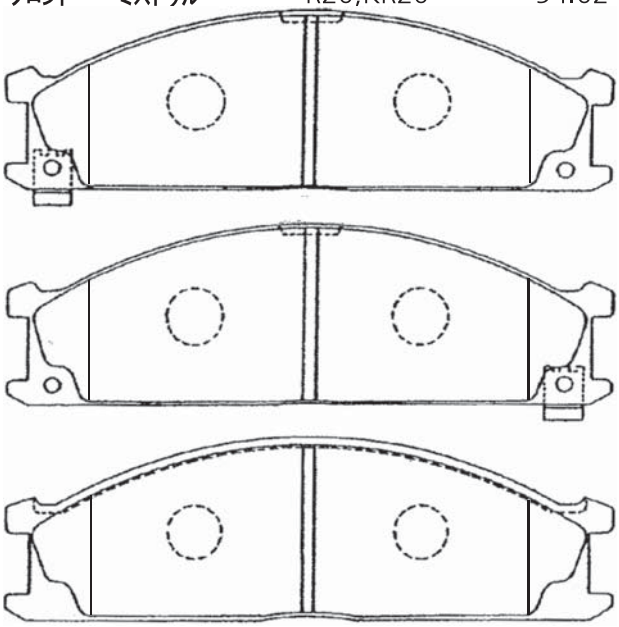

W : 160.6 H : 49.5 T : 17.0

SN538P

	パオ	PK10	89.01～
フロント	フィガロ	FK10	91.02～

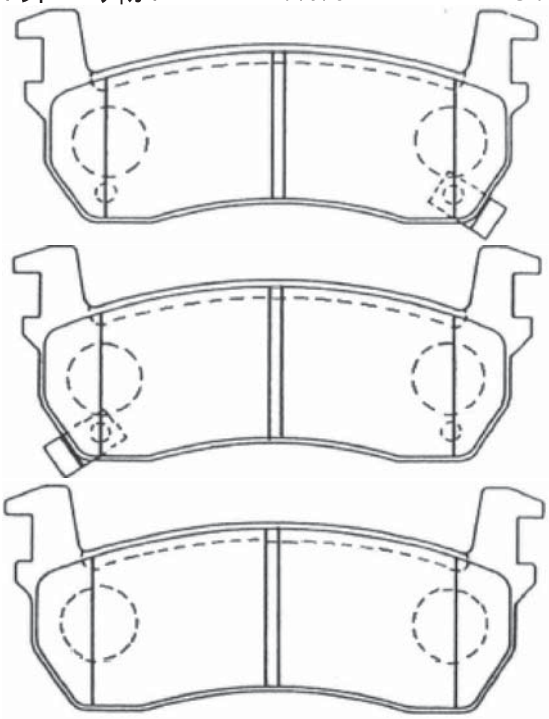

W : 108.0 H : 44.5 T : 16.0

SN539

	サファリ	VRY60,WYY60	87.10～
フロント		WRY60,WRGY60	91.10～

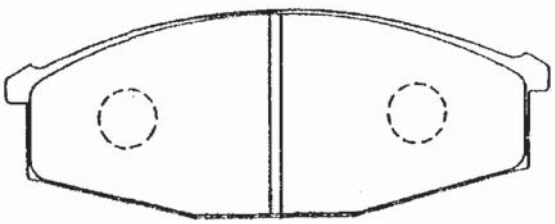

W : 142.0 H : 53.5 T : 16.3

SN551P

	ｼﾙﾋﾞｱ	PS13,KS13,S13,14	88.05～
ﾘﾔ	180SX	RS13,RPS13	91.01～

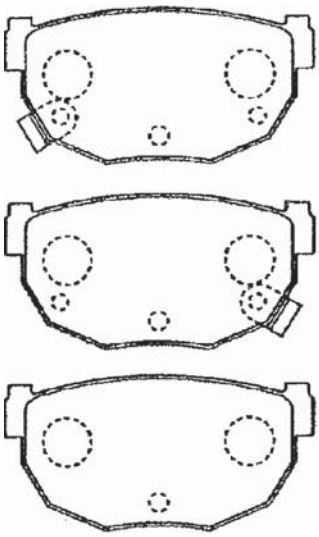

W : 85.3 H : 42.5 T : 14.0

SN554

	ｽｸﾗﾑ	DG41V,DK51B	89.05～
ﾌﾛﾝﾄ	ｷｬﾘｲ,ｴﾌﾞﾘｲ	DA41,DE51V	89.05～

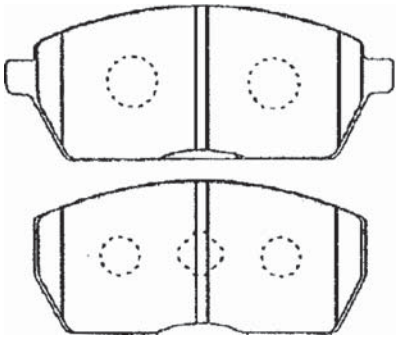

ｲﾝﾅ W : 102.0 H : 40.0 T : 15.0
ｱｳﾀ W : 88.0 H : 40.0 T : 15.0

SN552P

	ｴｽｸｰﾄﾞ	TA01R,TA01W	88.05～
ﾌﾛﾝﾄ	X-90	LB11S	95.10～

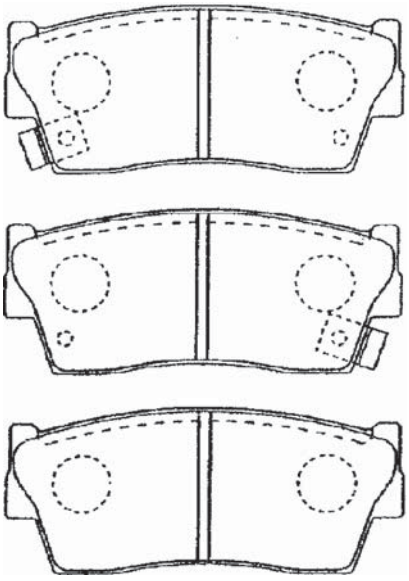

W : 103.4 H : 43.5 T : 15.0

SN555P

	ﾌﾟﾚｾｱ	R10,PR10	90.06～
ﾌﾛﾝﾄ	ﾊﾟﾙｻｰ	N14,FN14,SN14	90.08～

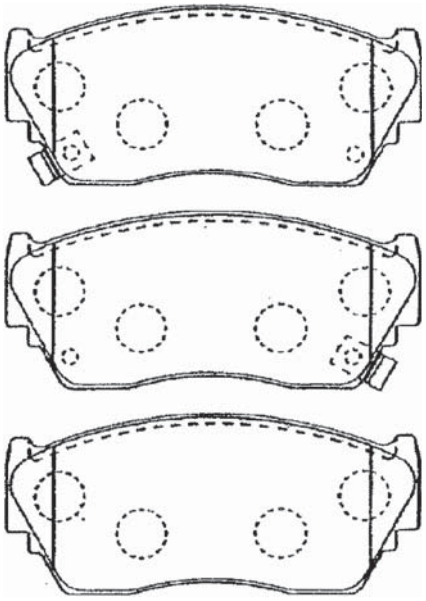

W : 108.6 H : 48.0 T : 16.5

SN553

	AZ-1,AZﾜｺﾞﾝ	PG6SA,CY21S	92.08～
ﾌﾛﾝﾄ	ﾜｺﾞﾝR	CT21S,CV21S	93.09～

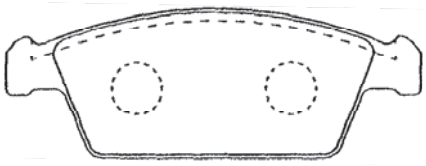

W : 108.6 H : 39.1 T : 13.8

ILLUSTRATION

SN558P サニー HB13,HNB13 90.01～
フロント パルサー HN14 90.08～

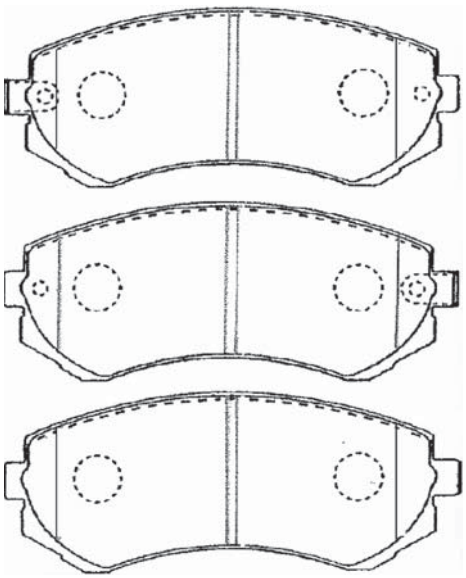

W : 121.0 H : 50.3 T : 16.0

SN560P プリメーラ HP10,11,FHP10,11 90.10～
フロント シルビア S14,CS14 96.06～

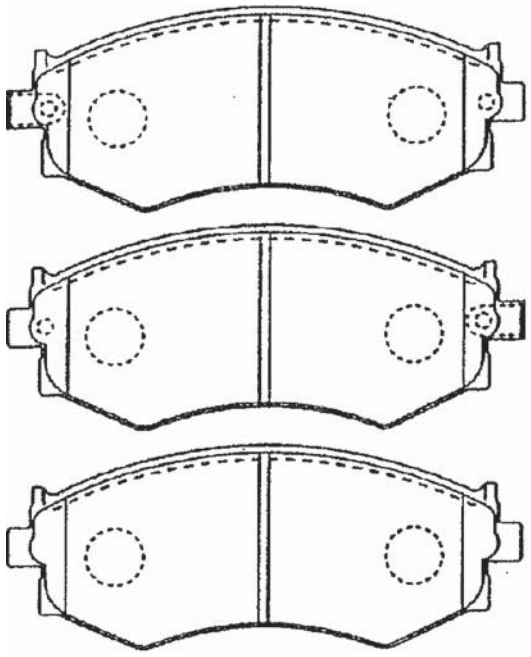

W : 137.0 H : 54.0 T : 17.0

SN559P ステージア HWC34,WGC34 96.09～
フロント ウイングロード WPY11 99.05～

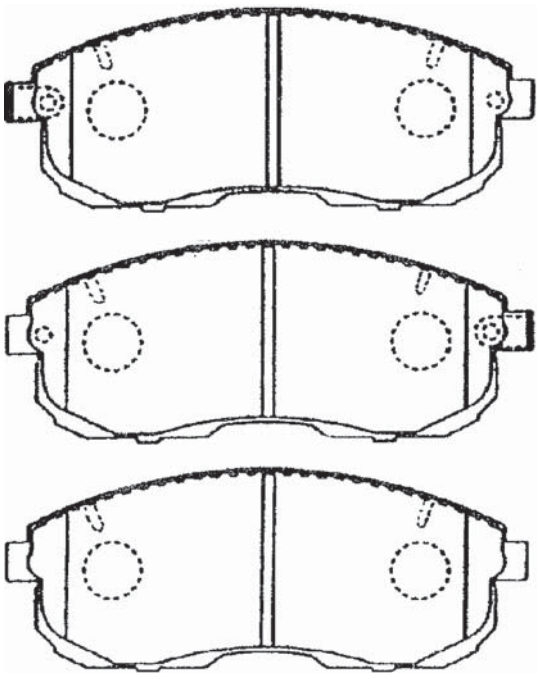

W : 137.0 H : 53.0 T : 17.0

SN562P ブルーバード HNU12(ターボ) 89.10～
フロント プレーリーリバティ HM11,PM11 90.09～

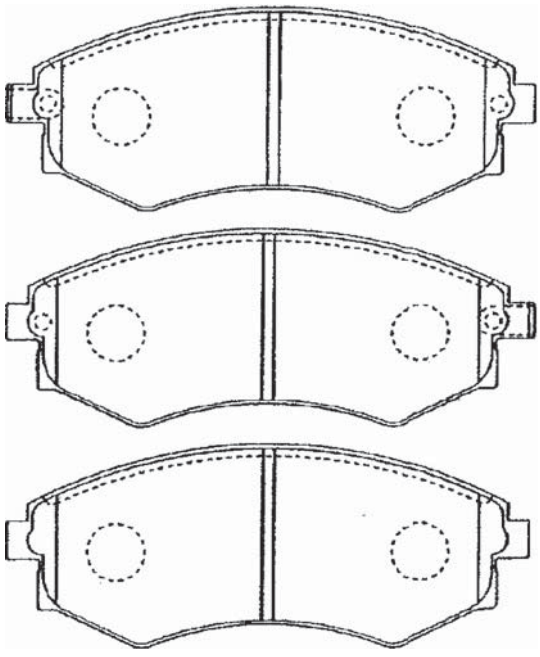

W : 137.0 H : 54.0 T : 16.0

SN564P セフィーロ A32,PA32,WA32 94.08～
リヤ ティーノ V10,HV10 98.12～

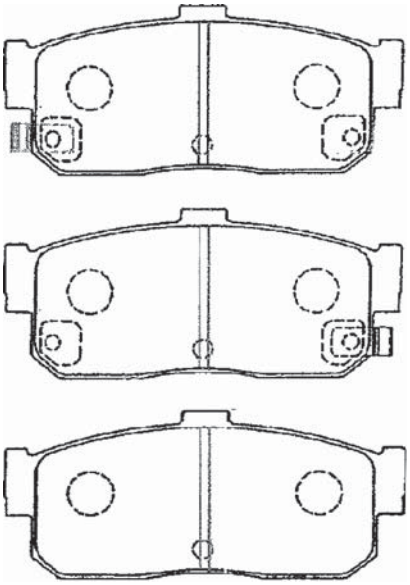

W : 105.3 H : 46.5 T : 16.0

SN565P ローレル GC34,35,GNC34 94.01～
フロント ステージア WGNC34 96.09～

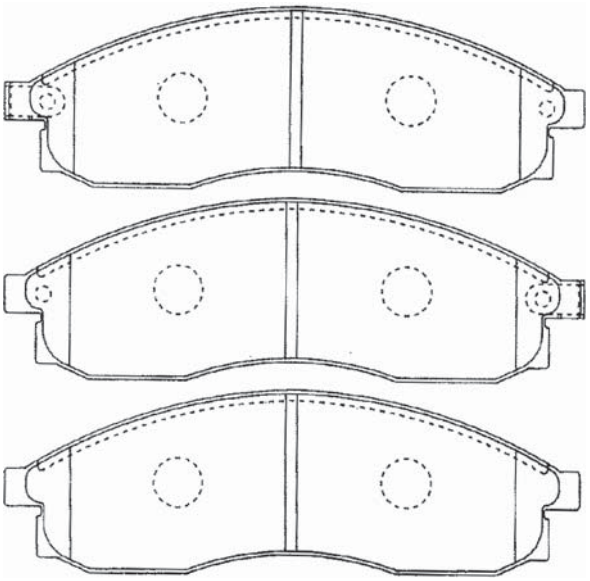

W : 151.0 H : 48.5 T : 17.0

SN566 サファリ WGY60 91.10～
フロント

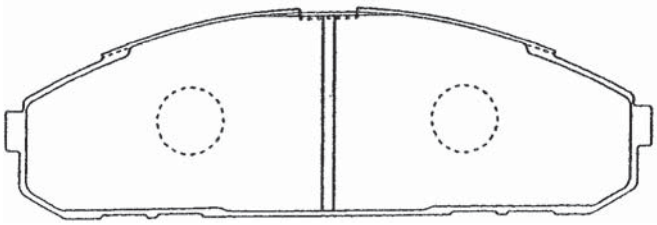

W : 170.0 H : 54.7 T : 18.0

SN567P エスクード TD01W,TA02W 90.09～
フロント TA52W,TD52W 97.11～

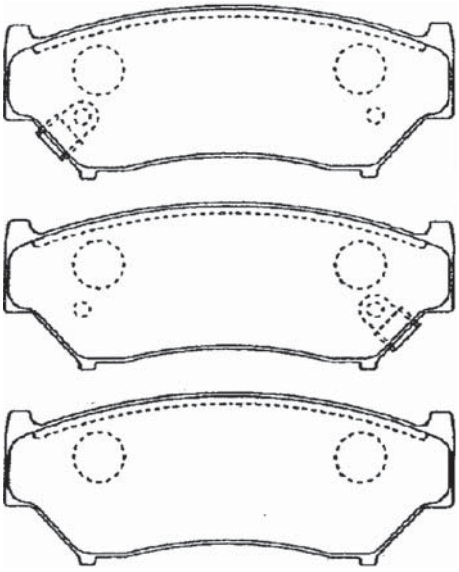

W : 116.5 H : 45.5 T : 15.5

ILLUSTRATION

SN568P ｳｲﾝｸﾞﾛｰﾄﾞ WFY10,WFGY10 96.05～
ﾌﾛﾝﾄ ﾌｧﾐﾘｱﾜｺﾞﾝ WFY10,WEY10 96.05～

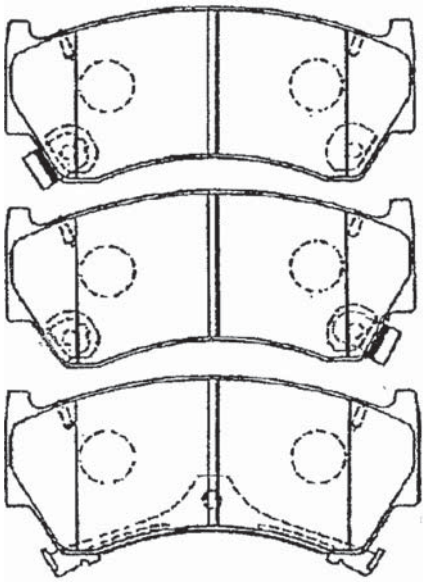

W : 108.5 H : 48.0 T : 16.0

SN569P ﾗｲﾌ,ﾊﾞﾓｽ JA4,JB1,HM1,2 97.04～
ﾌﾛﾝﾄ ｱｸﾃｨﾊﾞﾝ HH5,6 99.06～

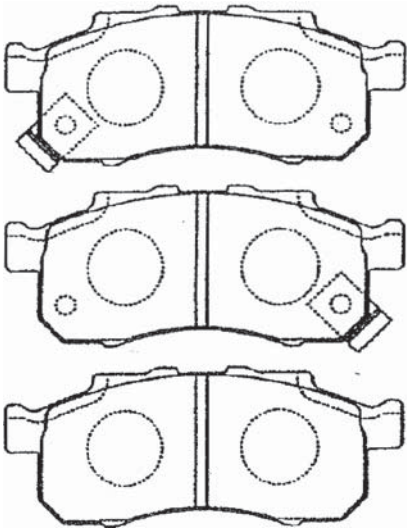

W : 104.0 H : 42.8 T : 14.5

SN570P ﾏｰﾁ K11,HK11 92.01～
ﾘﾔ ﾌﾟﾚｵ RA1 98.10～

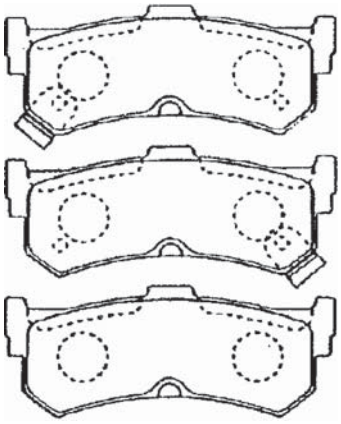

W : 85.4 H : 34.8 T : 13.0

SN571P ﾛｰﾚﾙ HC34,SC34 93.01～
ﾌﾛﾝﾄ ｽｶｲﾗｲﾝ HR34 98.05～

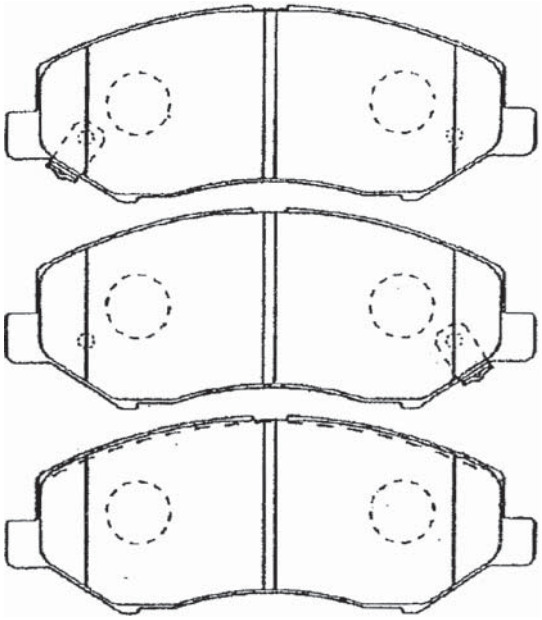

W : 139.9 H : 53.5 T : 17.0

SN572P ｾﾄﾞ,ｸﾞﾛ PY32,Y33,MY33 91.06～
ﾌﾛﾝﾄ ﾌﾟﾚｰﾘｰ,ﾘﾊﾞﾃｨ PM12,PNM12 98.11～

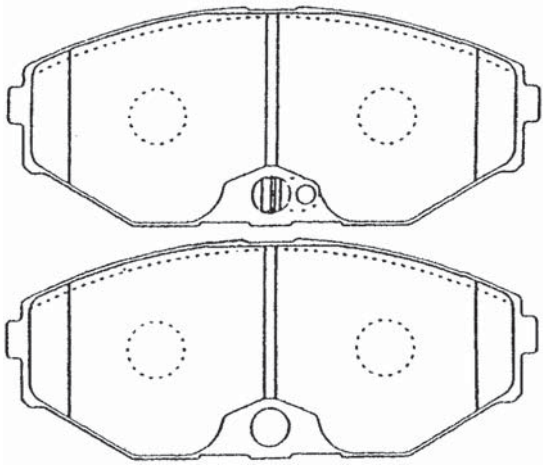

W : 139.1 H : 59.5 T : 15.0

SN573P ｻﾆｰ FB14,EB14,HB14 94.01～
ﾘﾔ ﾌﾟﾚｾｱ R11,PR11,HR11 95.01～

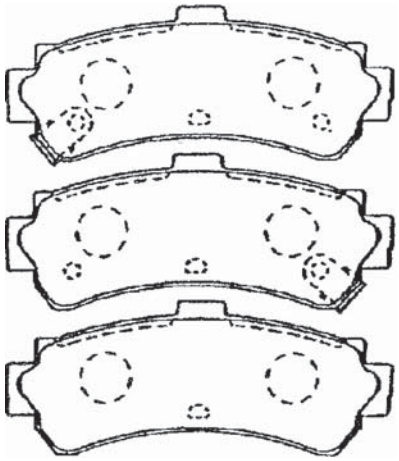

W : 99.5 H : 40.0 T : 15.0

SN574 アトラス PF22,SJ2F23 88.10～
フロント エルフ ASKF23,ASP8F23 95.06～

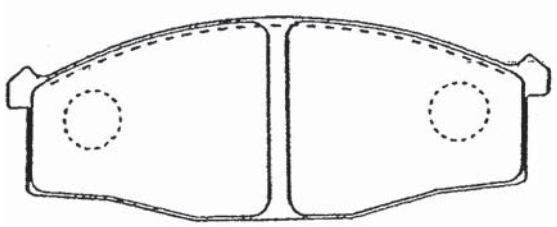

W : 142.0 H : 54.5 T : 17.8

SN576 ワゴンR CT21S,CV21S 95.10～
フロント アルト HA11S,HB11S 94.11～

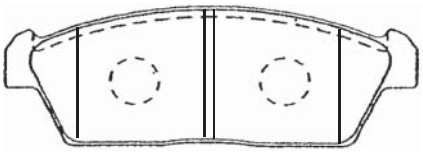

W : 108.7 H : 38.8 T : 15.0

SN574P アトラス SK2F23,SK4F23 97.08～
フロント エルフ ASR2F23 99.06～

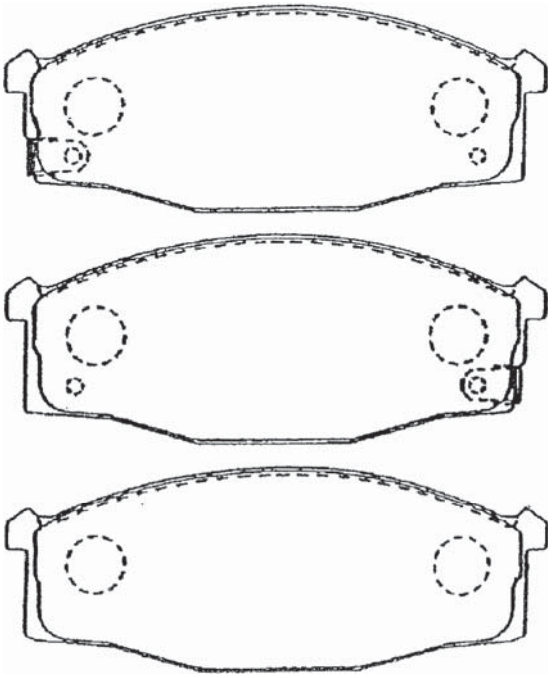

W : 142.0 H : 54.5 T : 18.0

SN580P サニーカリフォルニア WFY10 90.10～
フロント ファミリアバン VY10,WFY10 94.08～

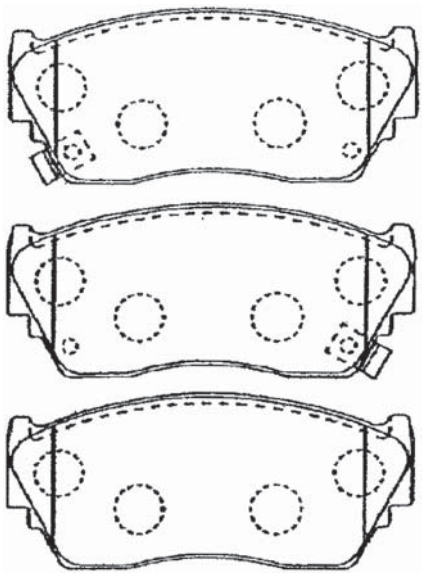

W : 108.6 H : 48.0 T : 16.5

SN575P バネットラルゴ NW30,NCW30 93.05～
フロント

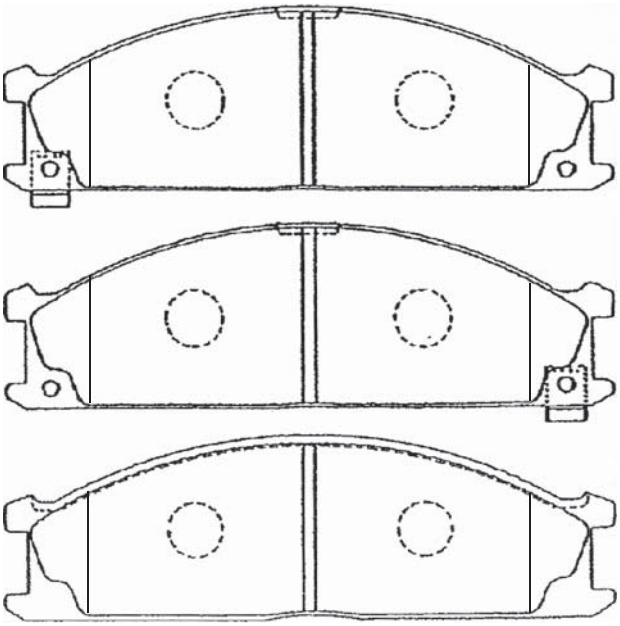

W : 160.6 H : 49.5 T : 16.0

SN581P サファリ WYY61,WTY61 97.10～
フロント WGY61,WRGY61 97.10～

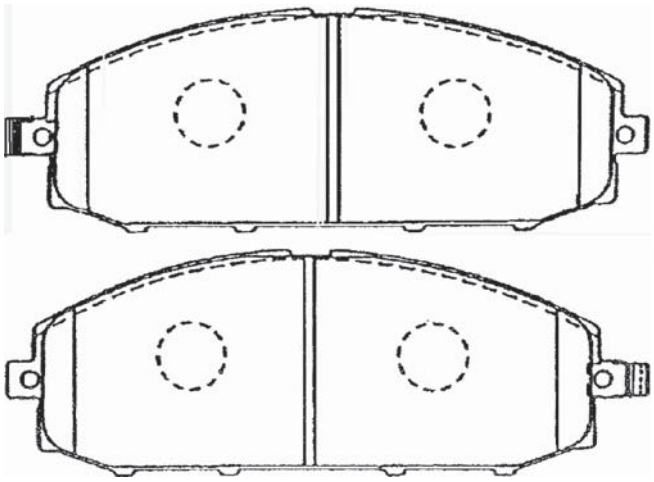

W : 166.0 H : 61.0 T : 19.0

ILLUSTRATION

SN582P キューブ Z10,AZ10 98.02～
フロント ハイパーミニ EAO 99.09～

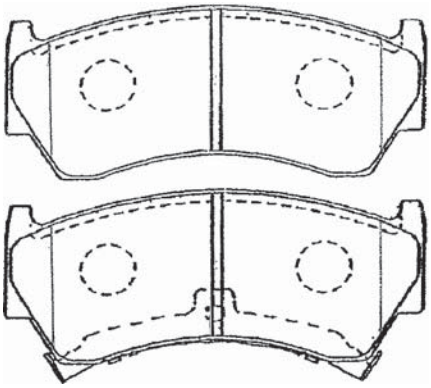

W : 108.5 H : 48.0 T : 16.0

SN583P シーマ HF50,GF50 01.02～
フロント フーガ Y50,PY50,PNY50 04.10～

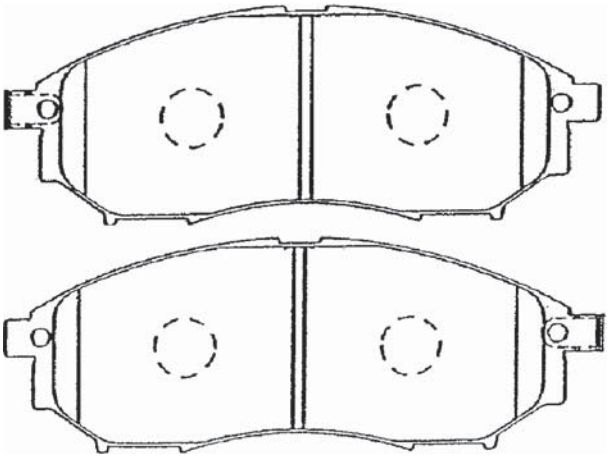

W : 157.0 H : 58.6 T : 16.0

SN584P キューブ AZ10,ANZ10 99.11～
フロント ウイングロード WFY11,WRY11 99.05～

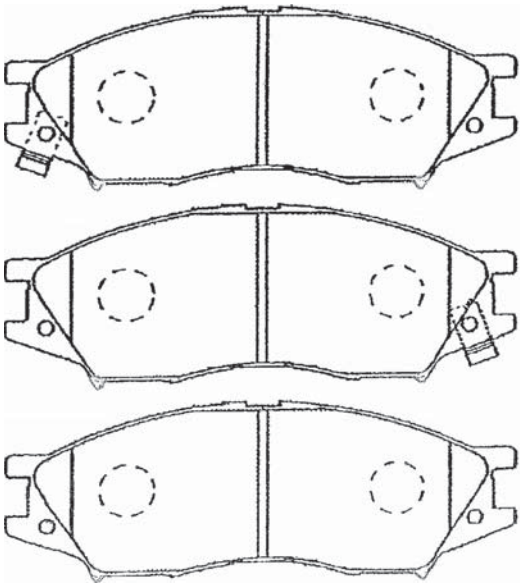

W : 135.0 H : 48.5 T : 15.0

SN585P ウイングロード WFY10 90.10～
フロント ADバン VY10,VFY10 94.08～

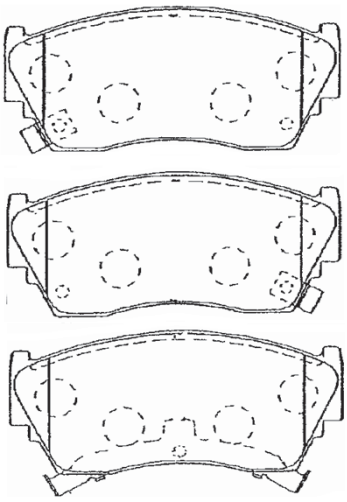

W : 108.6 H : 48.0 T : 16.5

SN586 MPV LY3P 06.02～
リヤ CX-7 ER3P 06.12～

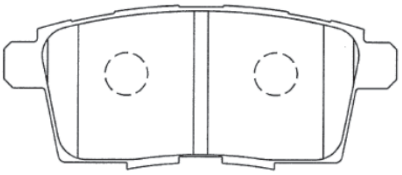

W : 110.5 H : 46.4 T : 17.0

SN589 ワゴンR MC11S,21S 98.10～
フロント Kei HN11S,22S 98.10～

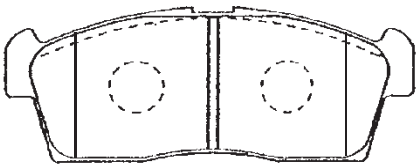

W : 108.5 H : 41.9 T : 15.0

SN589P アイミーブ HA3W 10.01～
フロント

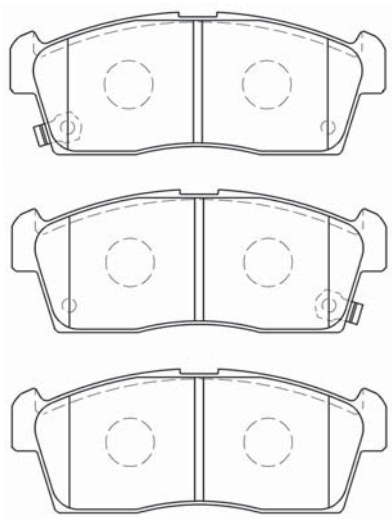

W : 108.5 H : 41.9 T : 15.0

SN590P マーチ K11,HK11,FHK11 97.05～

フロント

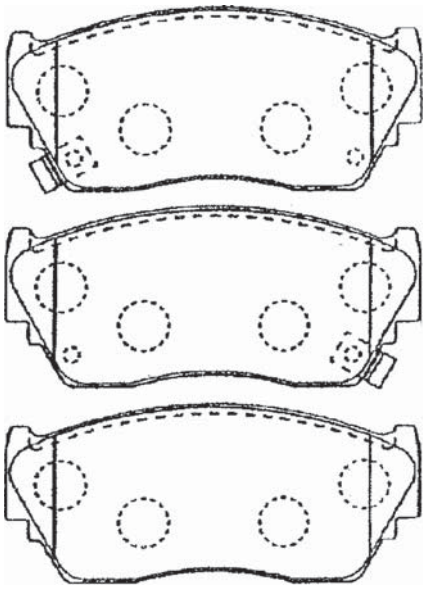

W : 108.6 H : 48.0 T : 15.5

SN592P セフィーロ A33,PA33 98.12～

フロント ティーノ V10,HV10 98.12～

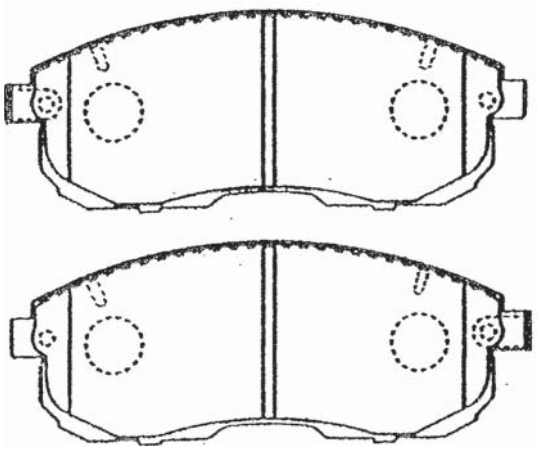

W : 137.0 H : 53.0 T : 17.0

SN593P エブリイ プラス DA32W 99.06～

フロント スイフト HT51S,81S 00.02～

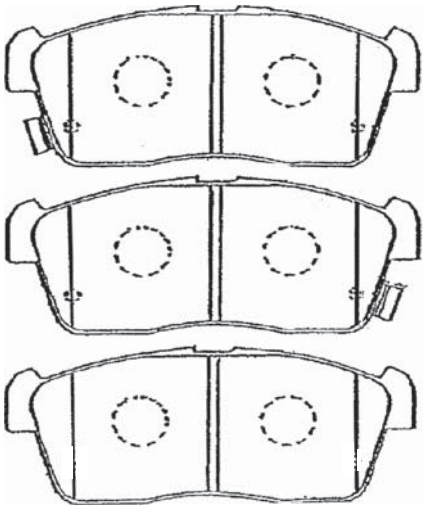

W : 108.5 H : 45.4 T : 15.0

SN594P セフィーロ A33,PA33 00.12～

リヤ ウイングロード WPY11 01.03～

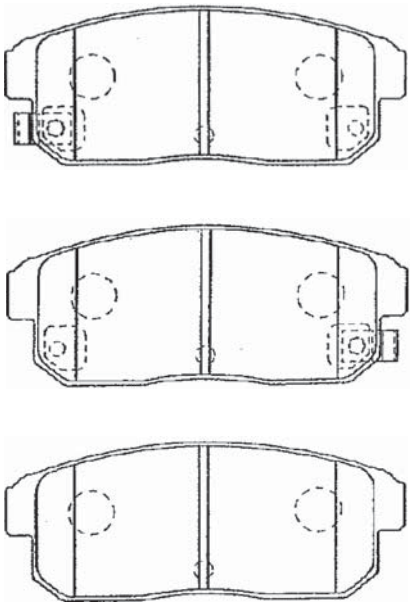

W : 105.5 H : 43.0 T : 16.0

SN595P ストリーム RN3,4 00.10～

フロント エディックス BE2,3,4 04.07～

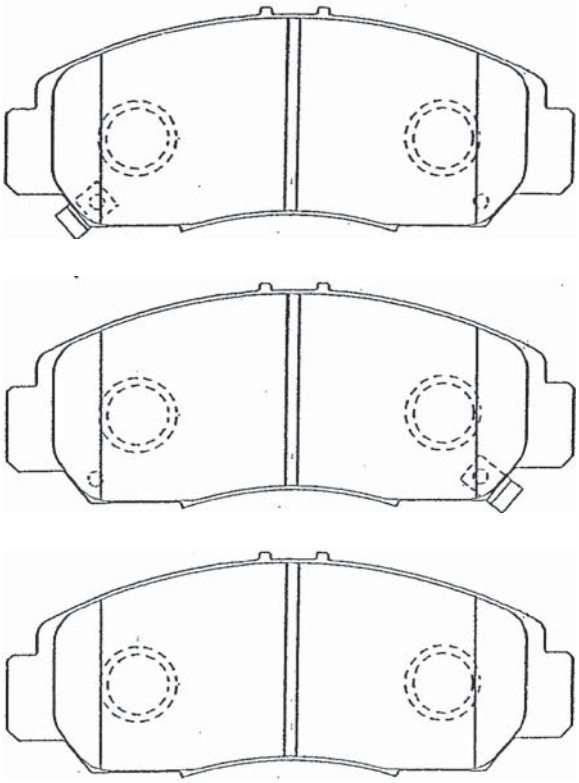

W : 148.7 H : 59.7 T : 15.5

ILLUSTRATION

SN596P スカイライン V35,HV35,NV35 01.06～
フロント ティアナ J31,PJ31,TNJ31 03.02～

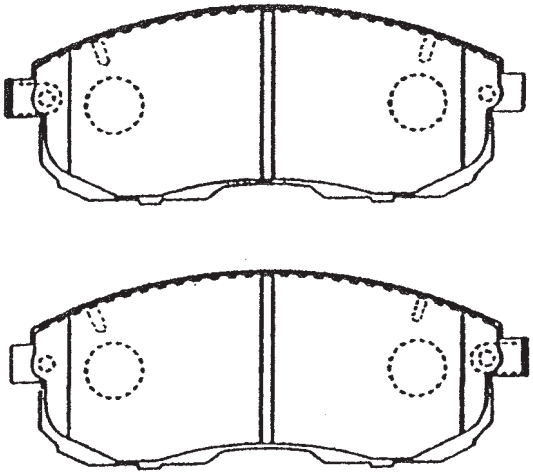

W : 137.0 H : 53.0 T : 15.5

SN598P CR-V RD4,5,6,7 01.09～
リヤ

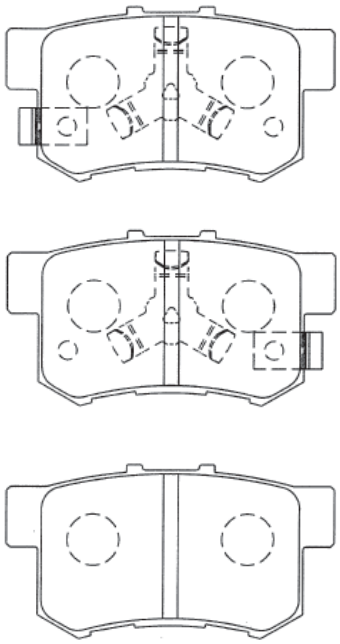

W : 89.1 H : 47.5 T : 15.0

SN597P CR-V RD5(VSA付),RD6 01.09～
フロント エレメント YH2 03.04～

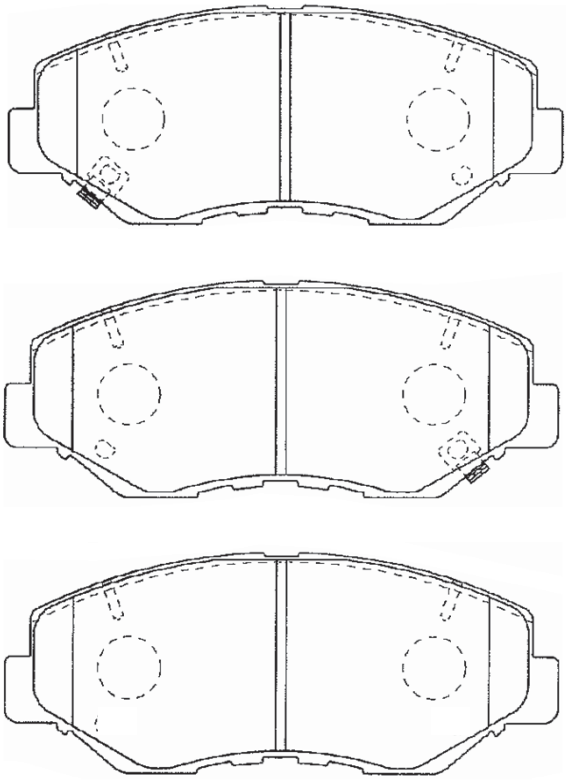

W : 141.7 H : 56.8 T : 17.0

SN599P アテンザ GGES,GYEW 02.05～
フロント

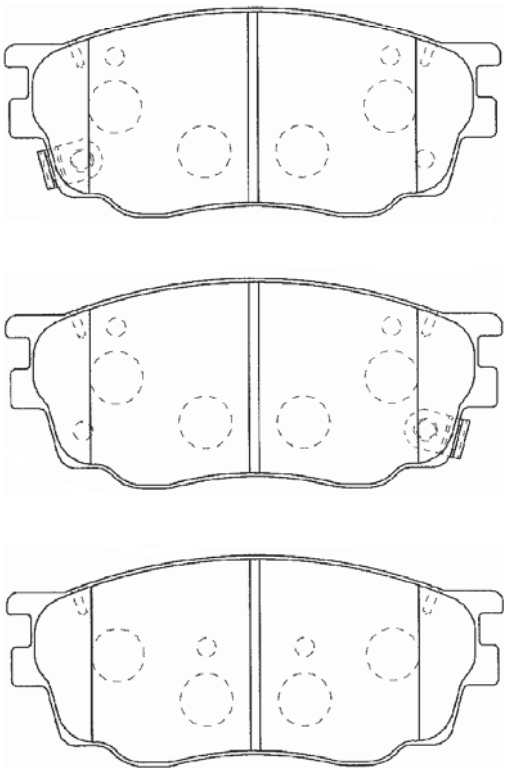

W : 131.5 H : 56.1 T : 16.0

SN606 ﾀｰｾﾙ,ｺﾙｻ EL41,43,45,51 90.09～
ﾌﾛﾝﾄ ﾗｳﾑ EXZ10,15 97.05～

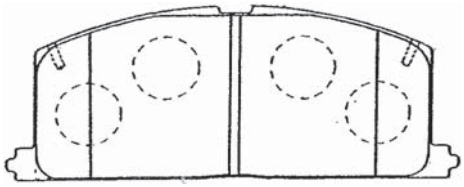

W : 119.7 H : 47.5 T : 15.0

SN610P ｾﾝﾁｭﾘｰ VG40,45 87.09～
ﾌﾛﾝﾄ ﾊｲﾗｯｸｽ YN80,85,LN80,85 88.09～

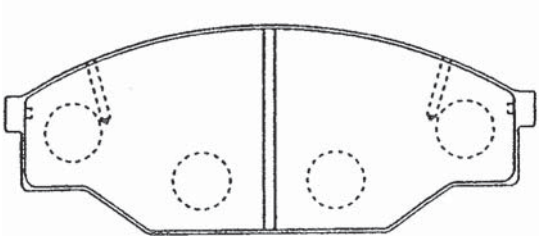

W : 140.1 H : 55.5 T : 15.0

SN611 ｼﾞﾑﾆｰｼｴﾗ JB31W,32W 93.05～
ﾌﾛﾝﾄ ｼﾞﾑﾆｰﾜｲﾄﾞ JB33W,43W 98.01～

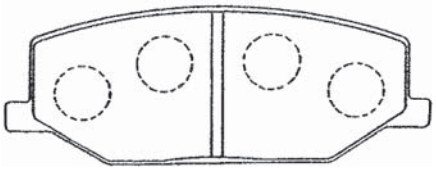

W : 110.4 H : 41.5 T : 15.0

SN617P ｾﾘｶ ST182,183,185 91.09～
ﾌﾛﾝﾄ ｶﾘｰﾅED ST180,181,182 91.08～

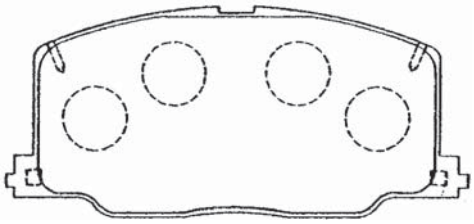

W : 119.7 H : 54.0 T : 15.0

SN618P ｸｨｯｸﾃﾞﾘﾊﾞﾘｰ LY151,152 95.05～
ﾌﾛﾝﾄ ﾀﾞｲﾅ,ﾄﾖｴｰｽ YY131,161,162 96.01～

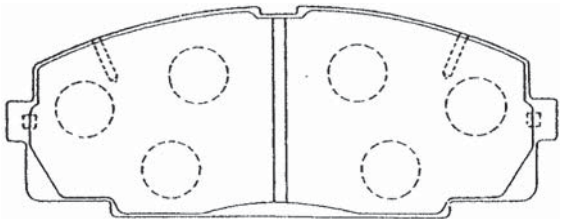

W : 145.5 H : 57.5 T : 15.5

SN619 ｽﾀｰﾚｯﾄ EP82,91 89.12～
ﾘﾔ ｻｲﾉｽ EL44(β) 91.01～

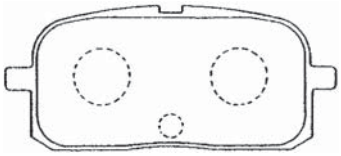

W : 87.0 H : 38.0 T : 12.5

SN623P ｼｬﾚｰﾄﾞ G100S,102S 87.01～
ﾌﾛﾝﾄ ｱﾌﾟﾛｰｽﾞ A101S,111S 89.06～

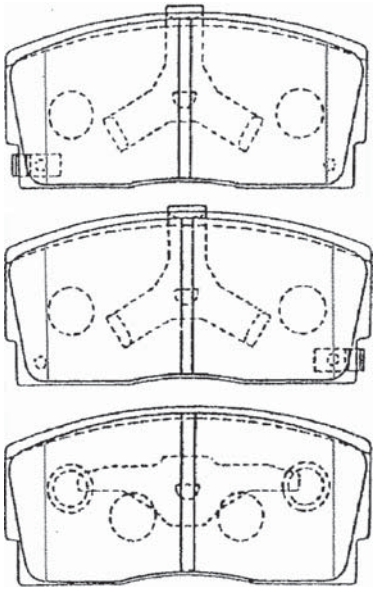

ｲﾝﾅ **W : 102.8 H : 47.2 T : 14.0**
ｱｳﾀ **W : 102.6 H : 47.1 T : 14.5**

SN625P ｼｬﾚｰﾄﾞ G100S,112S 87.01～
ﾌﾛﾝﾄ

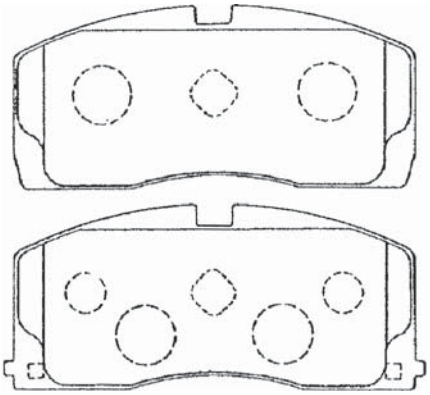

ｲﾝﾅ **W : 102.9 H : 47.0 T : 14.0**
ｱｳﾀ **W : 108.1 H : 45.0 T : 14.0**

SN627 ｷｬﾛﾙ AA5RA,6RA 89.10～
ﾌﾛﾝﾄ ｾﾙﾎﾞﾓｰﾄﾞ CP21S,22S 90.07～

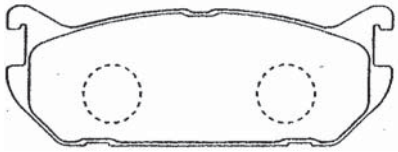

W : 102.0 H : 37.0 T : 13.6

ILLUSTRATION

SN629

フロント	キャロル,AZワゴン	AA6PA,CY21S	92.07～
	ワゴンR	CT21S,CV21S	93.09～

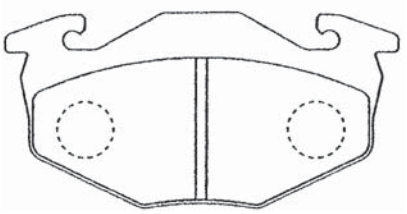

W : 105.0 H : 54.0 T : 15.0

SN630

リヤ	AZ-3,プレッソ	EC5SA,8SE	91.06～
	ユーノス100	EG8PE	98.10～

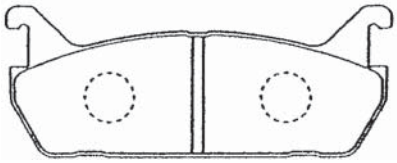

W : 102.0 H : 39.0 T : 12.5

SN631

フロント	ソアラ、アリスト	JZZ30,31,JZS147	91.05～
	マークⅡ,チェイサー	GX105,115,JZX90	92.10～

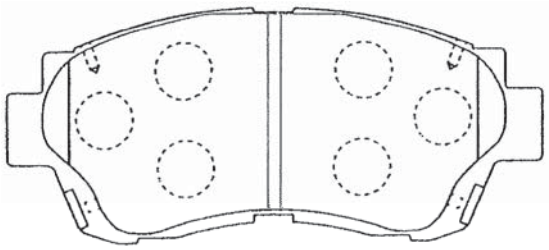

W : 141.0 H : 62.5 T : 17.0

SN632

リヤ	セルシオ	UCF10,11	89.11～

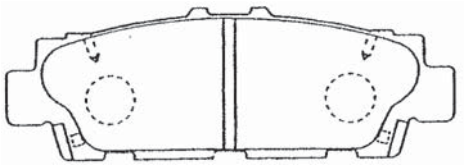

W : 117.0 H : 40.0 T : 15.5

SN636

フロント	サンバー	KV3,4,KS3,4	90.03～
	ドミンゴ	FA7,8	94.06～

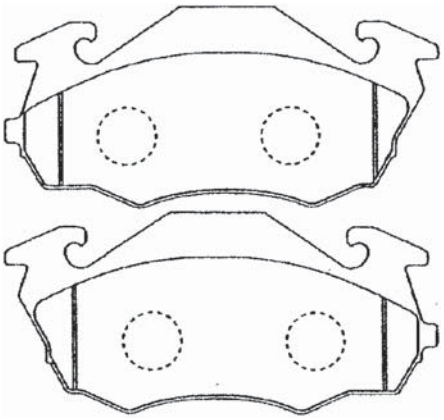

W : 118.0 H : 53.6 T : 15.0

SN637P

リヤ	MR2	SW20	89.12～
	MR-S	ZZW30	99.10～

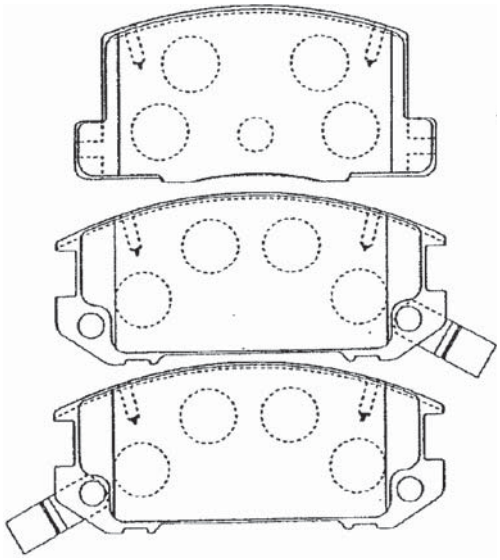

インナ W : 98.6 H : 47.3 T : 16.0

アウタ W : 106.9 H : 47.0 T : 15.5

SN641

フロント	ビスタ,カムリ	SV30,32,33,CV30	90.07～

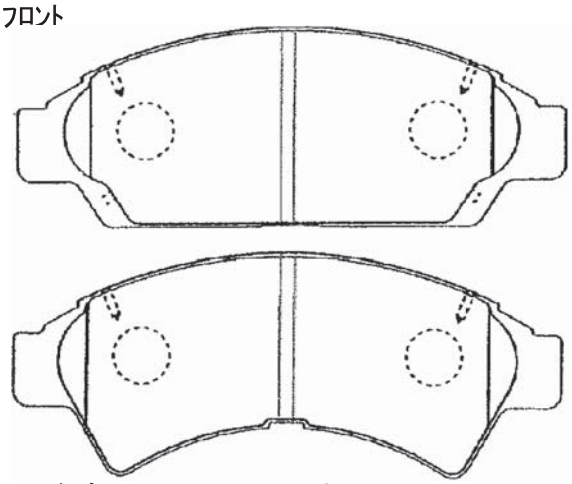

インナ W : 144.4 H : 53.5 T : 15.5

アウタ W : 144.4 H : 58.5 T : 15.5

SN642P ﾌｧﾐﾘｱS-ﾜｺﾞﾝ BJ5W,8W,BJFW 98.05～
ﾌﾛﾝﾄ ﾚｰｻﾞｰﾘﾃﾞｨｱ BJ5PF,8WF 98.11～

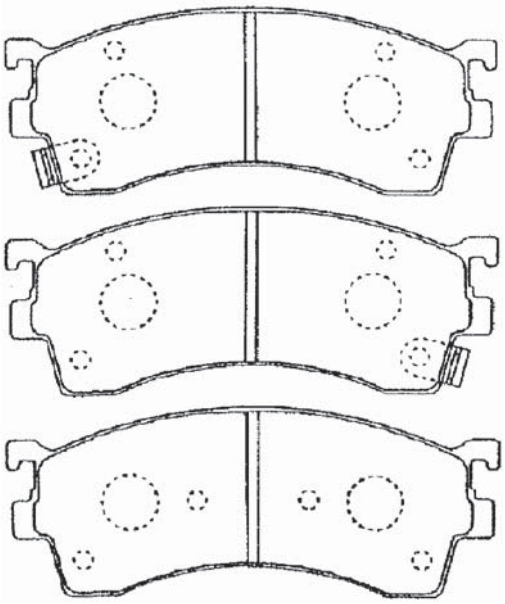

ｲﾝﾅ **W : 131.5 H : 51.5 T : 15.5**
ｱｳﾀ **W : 131.5 H : 51.5 T : 14.5**

SN643 ﾋﾞｽﾀ,ｶﾑﾘ SV32,VZV32,33 90.07～
ﾌﾛﾝﾄ

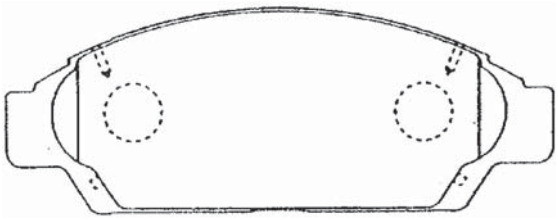

W : 144.4 H : 53.5 T : 15.5

SN644 ｴｽﾃｨﾏ TCR11W,21W 90.02～
ﾘﾔ ｴﾐｰﾅ,ﾙｼｰﾀﾞ CXR10G,TCR10G 93.08～

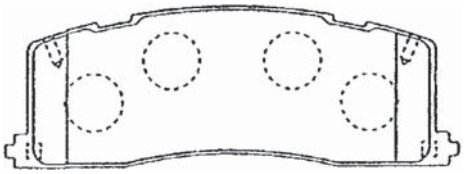

W : 119.7 H : 42.5 T : 15.5

SN645P ｶﾑﾘ,ｸﾞﾗｼｱ SXV20,SXV20W 96.12～
ﾌﾛﾝﾄ ﾋﾞｽﾀ,ｱﾙﾃﾞｨｵ ZZV50,ZZV50G 98.06～

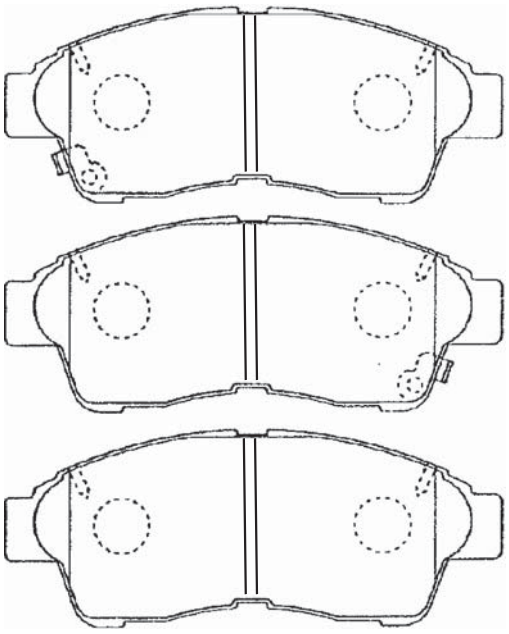

W : 133.1 H : 53.0 T : 17.5

SN646 ﾊｲｴｰｽﾜｺﾞﾝ RZH100G,110G 89.08～
ﾌﾛﾝﾄ ﾊｲｴｰｽﾊﾞﾝ RZH102V,112V 89.08～

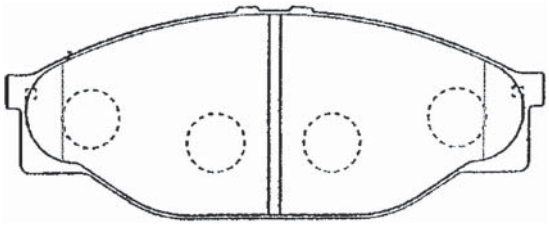

W : 140.1 H : 55.0 T : 15.5

SN647 ｸﾞﾗﾝﾋﾞｱ RCH11W,KCH10W 95.08～
ﾌﾛﾝﾄ ﾊｲｴｰｽﾊﾞﾝ RZH102V,112V 96.08～

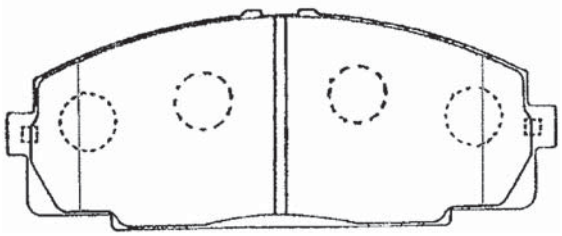

W : 145.5 H : 57.0 T : 15.5

ILLUSTRATION

SN648P マークⅡワゴン MCV21W,25W 97.04～
リヤ ハリアー ACU10W,15W 97.12～

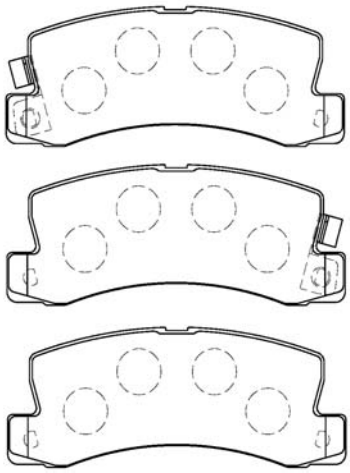

W : 107.6 H : 42.5 T : 15.0

SN649 アルト CR22S,CM22S 91.09～
リヤ セルボモード CN32S,CP32S 91.09～

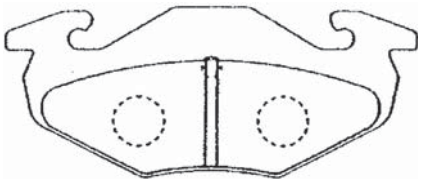

W : 105.0 H : 43.5 T : 12.5

SN651P カルタスクレセント GA11S,GB31S 95.01～
フロント GC21W,GD31W 96.02～

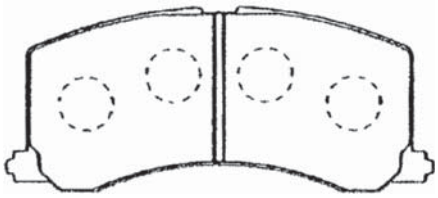

W : 111.4 H : 48.5 T : 15.0

SN653P カルディナ ST215G,215W 97.08～
フロント セリカ ST202,202C 97.12～

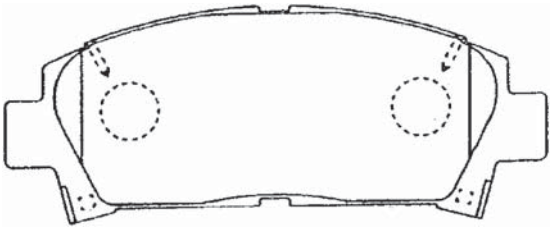

W : 141.1 H : 56.5 T : 15.5

SN654 ミニキャブ U41T,41TP,42T 90.12～
フロント ブラボー U41V,42V,43V 90.12～

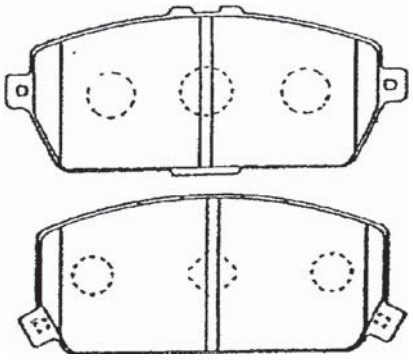

インナ W : 100.4 H : 45.1 T : 15.0
アウタ W : 94.6 H : 42.0 T : 15.7

SN655P ソアラ JZZ30,31,32 91.05～
フロント アリスト JZS147 91.10～

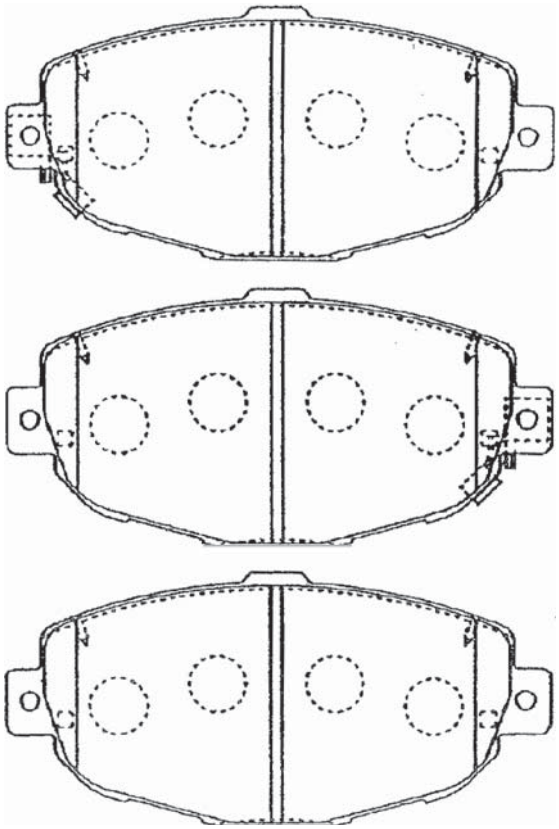

W : 144.1 H : 68.0 T : 17.1

SN656

リヤ	ユーノス500	CA8P,8PE,CAPP	91.12～
	テルスターⅡ	CG2PPF,2SPF	94.07～

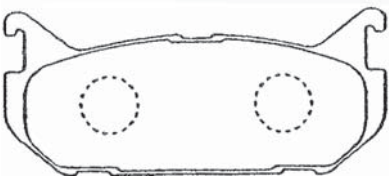

W : 100.0 H : 43.5 T : 13.5

SN657P

リヤ	センティア,MS-9	HD5S,5P,ES,EP	91.03～
	フリーダ	SGEWF,3F	95.06～

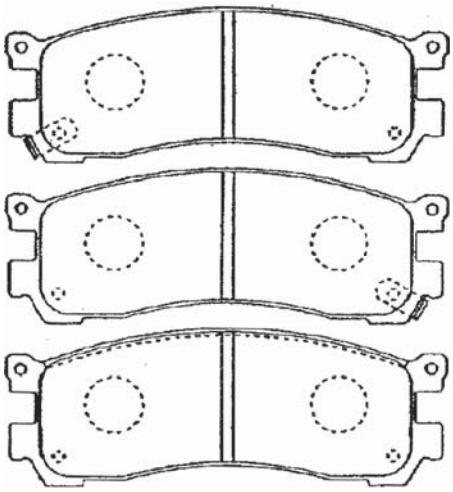

インナ W : 117.1 H : 42.5 T : 16.0
アウタ W : 117.1 H : 42.5 T : 15.0

SN658

フロント	ヴィヴィオ	KK3,4,KY3,KW3	92.03～

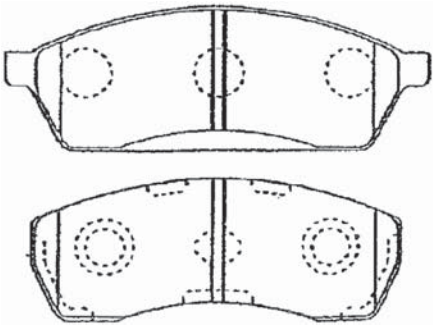

インナ W : 112.0 H : 39.0 T : 14.0
アウタ W : 98.0 H : 39.0 T : 14.0

SN659E

フロント	セルシオ	UCF10,11	92.08～

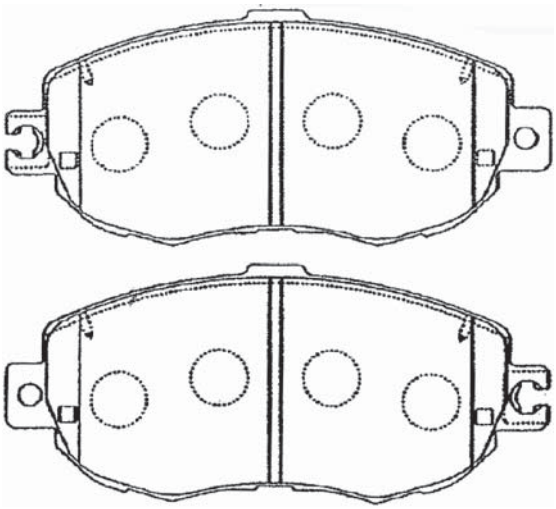

W : 144.0 H : 64.0 T : 17.0

SN659P

フロント	セルシオ	UCF10	92.08～
	アルテッツア	SXE10,GXE10	98.10～

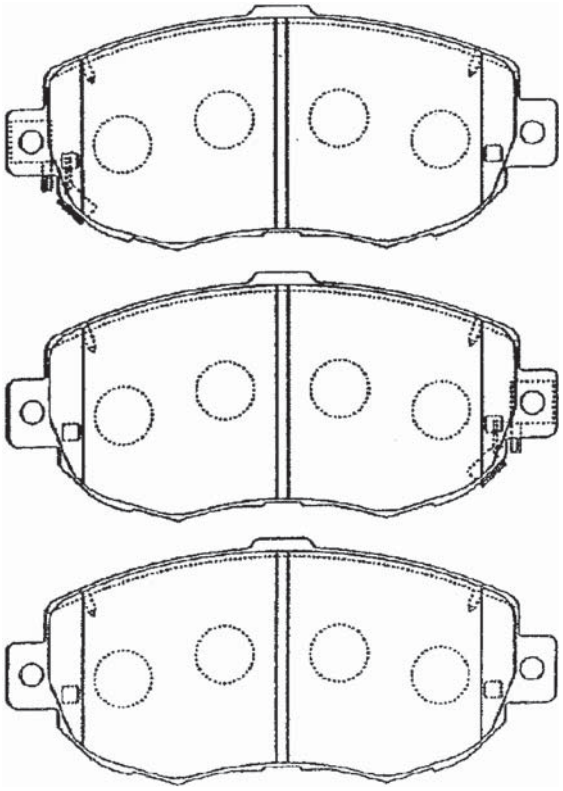

W : 144.0 H : 64.0 T : 17.0

ILLUSTRATION

SN660P マークⅡ,チェイサー SX90,GX90,LX90 92.10～
リヤ クラウン GS151,LS151 95.12～

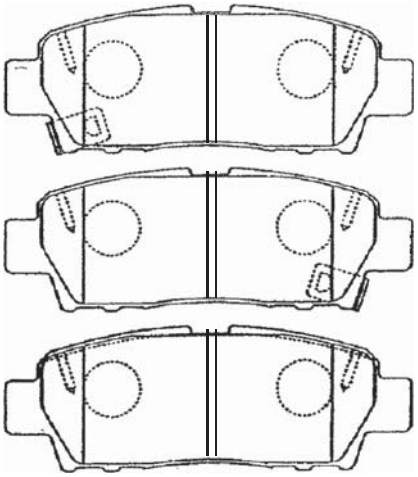

W : 106.1 H : 38.3 T : 17.5

SN661E セルシオ UCF10,11,20,21 92.08～
リヤ センチュリー GZG50 97.04～

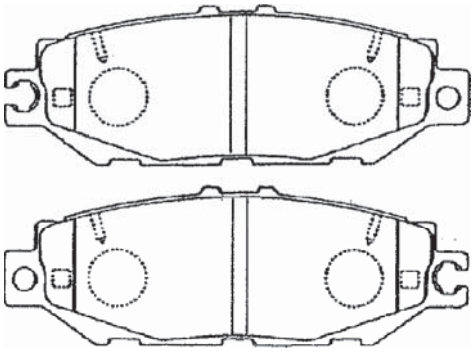

W : 122.0 H : 41.0 T : 15.5

SN661P スープラ JZA80 93.05～
リヤ マークⅡ、クレスタ JZX90,93,100 95.09～

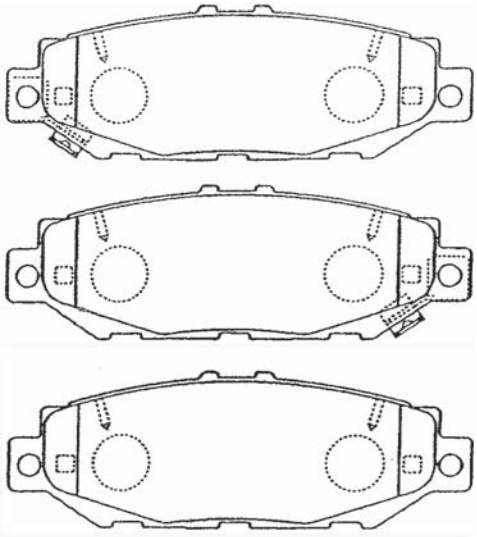

W : 122.0 H : 41.0 T : 15.5

SN662P ダイナ,トヨエース BU105,107,137 95.05～
フロント レンジャー BU107 96.09～

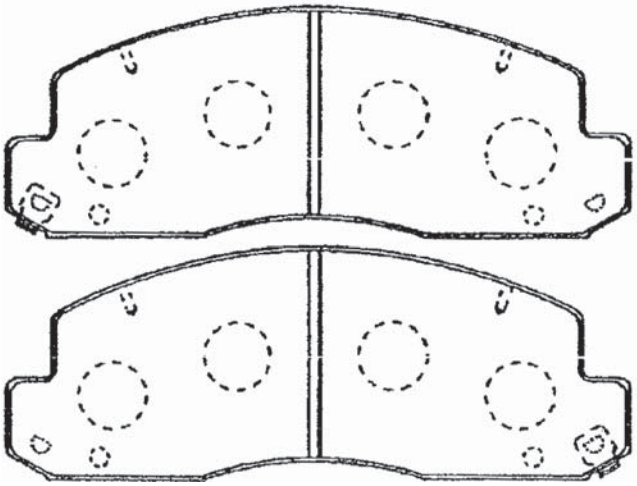

W : 166.3 H : 62.2 T : 20.0

SN663 コースター RB20,HZB30 84.08～
フロント

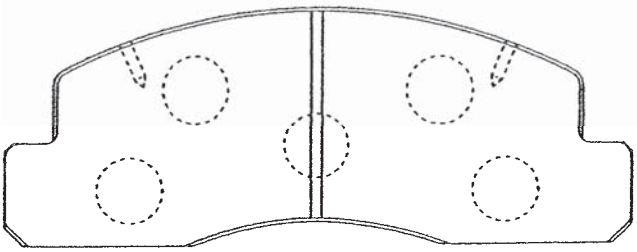

W : 166.3 H : 62.2 T : 18.0

SN663P デルタ BU100N,102N 95.05～
フロント レンジャー BU112,142 96.09～

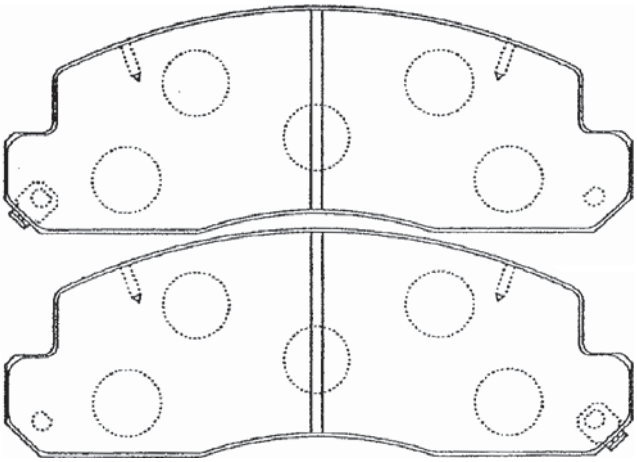

W : 166.3 H : 62.2 T : 18.0

SN664P ハイエース YH81,LH80,YY101 88.03～
フロント ダイナ,トヨエース LY101,111,YY101 96.01～

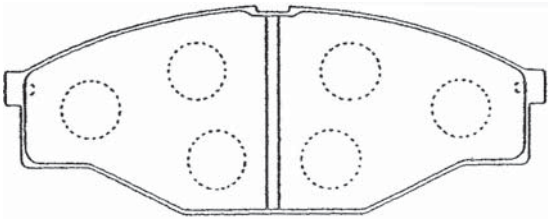

W : 140.1 H : 55.1 T : 15.5

SN666P セリカ ST202 93.09～
フロント カリーナED ST202,205 93.09～

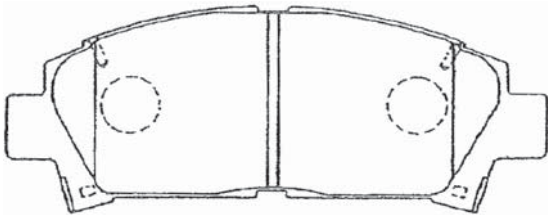

W : 141.0 H : 56.5 T : 17.5

SN667P ハイゼット S100V,100W,200V 94.01～
フロント スパーキー S221,231 00.09～

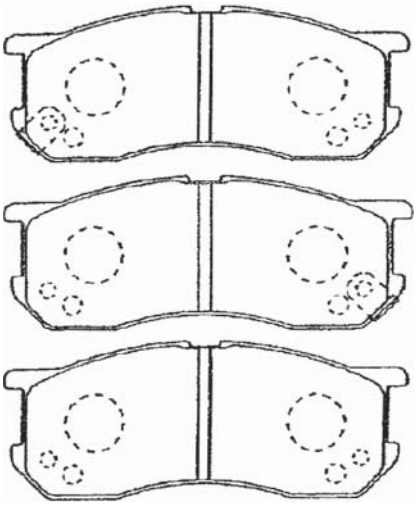

W : 106.1 H : 41.5 T : 15.0

SN668 ランティス CBA8P,EP 93.06～
リヤ ファミリア BHALS,LP,5P,5S 94.03～

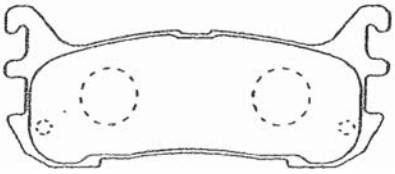

W : 102.0 H : 42.9 T : 12.6

SN668P ユーノスロードスター NA8C,NB6C,8C 97.12～
リヤ

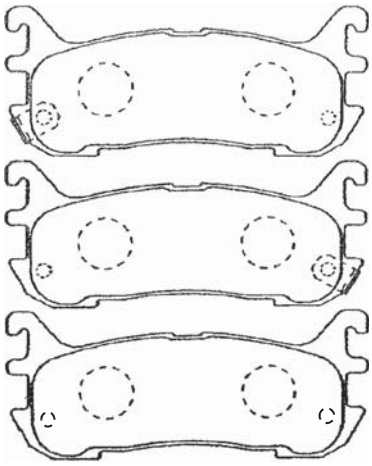

W : 102.0 H : 42.9 T : 12.6

SN670 ミニキャブ U41TP,42TP 95.01～
フロント

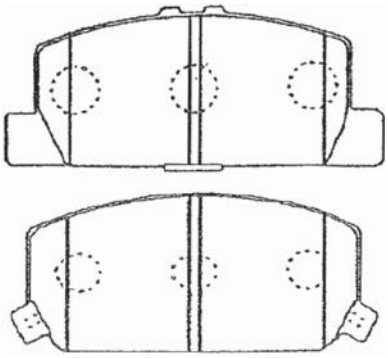

インナ **W : 100.4 H : 45.1 T : 15.0**
アウタ **W : 94.6 H : 42.0 T : 15.7**

SN671 ビスタ,アルディオ SV50,55,50G,55G 98.06～
フロント アリオン,プレミオ AZT240,ZTT245 01.02～

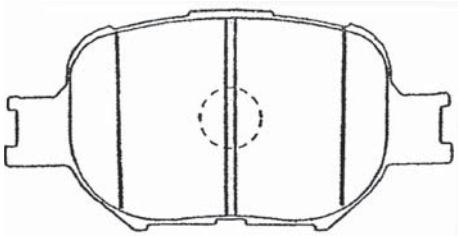

W : 117.6 H : 58.5 T : 17.5

ILLUSTRATION

SN672

リヤ	ウインダム	MCV20,21	99.08～
	カムリ,グラシア	SXV20,20W	99.08～

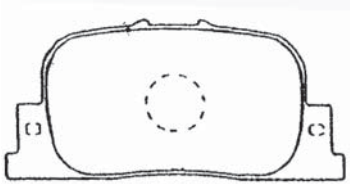

W : 83.1 H : 38.5 T : 15.0

SN674

フロント	スクラム	DG52T,52V	99.01～
	キャリイ,エブリイ	DA52T,52V,52W	99.01～

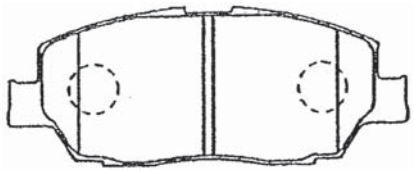

W : 106.2 H : 42.1 T : 15.0

SN676P

フロント	アトレーワゴン	S220G,230G	99.05～
	ハイゼット/アトレー	S200W,210W	00.01～

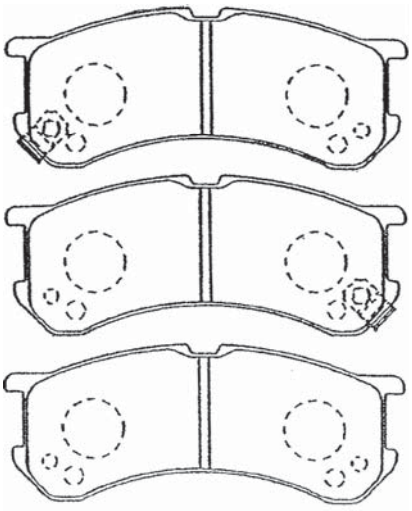

W : 106.2 H : 42.4 T : 15.0

SN677

フロント	プレオ	RA1,2,RV1,2	98.10～

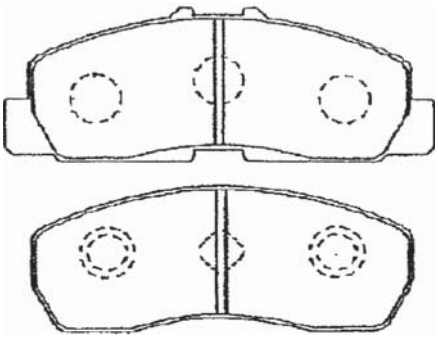

インナ W : 112.4 H : 42.0 T : 14.0
アウタ W : 99.1 H : 40.0 T : 14.0

SN678

リヤ	パジェロ	V65W,68W,75W	99.06～
	シャリオグランディス	NA4W	03.05～

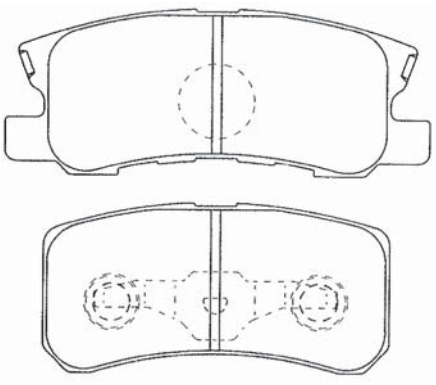

インナ W : 111.5 H : 45.0 T : 15.3
アウタ W : 91.0 H : 45.5 T : 15.3

SN679P

リヤ	エスティマT/L	RCR30W	99.12～
	イプサム	ACM21W,26W	01.05～

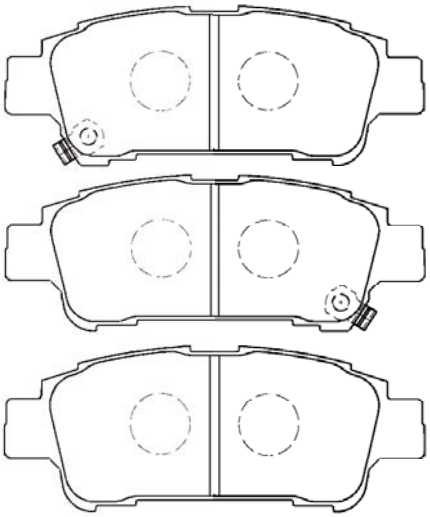

W : 112.5 H : 42.9 T : 16.5

SN680

フロント	クラウン	GS171,JZS171	99.09～
	プログレ	JCG10,11	01.04～

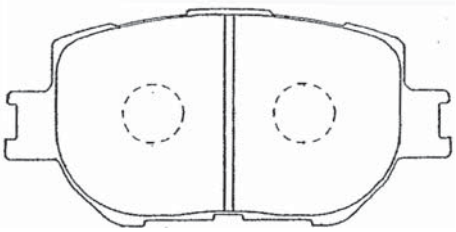

W : 117.6 H : 58.5 T : 17.5

SN681 サンバー TW1,2,TV1,2 99.01～
フロント TT1,2 99.01～

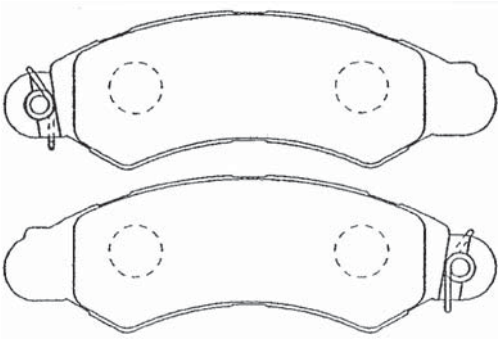

W : 130.8 H : 42.8 T : 14.5

SN681P サンバー TV1,2,TT1,2(赤帽) 99.01～
フロント

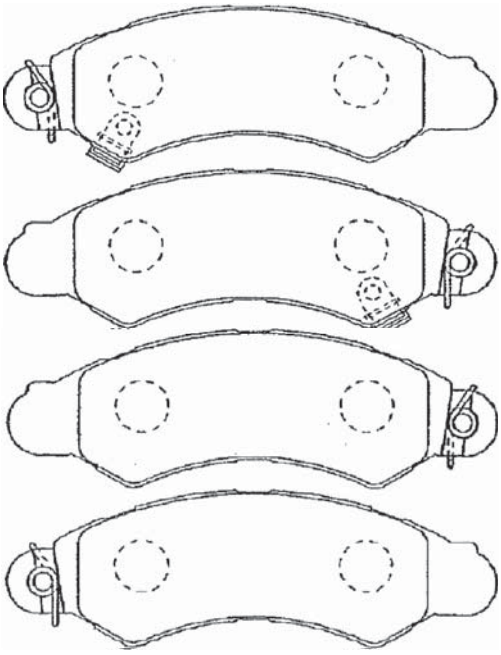

W : 130.8 H : 42.8 T : 14.5

SN682P エルフ NPR66L,66G 01.01～
フロント

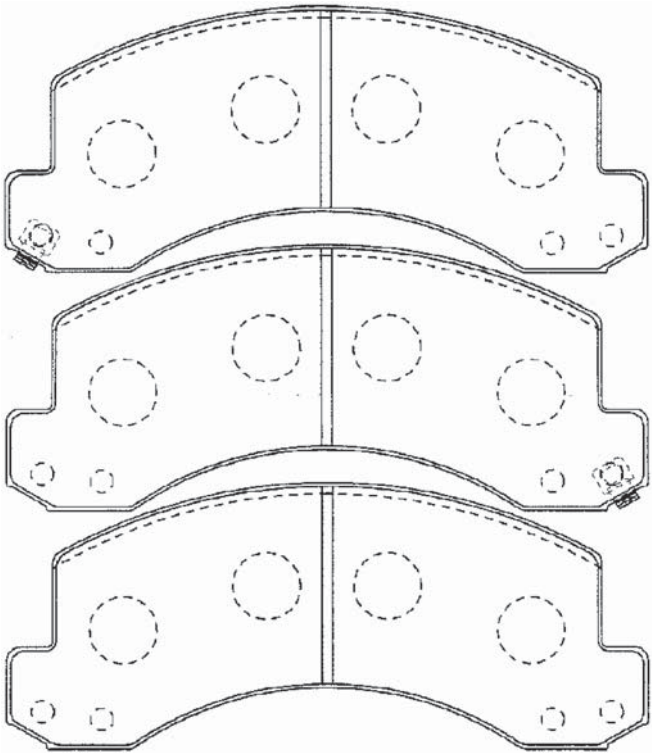

W : 170.9 H : 71.8 T : 20.0

SN684P エリオ RB21S 01.01～
フロント

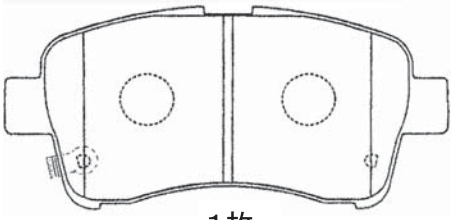

1枚

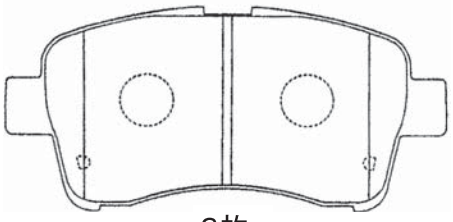

3枚

W : 116.6 H : 56.2 T : 15.5

ILLUSTRATION

SN685P

フロント	ヴィッツ	SCP10,NCP10,15	01.03～
	サクシード	NCP50V,NLP51V	02.06～

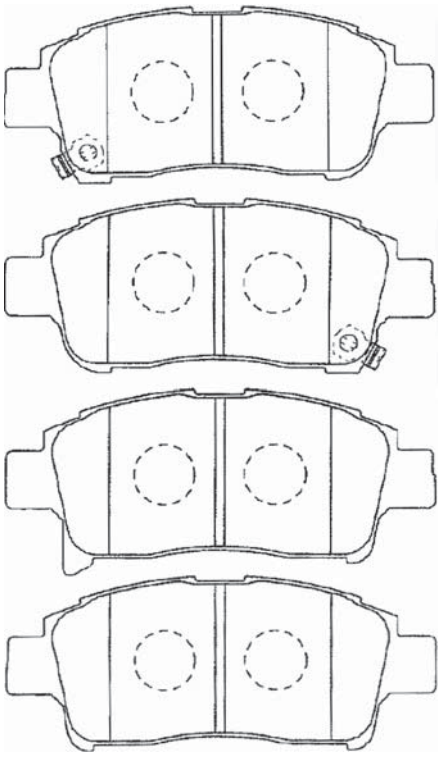

W : 112.5 H : 46.7 T : 16.5

SN686P

フロント	ファンカーゴ	NCP20,21,25	01.04～
	ランクス,アレックス	NZE121,124	01.04～

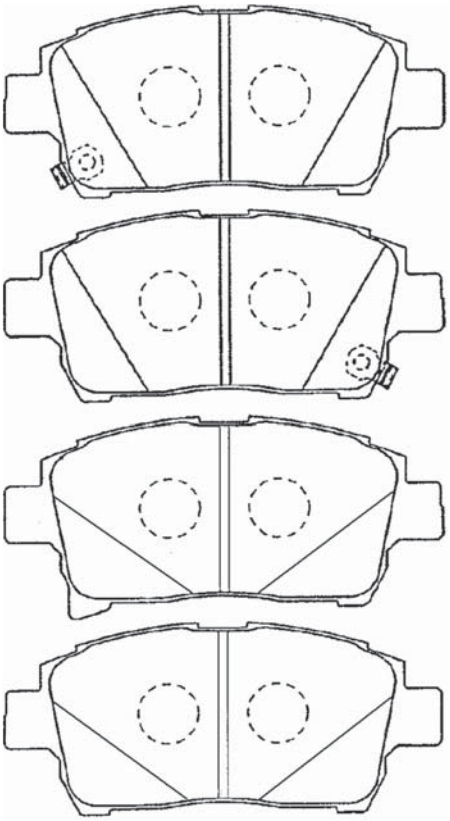

W : 116.5 H : 51.5 T : 16.5

SN687

フロント	ウイッシュ	ZNE10G,ANE10G	03.01～
	クラウン	GRS180,182	03.12～

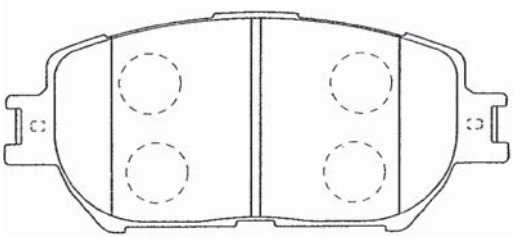

W : 131.5 H : 58.5 T : 17.5

SN692P

フロント	インプレッサ	GDA,GD9,GGA	00.08～
	レガシィ	BHE,BH9,BE5	02.01～

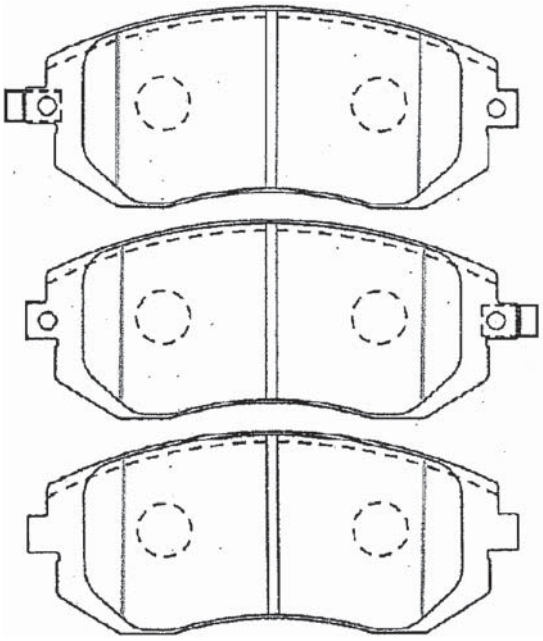

W : 137.0 H : 56.8 T : 16.5

SN693

フロント	R2	RC1,2	03.11～
	R1	RJ1,2	05.01～
	ステラ	R15	06.04～

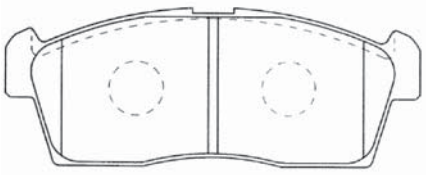

W : 108.5 H : 41.9 T : 14.0

SN694	ﾊｲｴｰｽ	KDH200K,200V	04.08～
ﾌﾛﾝﾄ	ﾚｼﾞｱｽｴｰｽ	TRH226K,229W	04.08～

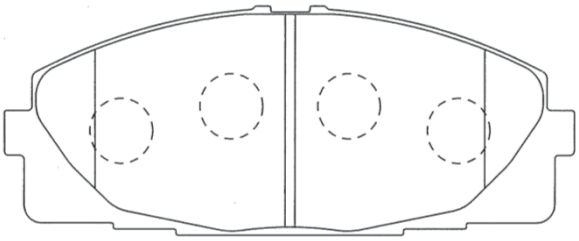

W : 145.5 H : 56.0 T : 15.5

SN695	ｴｽﾃｨﾏ	ACR5#,GSR5#	06.01～
ﾌﾛﾝﾄ	ｱﾙﾌｧｰﾄﾞ	ANH2#,GGH2#	08.05～

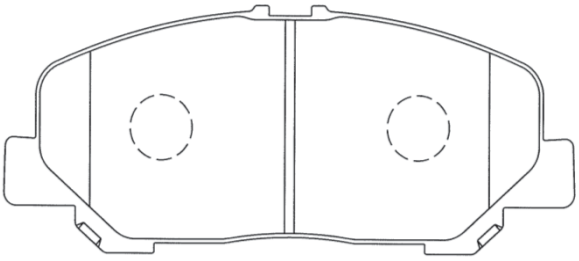

W : 147.7 H : 60.9 T : 18.0

SN696P	ｴｽﾃｨﾏ	ACR5#,GSR5#	06.01～
ﾘﾔ	ｱﾙﾌｧｰﾄﾞ	ANH2#,GGH2#	08.04～
	ｳﾞｪﾙﾌｧｲｱ	ANH2#,GGH2#	08.04～

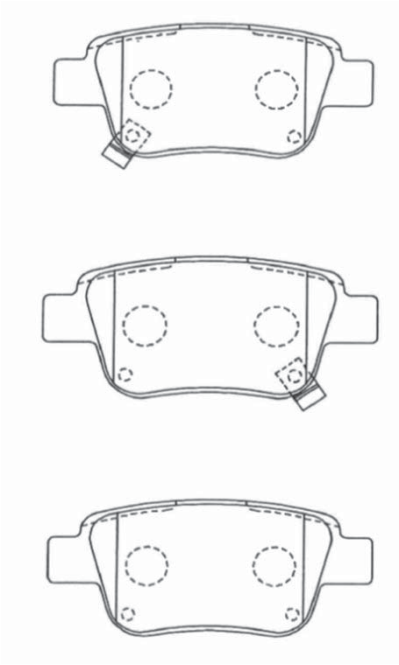

W : 101.8 H : 46.0 T : 15.0

ILLUSTRATION

SN732

	ﾃﾞﾘｶ	L036P,63P,69P	86.04～
ﾌﾛﾝﾄ			

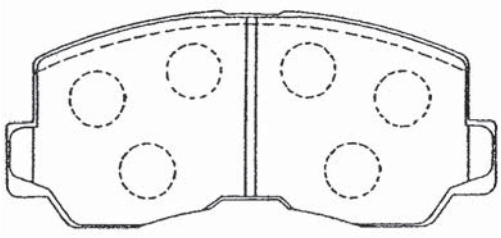

W : 127.6 H : 57.0 T : 15.5

SN742

	ｼｬﾚｰﾄﾞ	G200S,201,203	93.01～
ﾘﾔ	ﾐﾗ	L502S	94.08～

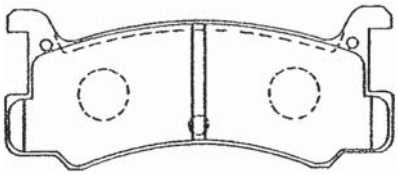

W : 101.6 H : 41.7 T : 12.0

SN745

	ﾐﾗｰｼﾞｭ,ﾗﾝｻｰ	C53A,63A	87.09～
ﾘﾔ	ｴｸﾘﾌﾟｽ	D27A	90.09～

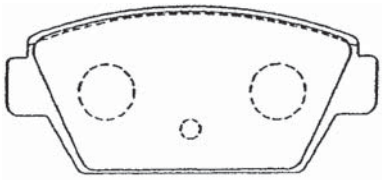

W : 98.3 H : 44.2 T : 14.0

SN746P

	ｼｰﾏ	FPY31,FPAY31	88.01～
ﾘﾔ	ｽｶｲﾗｲﾝ	HR32,HCR32	89.05～

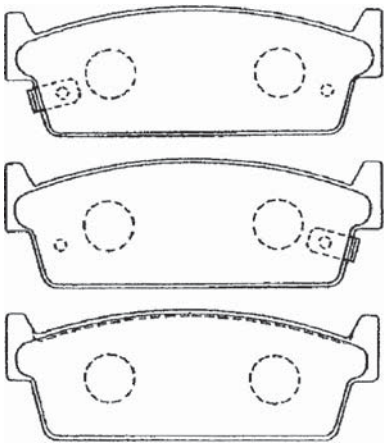

W : 98.8 H : 34.7 T : 15.3

SN756P

	ﾚｵｰﾈﾊﾞﾝ	AP2,3,9	84.06～
ﾌﾛﾝﾄ	ﾚｵｰﾈ	AA2,3	84.07～

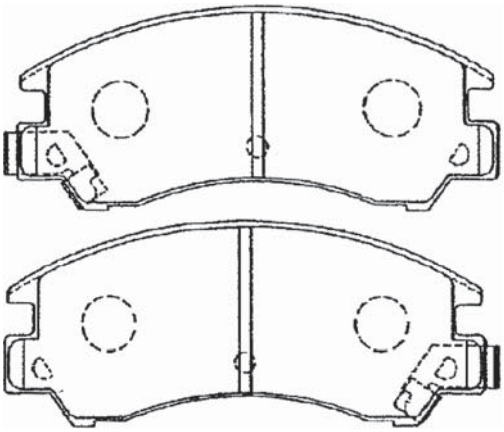

W : 127.2 H : 54.8 T : 17.0

SN758P タウンエースノア KM30G,YR20G 88.08～
フロント デリボーイ KXC10V,CXC10 88.08～

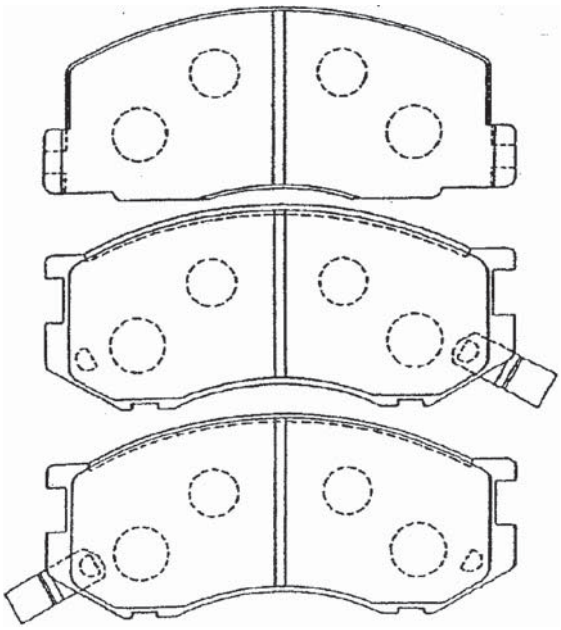

インナ **W : 128.2 H : 52.0 T : 15.5**
アウタ **W : 126.7 H : 55.0 T : 15.5**

SN760P シルビア KS13,PS13 88.05～
フロント マーチ EK10 88.08～

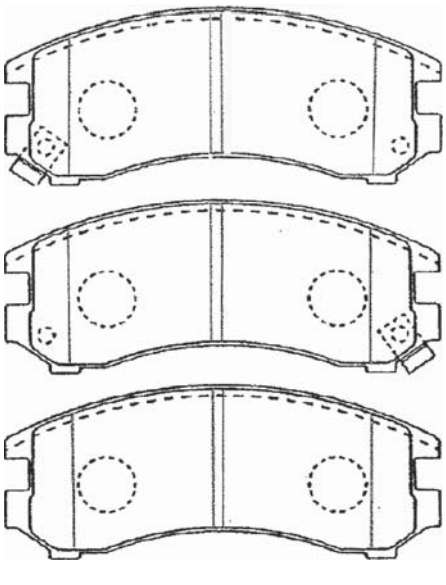

W : 114.8 H : 47.5 T : 16.0

SN764 クラウン GS130,JZS131 87.09～
リヤ スープラ GA70,JZA70 88.08～

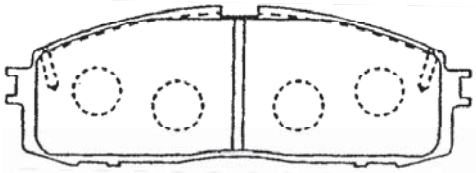

W : 125.3 H : 42.3 T : 14.5

SN765P アコード CA2,3,5 87.05～
フロント インテグラ DA5,7 89.04～

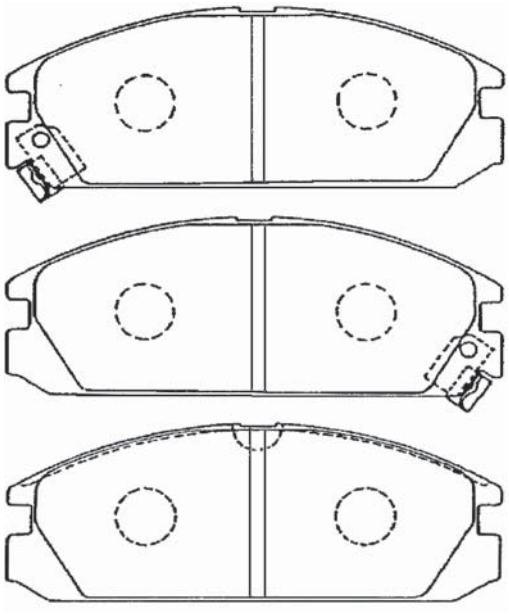

W : 127.8 H : 48.5 T : 15.0

ILLUSTRATION

SN766 レックス,コンビ KH3,4,KP3,4 90.03～
フロント

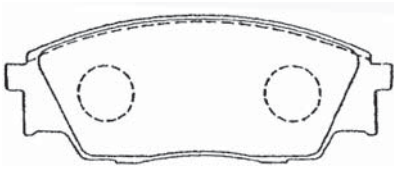

W : 103.0 H : 39.3 T : 13.8

SN771P カリーナ AT171,175 88.05～
リヤ セリカ ST182,183,185 89.09～

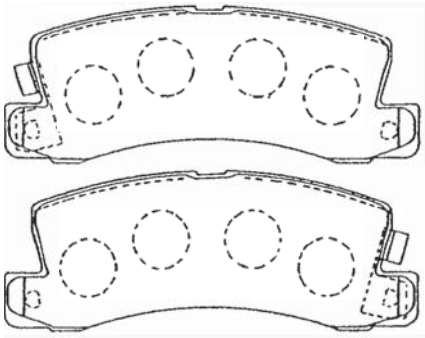

W : 107.6 H : 42.5 T : 15.0

SN773 ファミリア BG8Z,BJ5P 90.11～
リヤ ファミリアS-ワゴン BJ5W,8W,FW 98.05～

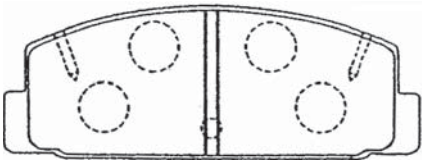

W : 107.8 H : 39.5 T : 13.0

SN775P ディアマンテ F11A,12A,13A 90.02～
リヤ ギャラン E54A,64A,74A 92.02～

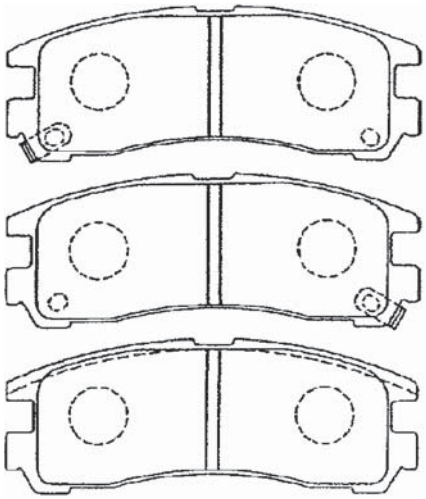

W : 107.8 H : 41.0 T : 15.5

SN776P パジェロ V14V,24V,34V 90.10～
フロント ストラーダ K34T 91.03～

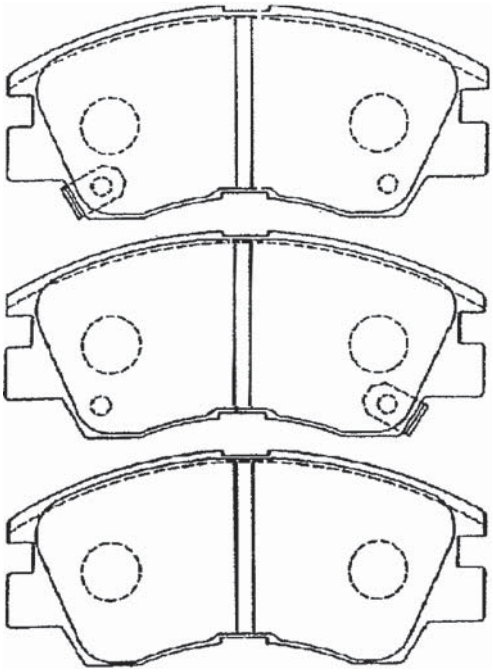

W : 127.9 H : 57.0 T : 17.0

SN783P アベニール VEW10,W10 90.05～
フロント バネット VAJC23,VVJC23 91.06～

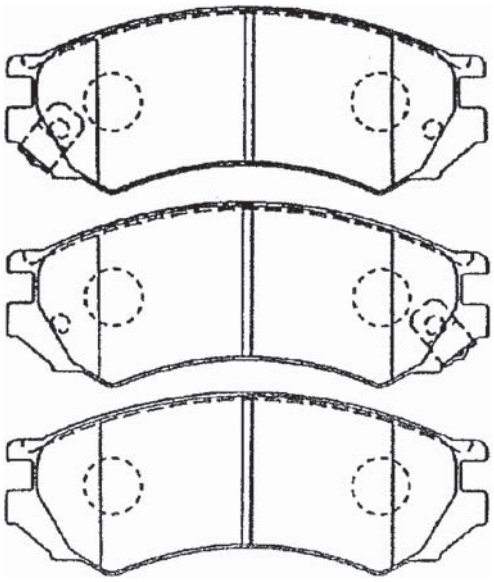

W : 127.8 H : 50.5 T : 16.0

SN784P カペラカーゴ GD8Y,GV6V,FV 87.07～
フロント ユーノス300 MA8P,8PE,EP 88.10～

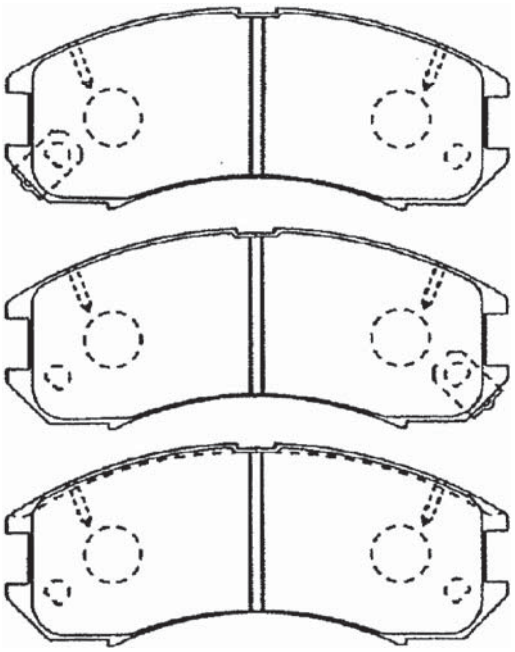

インナ **W : 129.8 H : 52.5 T : 16.0**
アウタ **W : 129.8 H : 52.5 T : 15.0**

SN789P テラノ WBYD21,LBYD21 87.10～
リヤ

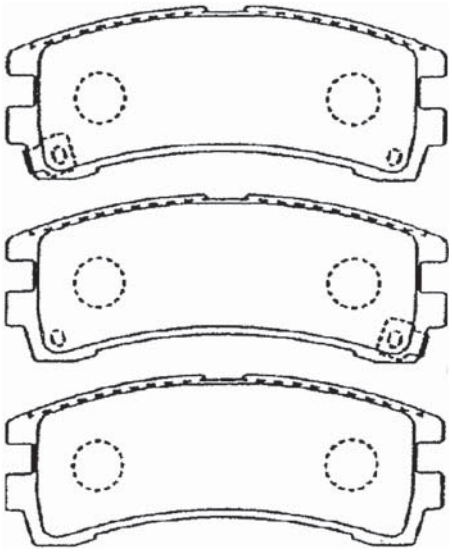

W : 114.8 H : 45.0 T : 16.0

SN791 サファリ VRY60,WRGY60 87.10～
リヤ

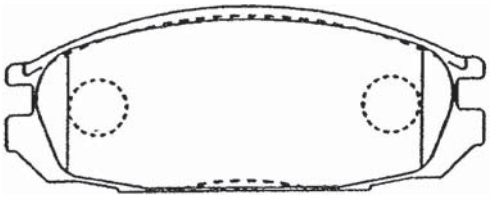

W : 127.8 H : 50.5 T : 18.8

SN792P パルサー FN14,FNN14 90.08～
リヤ ラシーン RFNB14 94.12～

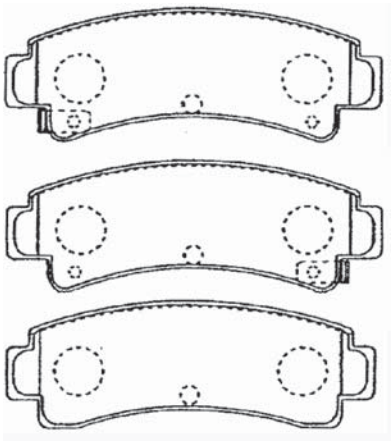

W : 98.8 H : 35.5 T : 16.0

SN794P レガシィ BC2,BCK,BG4,5 89.02～
フロント インプレッサ GC1,2,4,6,GF1,2 92.11～

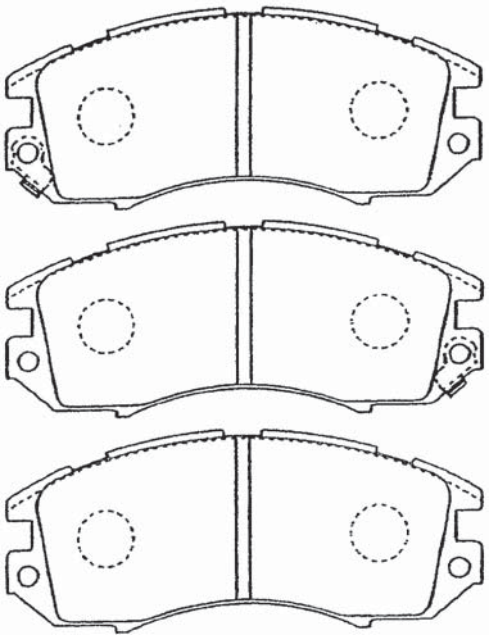

W : 127.8 H : 54.4 T : 17.0

ILLUSTRATION

SN796P レガシィ BC3,4,5,BD4,5 89.02～
リヤ インプレッサ GC1,2,4,6,8,GF3 92.11～

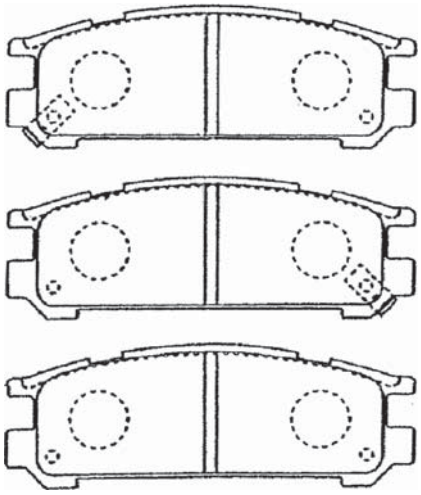

W : 107.8 H : 38.6 T : 15.0

SN798P ADバン,ワゴン WFY10,VSY10 90.10～
フロント ファミリア WEY10,VFY10 94.08～

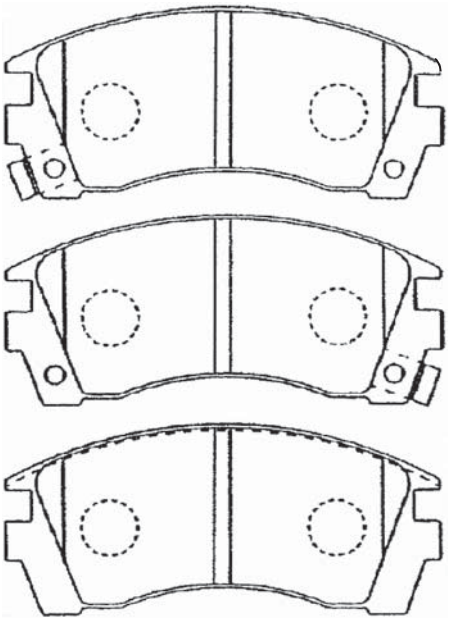

W : 114.8 H : 51.1 T : 15.5

SN797P スカイライン HCR32,ER33 89.05～
リヤ フェアレディZ GZ32,CZ32 89.07～

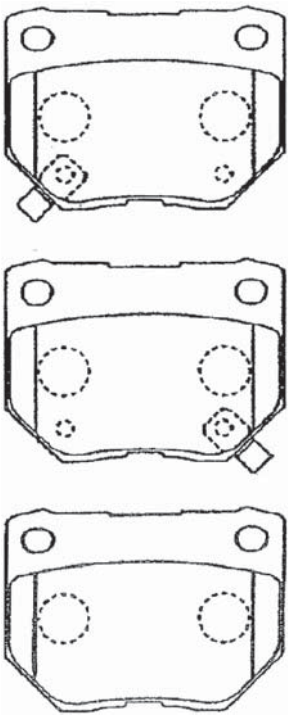

W : 73.3 H : 54.9 T : 16.0

SN799P デリカ PD4W,8W,PE8W 94.03～
フロント ミラージュ CJ4A 95.08～

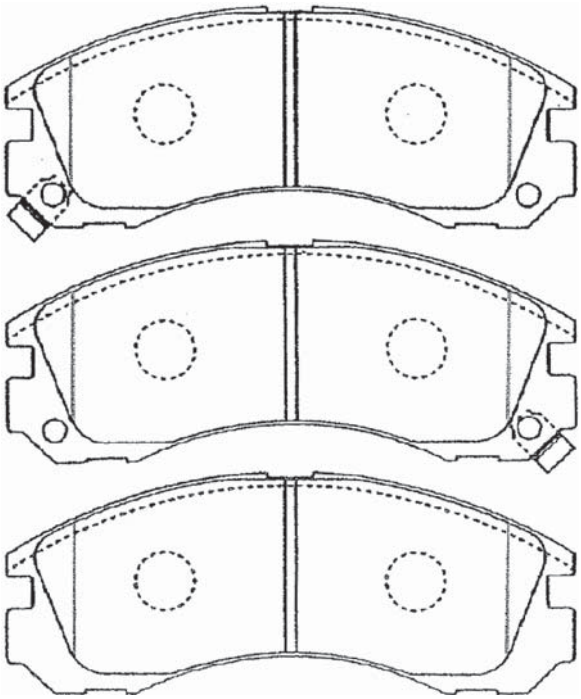

W : 149.8 H : 58.6 T : 15.6

SN801P シャリオ N33W,38W,48W 91.05～
フロント レグナム EA1W,4W,5W,7W 96.08～

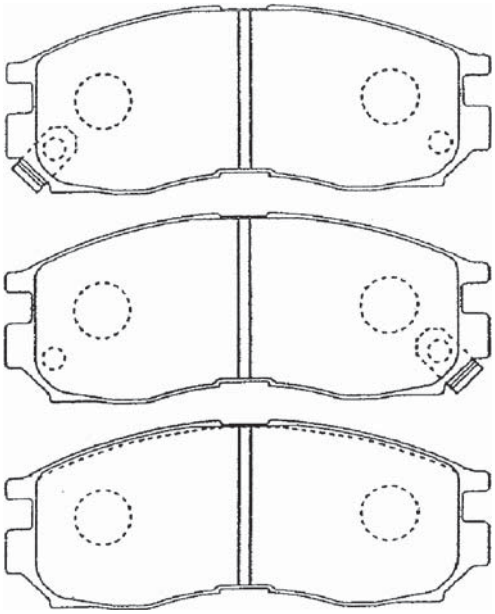

W : 127.8 H : 52.0 T : 16.0

SN804P グランディス N86W,96W 99.08～
リヤ プラウディア S32A,33A,43A 00.02～

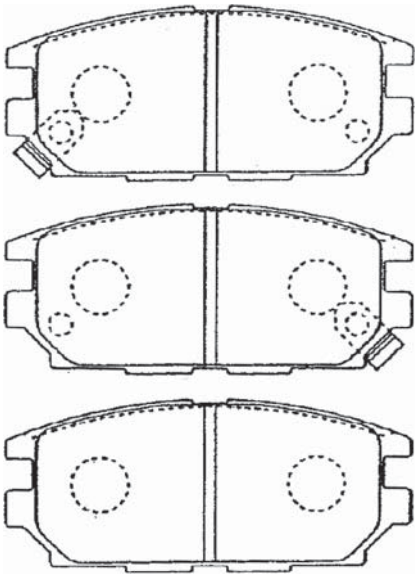

W : 107.9 H : 46.0 T : 15.4

SN803P サニー JB14 97.08～
フロント ルキノ,セリエ JB14,JN15 97.08～

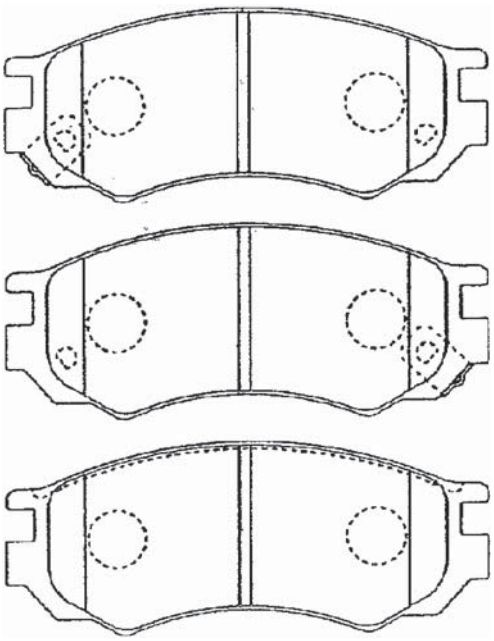

W : 127.8 H : 50.8 T : 15.0

SN806P パジェロ V24V,24C,24W 90.10～
リヤ スペースギア PD4W,8W,PE8W 90.10～

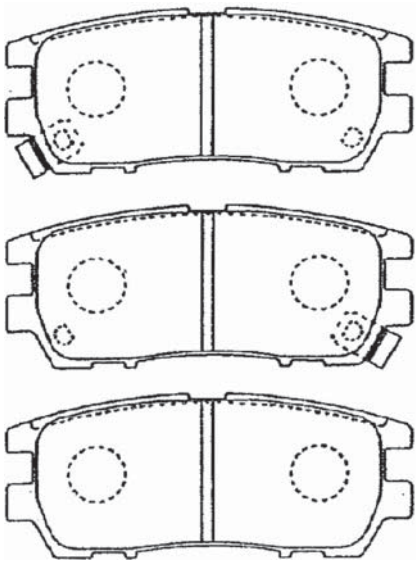

W : 107.9 H : 43.4 T : 14.0

ILLUSTRATION

SN811P スカイライン HR32,HCR32 90.04～
リヤ ステージア WHC34,WGC34 96.09～

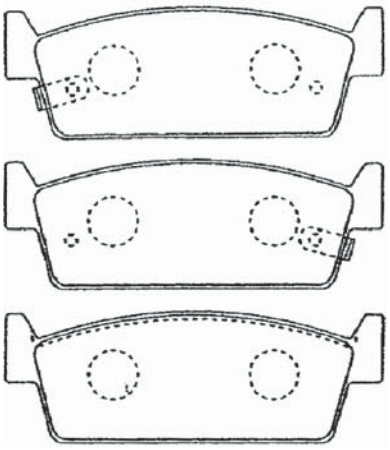

W : 98.9 H : 34.7 T : 15.0

SN812P シーマ FPY32,FHY33 93.09～
リヤ ステージア WGNC34 98.08～

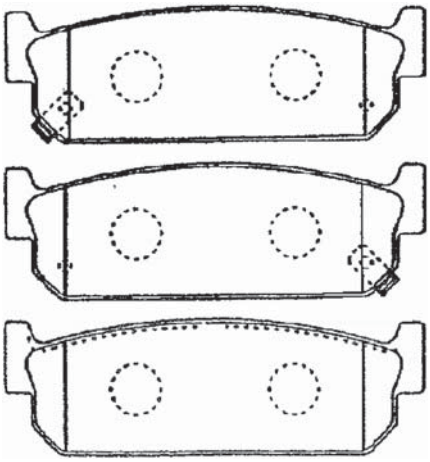

W : 108.6 H : 35.2 T : 15.0

SN813P アトラス,コンドル SW2H41,DW2H41 91.10～
フロント シビリアン BW40,BGW40 93.04～

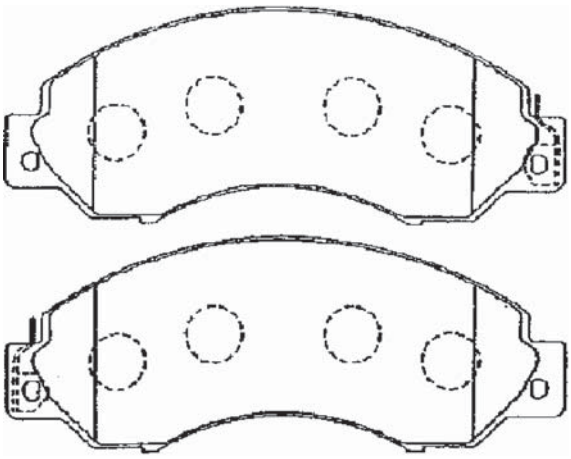

W : 177.5 H : 68.5 T : 20.0

SN814E キャンター FB308,511,FE300 91.04～
フロント FA510 97.06～

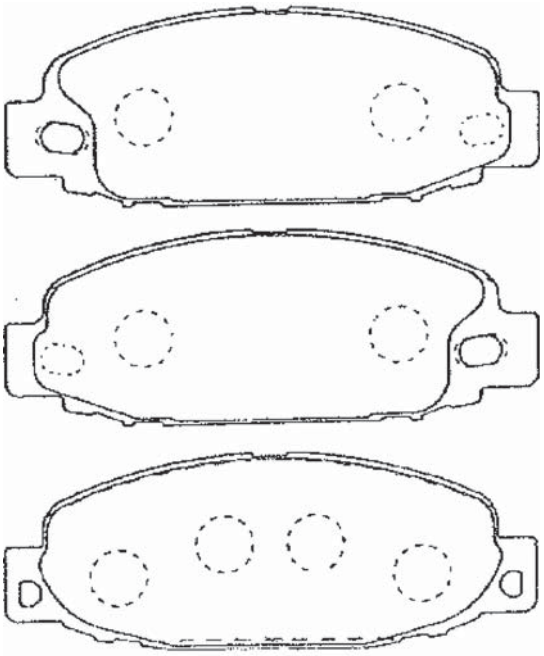

W : 140.2 H : 51.5 T : 18.0

SN814P キャンター FB300,308 85.09～
フロント FE300,320,301 85.09～

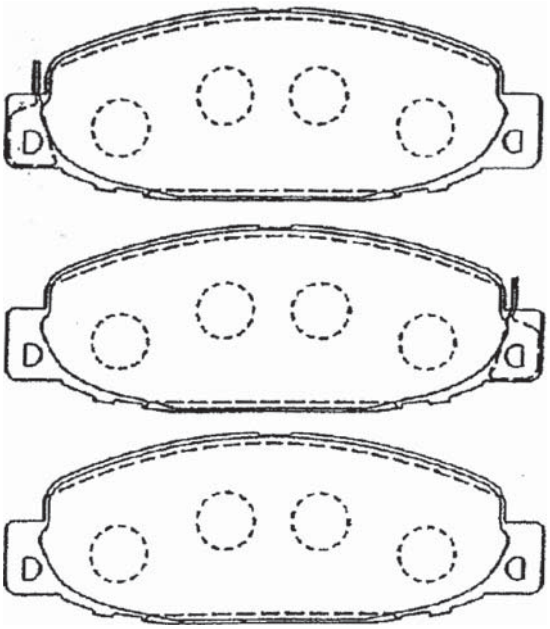

W : 140.2 H : 51.5 T : 18.0

SN815P タウンエース CR36V 88.08～
フロント タウンエースノア CR30G,37G 88.08～

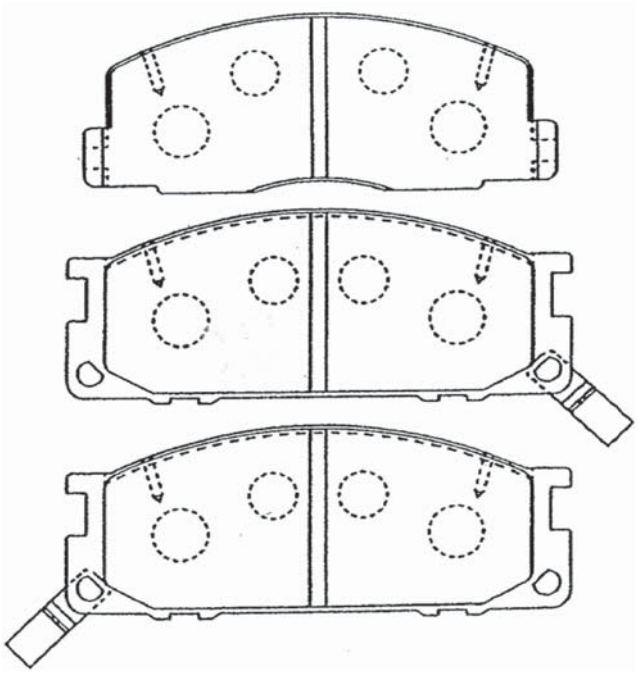

インナ **W : 128.3 H : 52.0 T : 15.5**
アウタ **W : 136.7 H : 55.0 T : 15.5**

SN817P アリスト JZS147 91.10～
リヤ クラウン JZS147,149 91.10～

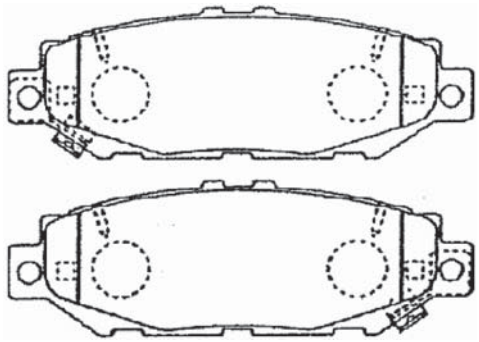

W : 122.0 H : 41.0 T : 15.5

SN818P ミラージュ,ランサー CA1A,2A,CB1A 91.08～
リヤ コルト Z27A,23A,27W 04.08～

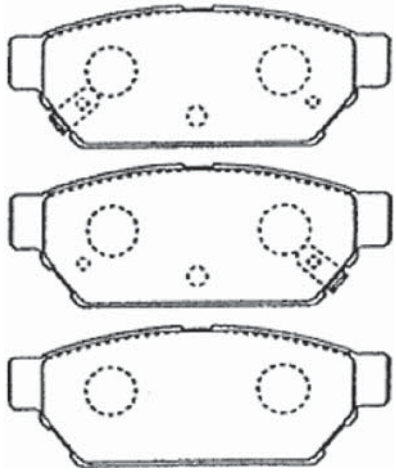

W : 98.8 H : 37.5 T : 14.5

SN820P エミーナ,ルシーダ CXR11G,TCR10G 90.10～
フロント ライト,タウンエース CM85 99.06～

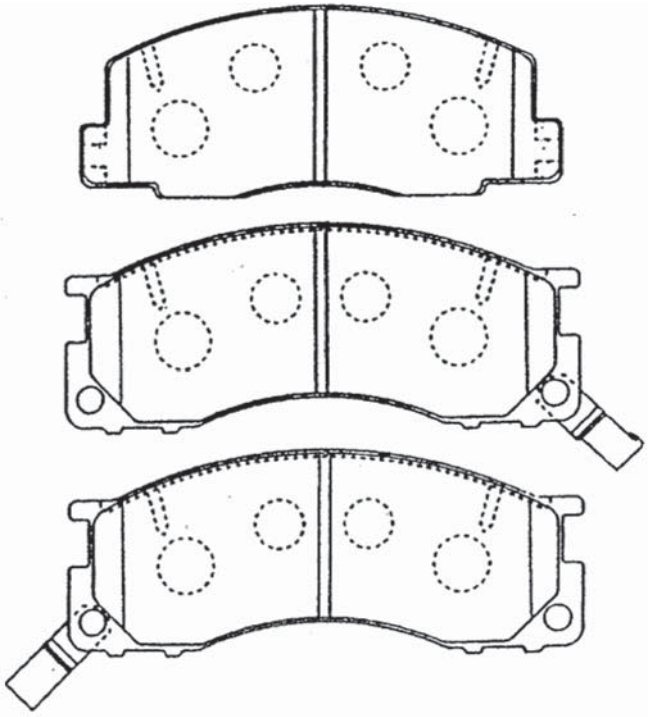

インナ **W : 128.3 H : 52.0 T : 15.5**
アウタ **W : 136.7 H : 55.0 T : 15.5**

ILLUSTRATION

SN821

フロント	ミラ	L200S,210S,500S	91.05～
	ムーブ	L600S,602S,610S	96.04～

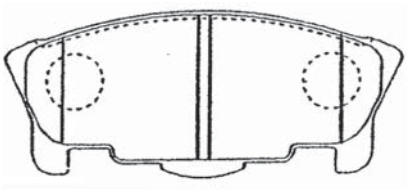

W : 104.6 H : 45.0 T : 13.5

SN823

フロント	ダイナ,トヨエース	YY51,52,61,201	87.08～
		LY201,211	95.05～

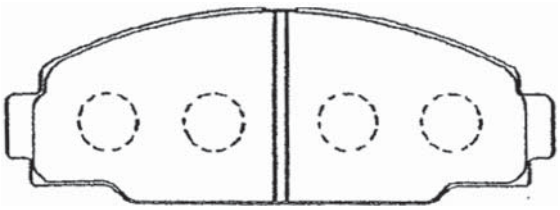

W : 144.3 H : 53.0 T : 15.5

SN825P

フロント	ライトエースノア	YM40G,CM40G	88.08～
	ライト,タウンエース	YM60,65,CM52,61	88.08～

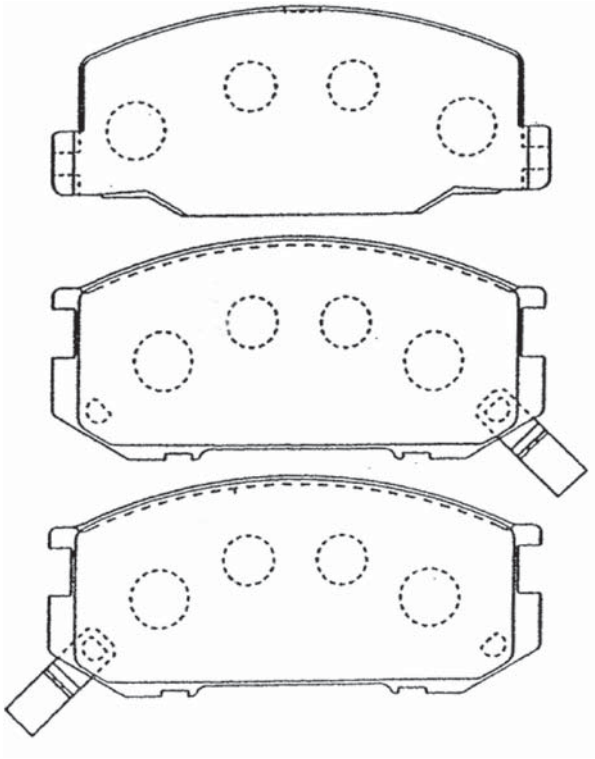

インナ W : 128.2 H : 55.0 T : 15.5
アウタ W : 126.7 H : 57.0 T : 15.5

SN826P

フロント	デルタ	CB31G	94.10～
	ライト,タウンエース	CM65	96.11～

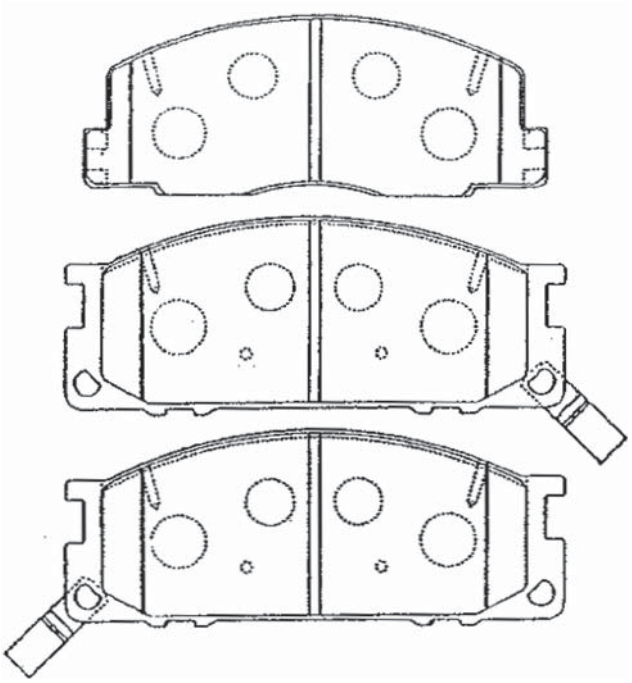

インナ W : 128.4 H : 52.0 T : 15.5
アウタ W : 136.7 H : 55.0 T : 15.5

SN828P ﾋﾞｯｸﾞﾎｰﾝ UBS25,26,69,73 91.12～
ﾌﾛﾝﾄ ﾋﾞｰｸﾛｽ UGS25 97.05～

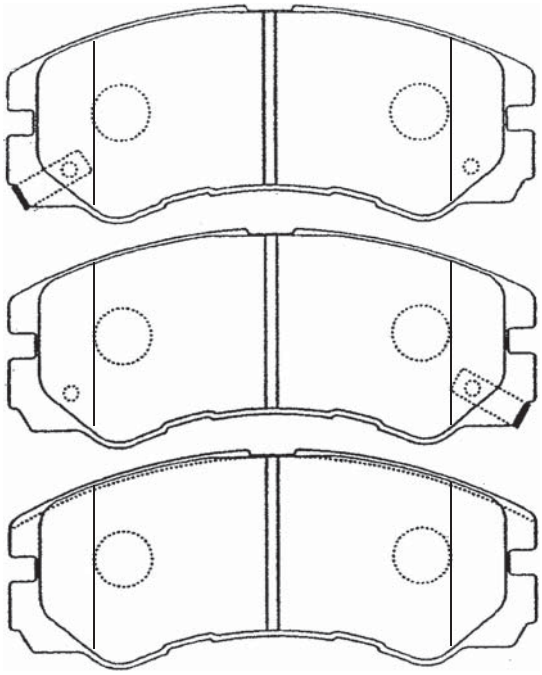

W : 137.8 H : 58.7 T : 16.5

SN829P ﾋﾞｯｸﾞﾎｰﾝ UBS25,26,69,73 91.12～
ﾘﾔ ﾋﾞｰｸﾛｽ UGS25 97.05～

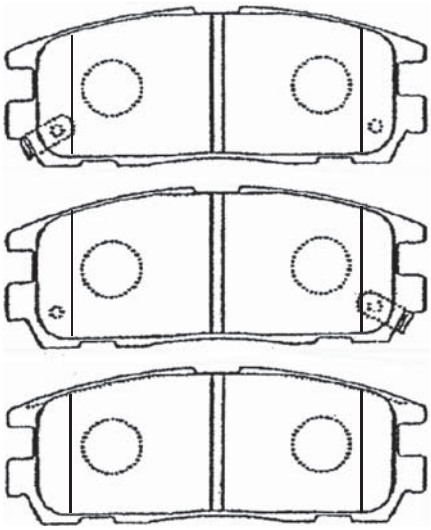

W : 109.6 H :42.5 T : 16.0

SN831 ｻﾆｰﾄﾗｯｸ B122,GB122 89.10～
ﾌﾛﾝﾄ

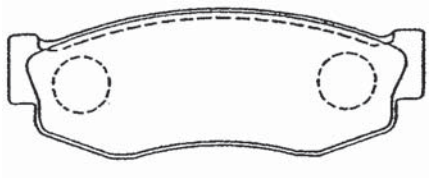

W : 108.6 H : 40.0 T : 16.0

ILLUSTRATION

SN832P エスティマ TCR10W,20W 93.02～
フロント エミーナ,ルシーダ CXR10G,20G 93.08～

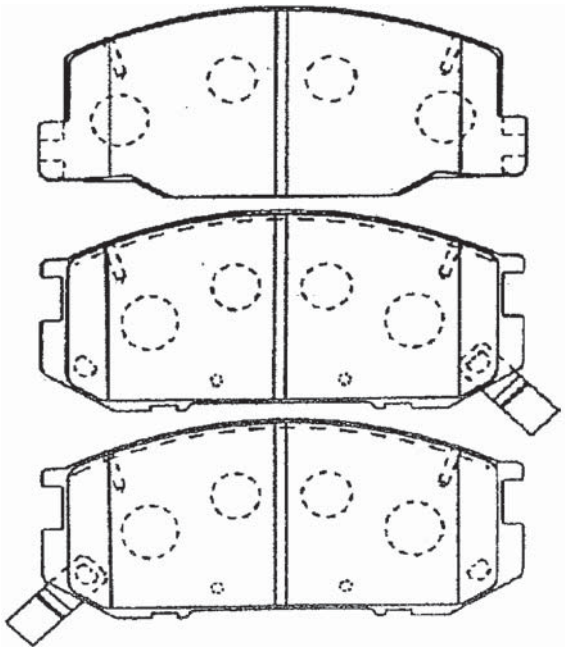

インナ **W : 128.2 H : 55.0 T : 15.5**
アウタ **W : 126.7 H : 57.0 T : 15.5**

SN833P エスティマ TCR10W,20W 92.09～
フロント エミーナ,ルシーダ CXR10G,20G 93.08～

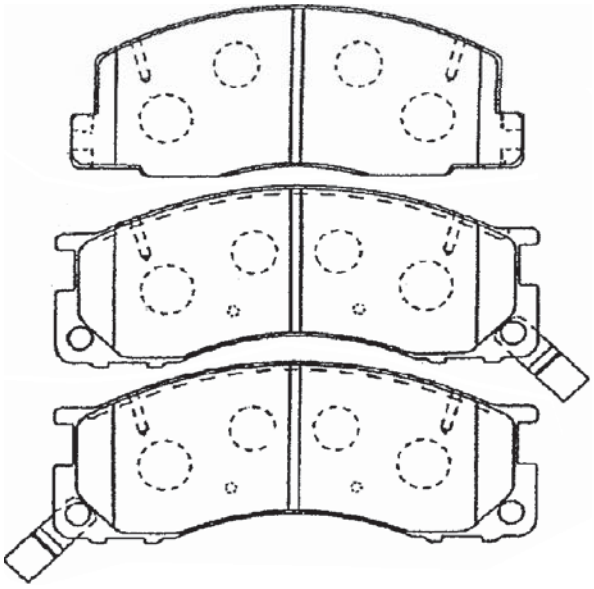

インナ **W : 128.4 H : 52.0 T : 15.5**
アウタ **W : 136.7 H : 55.0 T : 15.5**

SN835 シャレード G200S,203S,213S 93.01～
フロント G201S 93.07～

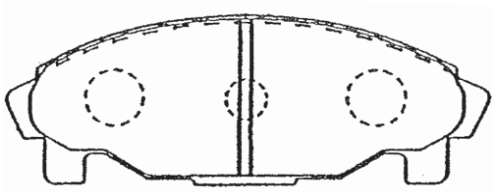

W : 127.6 H : 45.3 T : 15.0

SN835P パイザー G303G,313G 96.08～
フロント G301G,311G 97.09～

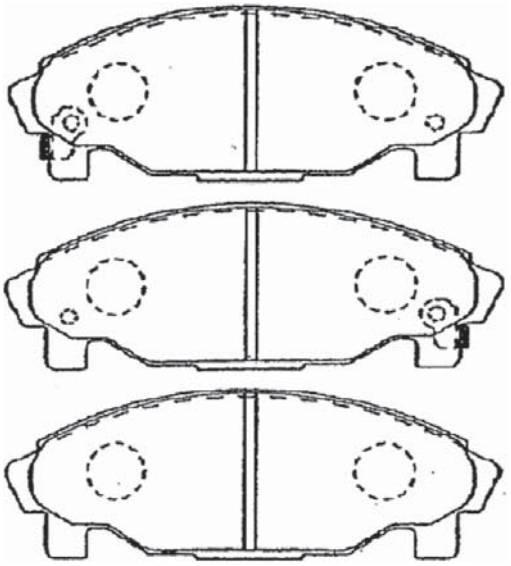

W : 125.8 H : 45.3 T : 15.0

SN836P アトラス,コンドル AKR66E,BKR66E 95.05～
フロント AKR69E,BKR69E 95.05～

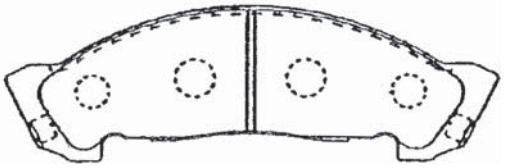

W : 191.2 H : 62.2 T : 21.0

SN837P コロナEXiV ST202,203,205 95.08～
リヤ セリカ ST202,202C,203 95.08～

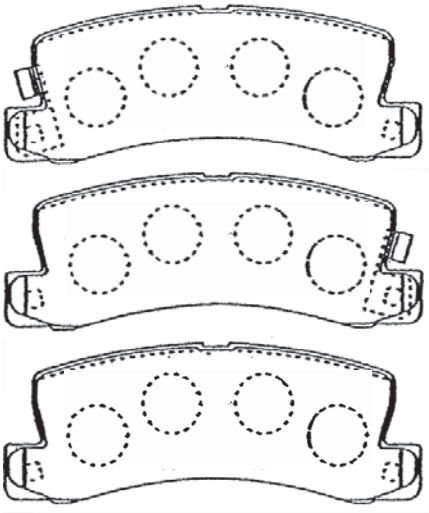

W : 107.6 H : 42.5 T : 15.0

SN839P サファリ WYY60,VRGY60 94.10～
リヤ WRY60,WRGY60 94.10～

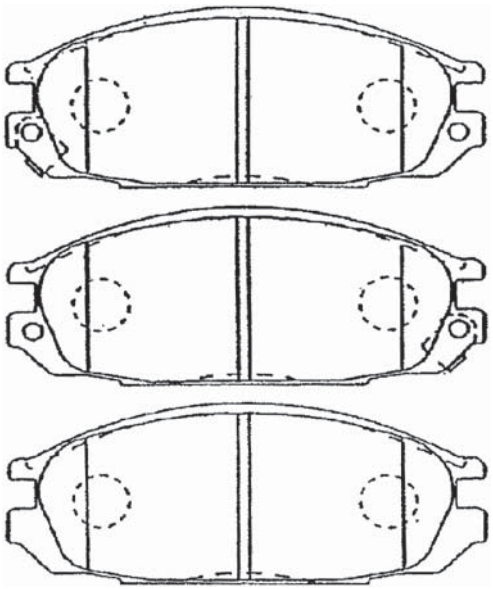

W : 127.8 H : 50.7 T : 19.0

SN840 デリカ P02T,13T,15T,25T 94.03～
フロント スペースギア PA4W,5W,PB5W 94.03～

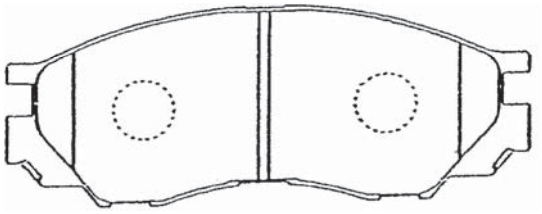

W : 137.7 H : 55.0 T : 15.6

SN841P エルフ NKR55E,55L 90.05～
フロント WHR55,VHR69K 93.12～

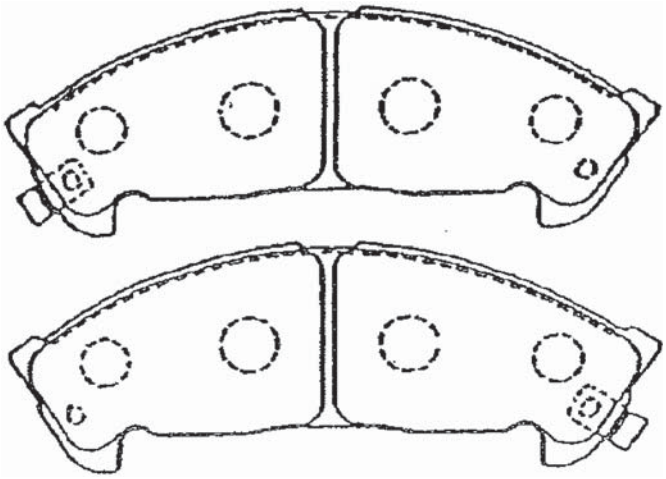

W : 177.3 H : 63.2 T : 18.8

SN842P リベロ CD5W 92.04～
リヤ

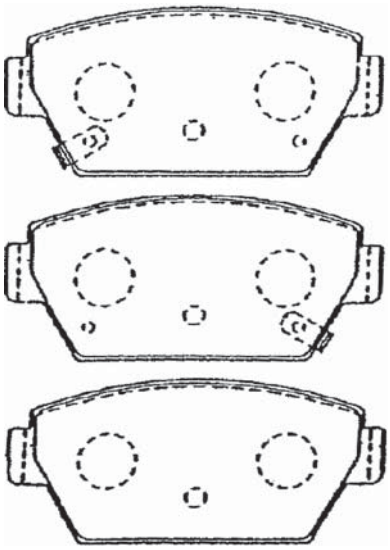

W : 96.2 H : 44.2 T : 14.5

SN843 ミニカ H36A (ダンガン) 93.08～
リヤ

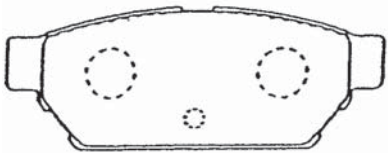

W : 98.8 H : 37.5 T : 14.5

SN844P レビン,セレス AE101,111 95.05～
リヤ スプリンター,カリブ AE111G 96.05～

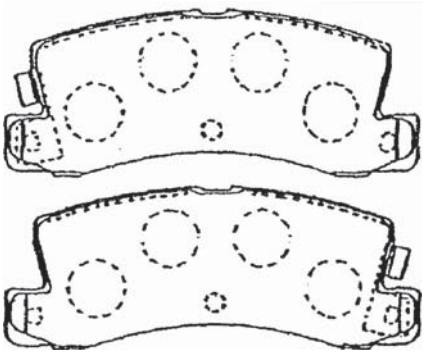

W : 107.6 H : 42.5 T : 15.0

SN846 ユーノス800 TA3A,3P,3Y,3Z 93.08～
フロント ミレーニア TAFP 98.06～

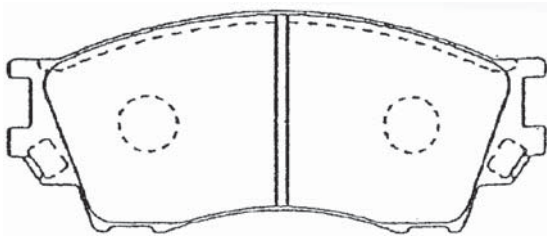

W : 142.0 H : 59.8 T : 15.0

ILLUSTRATION

SN847 ユーノス800 TA3A,3P,3Y,3Z 93.08～
リヤ ミレーニア TAFP 90.10～

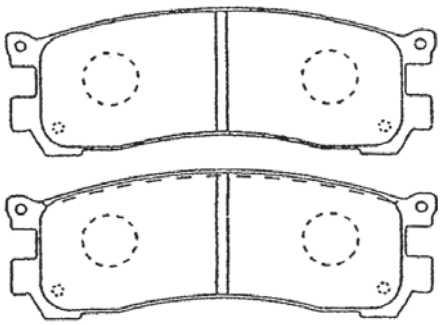

インナ W : 117.1 H : 42.5 T : 15.0
アウタ W : 117.1 H : 42.5 T : 14.0

SN848P カペラカーゴワゴン GVFR,GVER 92.07～
フロント テルスターワゴン GVERF,GVFRF 92.07～

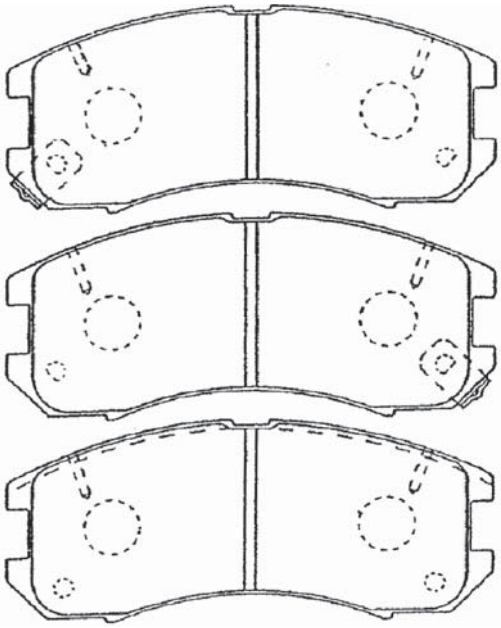

インナ W : 129.8 H : 55.8 T : 16.0
アウタ W : 129.8 H : 55.8 T : 15.0

SN849P エスティマ TCR10W,20W 96.08～
フロント ライト,タウンエースノア SR40G,50G 96.10～

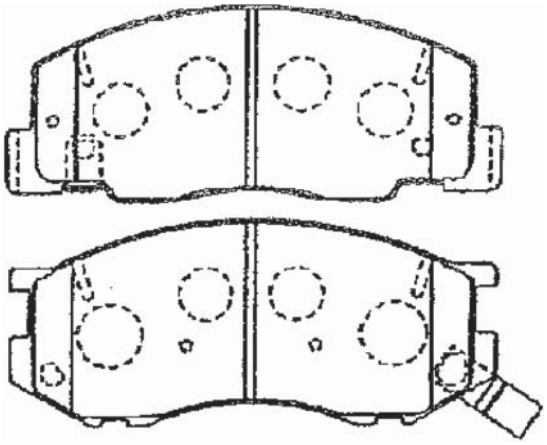

インナ W : 128.3 H : 52.0 T : 15.5
アウタ W : 126.8 H : 54.9 T : 15.5

SN850 カムリ,グラシア SXV25,25W 97.06～
フロント ナディア SXN10,10H 98.07～

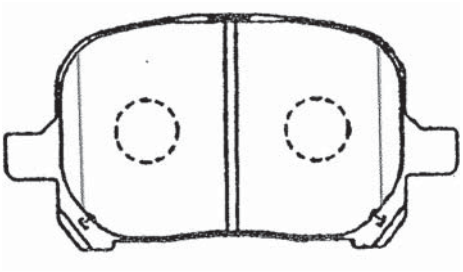

W : 116.7 H : 59.0 T : 17.0

SN851P ライト,タウンエースノア SR50G,CR50G 96.10～
フロント ライト,タウンエース CR51V,52V 96.11～

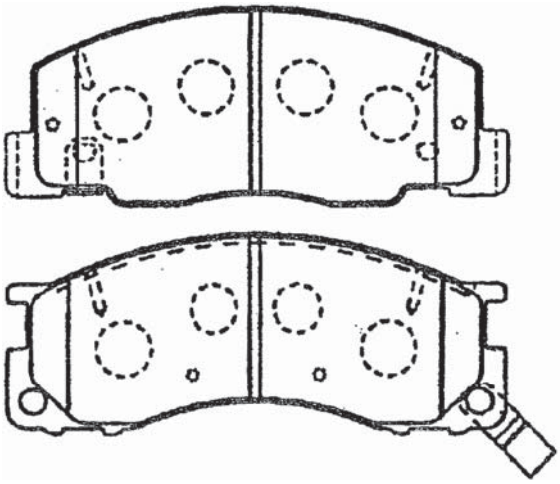

インナ W : 128.3 H : 52.0 T : 15.5
アウタ W : 136.7 H : 55.0 T : 15.5

SN852P アコード CD7,CE1 94.02～
フロント

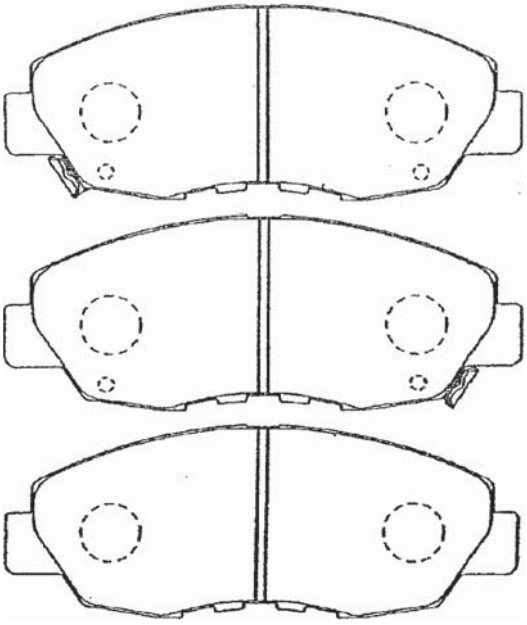

W : 137.8 H : 52.5 T : 18.5

SN853P アベニール,サリュー VEW10,VENW10 93.12～
フロント バネットセレナ KAJC23,VAJC23 98.01～

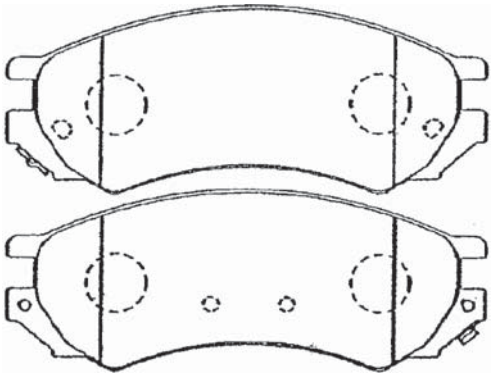

W : 127.8 H : 50.5 T : 16.0

SN854P アルテッツア SXE10,GXE10 98.10～
リヤ マークⅡ GX110,115 00.10～

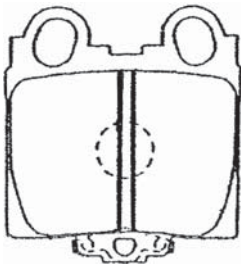

W : 57.2 H : 63.6 T : 15.5

SN855 レガシィ BD5,9,BE5,BG5 96.06～
フロント フォレスター SF5,9 97.02～

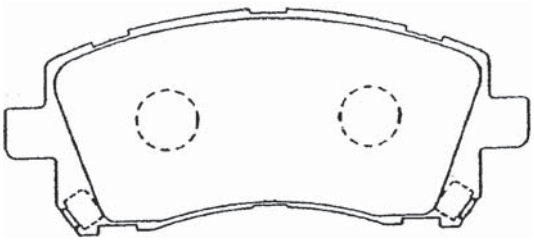

W : 137.8 H : 59.5 T : 17.0

SN856 レガシィ BD2,3,4,5,BG2,3 96.06～
フロント インプレッサ GC1,2,8,GF1,2,5 96.09～

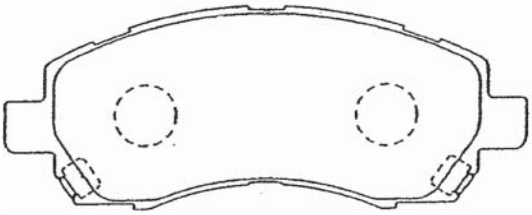

W : 137.8 H : 53.9 T : 17.0

SN858P エルフ NKR55,56,NPR57 88.06～
フロント

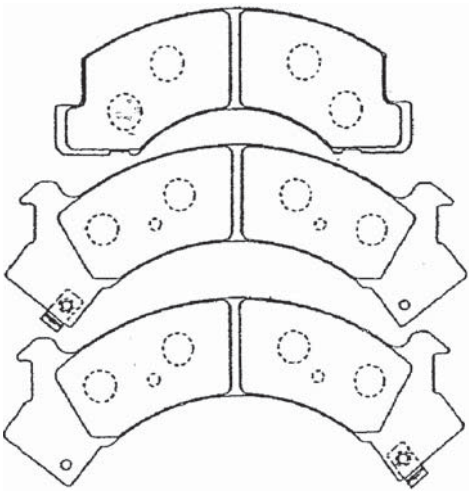

インナ W : 183.5 H : 69.8 T : 22.0
アウタ W : 238.0 H : 92.5 T : 22.0

SN859P テラノ,レグラス JRR50,JLR50 96.08～
フロント プレサージュ U30,NU30,VU30 98.06～

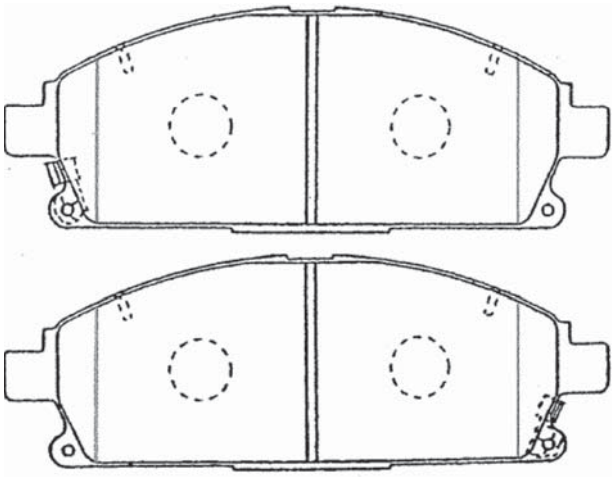

W : 158.9 H : 56.0 T : 16.5

SN860 ワゴンRワイド MA61S,MB61S 97.02～
フロント ワゴンR(+)プラス MA63S 99.05～

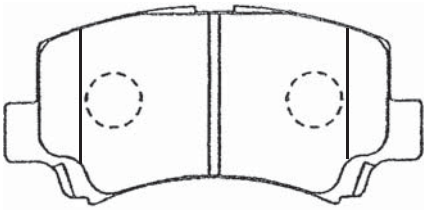

W : 106.4 H : 50.0 T : 15.0

ILLUSTRATION

SN861 クレセントワゴン GC41W 96.02～

リヤ

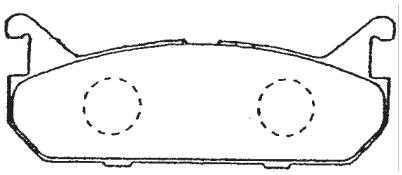

W : 102.0 H : 40.0 T : 12.0

SN865 タイタン WGFAT,WGLAT 89.04～

フロント WGEAT,WGFAT 89.05～

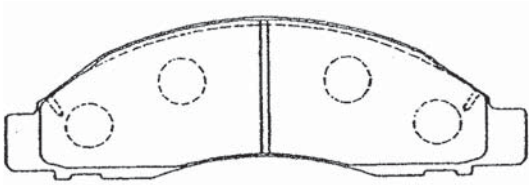

W : 202.7 H : 64.0 T : 18.0

SN866 フォレスター SF5,9 97.02～

リヤ インプレッサ GC8,GF8,GDA 98.09～

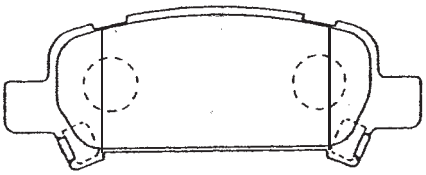

W : 108.4 H : 42.0 T : 14.0

SN867 シャリオグランディス N84W,94W,86W 97.08～

フロント RVR N61W,71W,73WG 97.09～

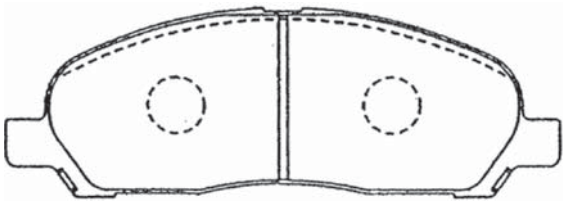

W : 156.9 H : 53.5 T : 16.0

SN869P ダイナ,トヨエース BU105,145,107 97.08～

フロント XZU362,362A 99.07～

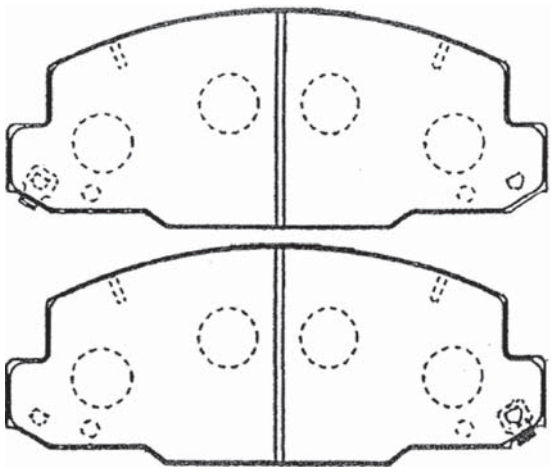

W : 166.4 H : 67.0 T : 20.0

SN870P CR-V RD1,2(AT車) 95.10～

フロント

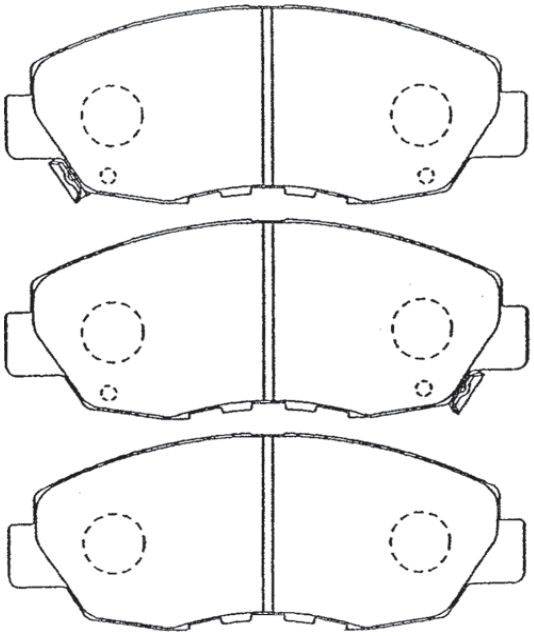

W : 137.8 H : 52.5 T : 17.0

SN871 デュエット M100A,110A 98.09～

フロント YRV M200G,211G 00.08～

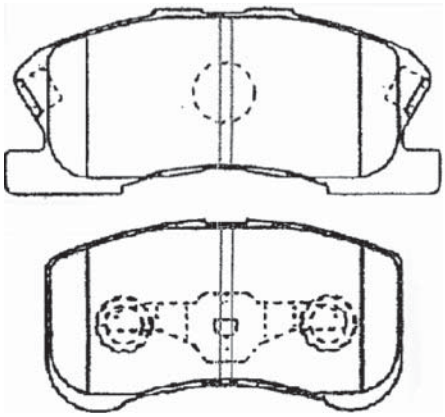

インナ W : 115.4 H : 49.7 T : 15.5

アウタ W : 95.0 H : 49.6 T : 15.5

SN875

ﾐﾆｶ,ﾄｯﾎﾟ	H41A,46A,47A	98.08～
eKﾜｺﾞﾝ	H81W	01.10～

ﾌﾛﾝﾄ

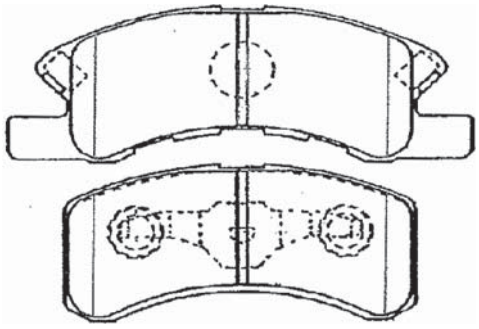

ｲﾝﾅ W : 122.0 H :44.3 T : 15.0
ｱｳﾀ W : 92.0 H : 44.3 T : 15.0

SN876

ﾐﾆｷｬﾌﾞﾌﾞﾗﾎﾞｰ	U61V,62V	98.11～
ﾐﾆｶ,ﾄｯﾎﾟ	H42V,47V	00.11～

ﾌﾛﾝﾄ

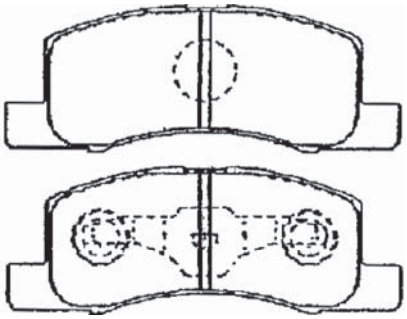

W : 103.4 H : 38.8 T : 15.0

SN877

ｴｽﾃｨﾏT/L	MCR30W,40W	99.12～
	ACR30W,40W	00.02～

ﾌﾛﾝﾄ

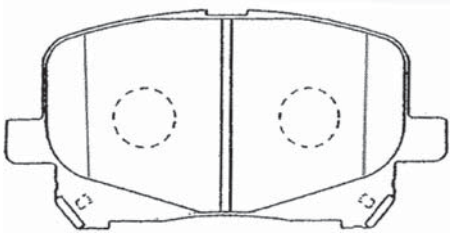

W : 116.8 H : 59.5 T : 17.0

SN879P

ﾀﾞｲﾅ,ﾄﾖｴｰｽ	BU306,306V,346	99.05～
ﾃﾞﾙﾀ	BU301J,346N	99.05～

ﾌﾛﾝﾄ

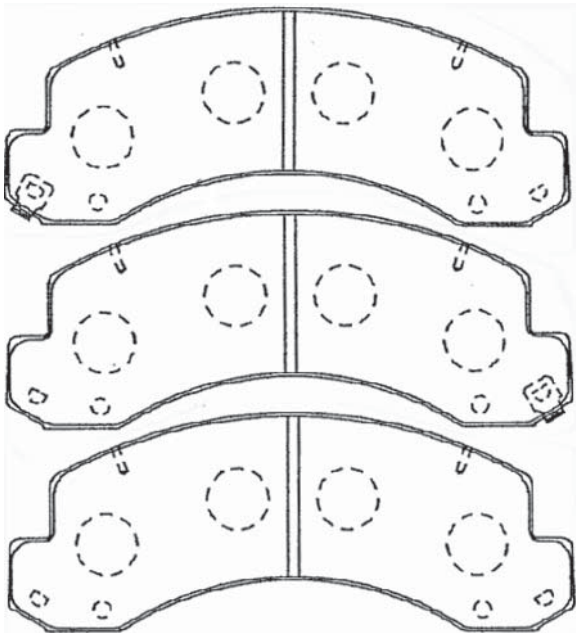

W : 166.3 H : 64.0 T : 20.0

SN880

ｵﾌﾟﾃｨ	L300S	96.04～
ﾑｰﾌﾞ	L600S,610S	96.04～

ﾌﾛﾝﾄ

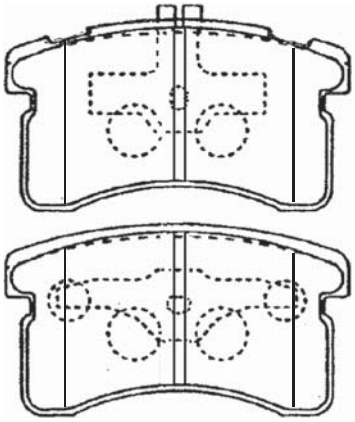

W : 88.4 H : 49.0 T : 13.5

ILLUSTRATION

SN881

フロント	シビリアン	BVW41,BHW41	99.02～
		BCW41,BJW41	99.02～

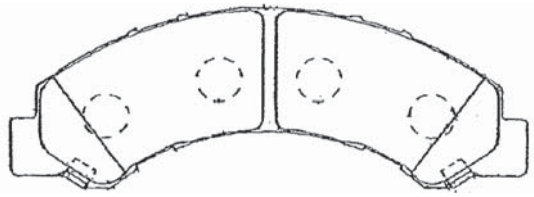

W : 206.4 H : 74.6 T : 21.0

SN882

フロント	EKワゴン	H82W	06.09～
	オッティ	H92W	06.10～

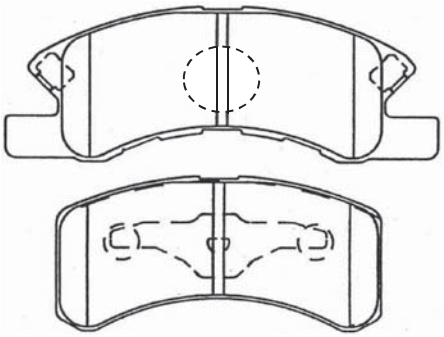

インナ W : 122.1 H : 44.3 T : 14.5
アウタ W : 92.0 H : 44.3 T : 14.5

SN883

リヤ	ファミリアS-ワゴン	BJFW (2WD)	99.06～

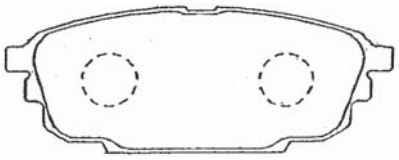

W : 100.7 H : 39.0 T : 13.0

SN884

フロント	クルーガーV	ACU20W,25W	00.11～
		MCU20W,25W	00.11～

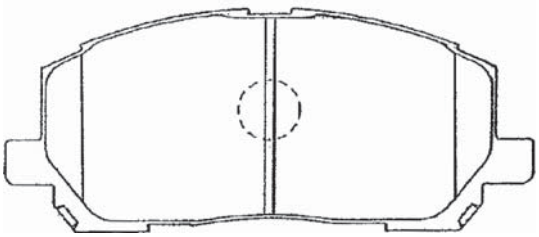

W : 138.9 H : 59.5 T : 18.7

SN885

リヤ	クルーガーV	ACU20W	00.11～
	ウィッシュ	ZNE10G,ANE10G	03.01～

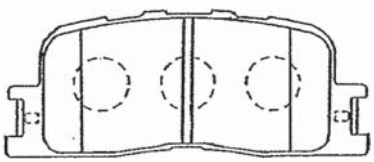

W : 93.0 H : 37.9 T : 16.0

SN886P ﾐｭｰ,ｳｨｻﾞｰﾄﾞ UES73,UER25 98.03～
ﾌﾛﾝﾄ

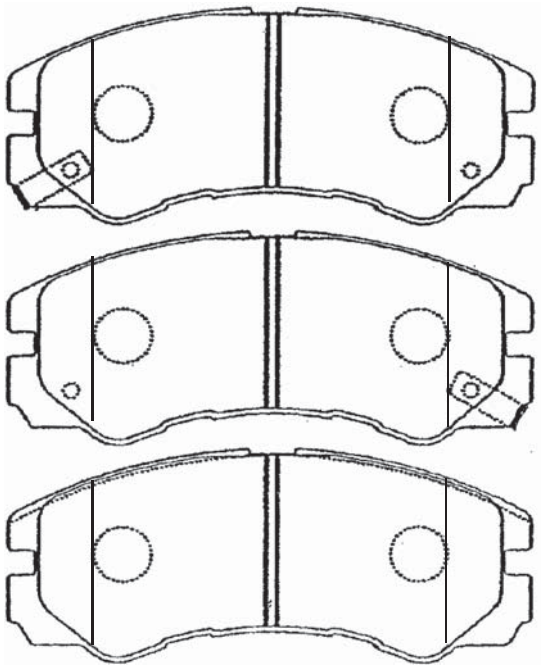

W : 137.8 H : 58.7 T : 15.5

SN887P ﾐｭｰ,ｳｨｻﾞｰﾄﾞ UES73,UER25 98.03～
ﾘﾔ

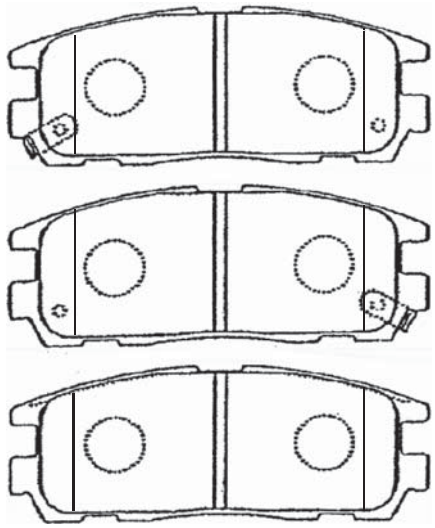

W : 109.6 H : 42.5 T : 14.0

SN888 ｴﾙﾌ NHR69 97.04～
ﾌﾛﾝﾄ

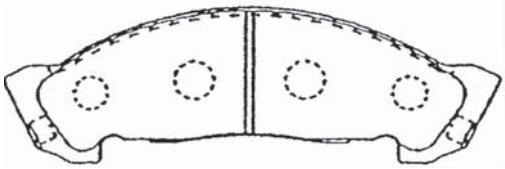

W : 192.6 H : 62.2 T : 19.0

SN889 ｼｬﾘｵｸﾞﾗﾝﾃﾞｨｽ NA4W,84W,94W 00.04～
ﾌﾛﾝﾄ ﾃﾞｨｵﾝ CR5W 02.05～

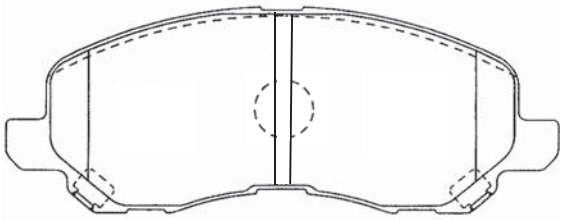

W : 145.0 H : 54.5 T : 15.8

SN890 ｲﾌﾟｻﾑ ACM21W,26W 01.05～
ﾌﾛﾝﾄ ｳﾞｫﾙﾂ ZZE136,138 02.05～

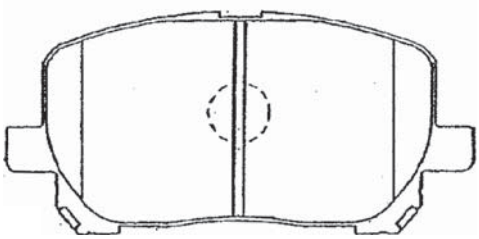

W : 123.0 H : 59.5 T : 17.0

SN891P ｽｶｲﾗｲﾝ V35,HV35,NV35 01.06～
ﾘﾔ ｴﾙｸﾞﾗﾝﾄﾞ E51,NE51 02.05～

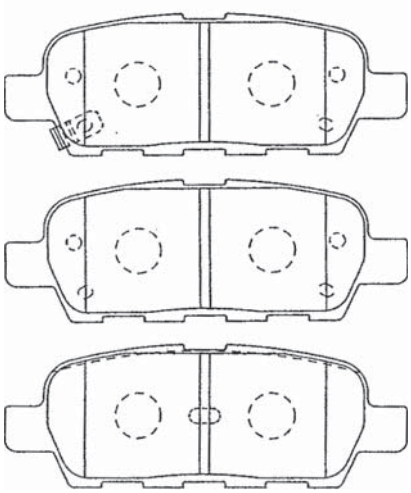

W : 105.4 H : 38.0 T : 14.5

SN892 ｳｲﾝﾀﾞﾑ MCV30 01.07～
ﾌﾛﾝﾄ ｱﾙﾌｧｰﾄﾞ ANH10W,15W 02.05～
MNH10W,15W 02.05～

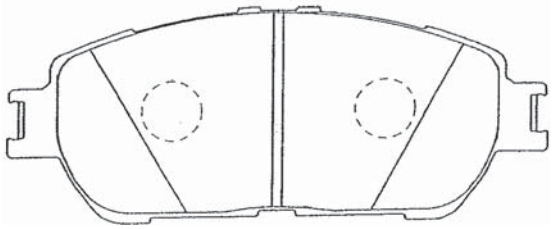

W : 143.5 H : 58.5 T : 16.0

ILLUSTRATION

SN893 ハリアー ACU10W 01.08～
フロント

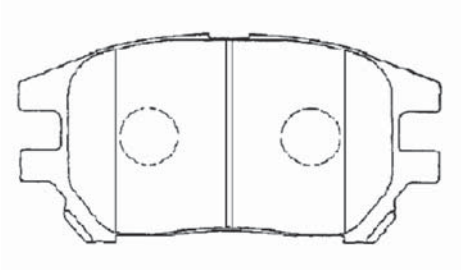

W : 114.6 H : 59.5 T : 16.9

SN895 ランサーワゴン CS5W 01.05～
リヤ エアトレック CU2W,4W,5W 02.05～

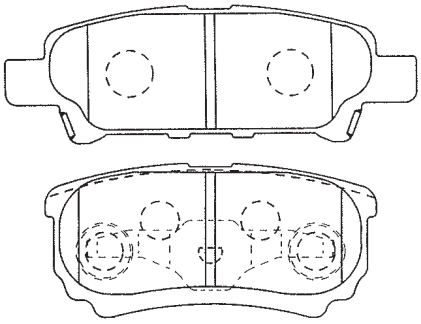

インナ **W : 105.9 H : 35.7 T : 15.5**
アウタ **W : 86.0 H : 40.0 T : 15.5**

SN896 エルフ NKR66,69,71 99.04～
フロント タイタン WGSTA,WGEAT 99.04～

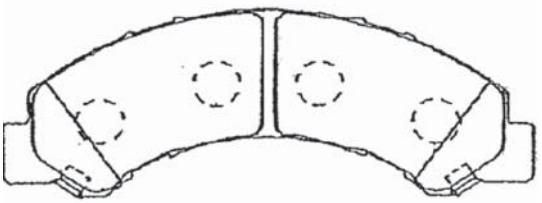

W : 206.4 H : 74.6 T : 20.0

SN897P ライトエース KM80,85 99.06～
フロント タウンエース CM80,85 99.06～

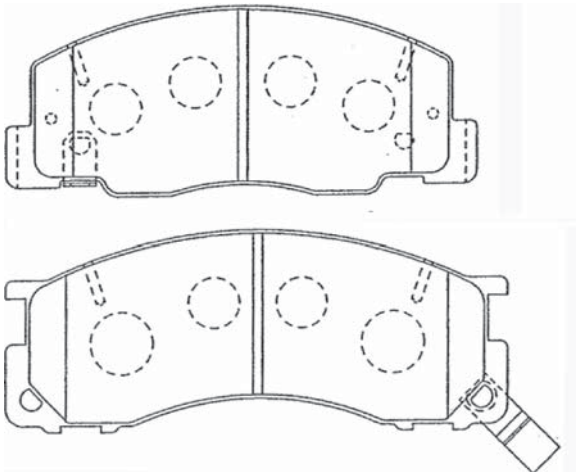

インナ **W : 128.3 H : 54.9 T : 15.5**
アウタ **W : 136.7 H : 55.0 T : 15.5**

SN898P マーチ K12,AK12,BK12 02.02～
フロント ティーダ,ラティオ C11,SC11,NC11 04.10～

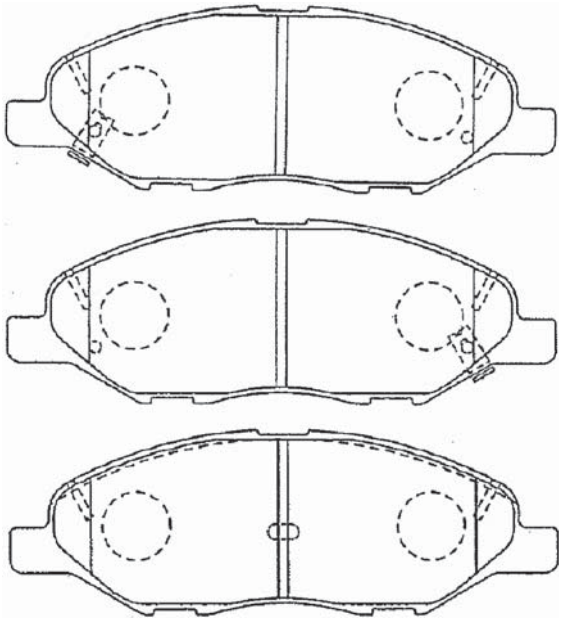

W : 144.2 H : 49.1 T : 14.5

SN899P エルグランド E51 02.05～
フロント

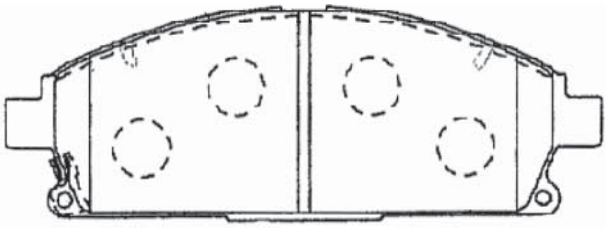

1枚

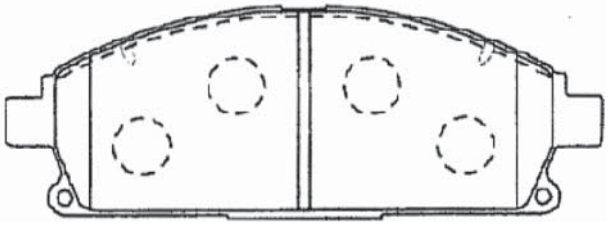

3枚

W : 158.9 H : 56.0 T : 15.0

SN900P キャラバン VPE25,CWGE25 01.04〜
フロント コモ E25 01.05〜

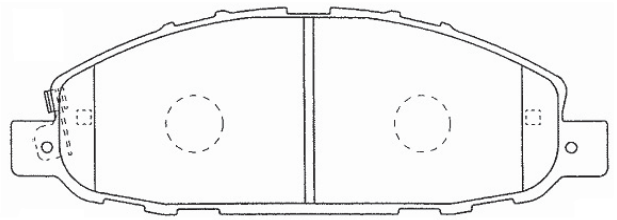

1枚

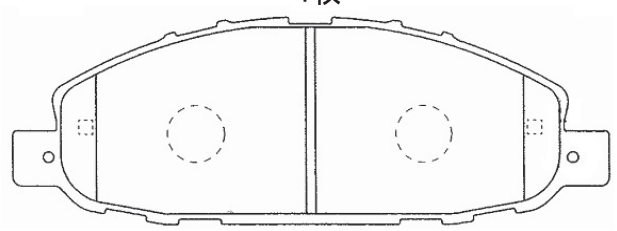

1枚

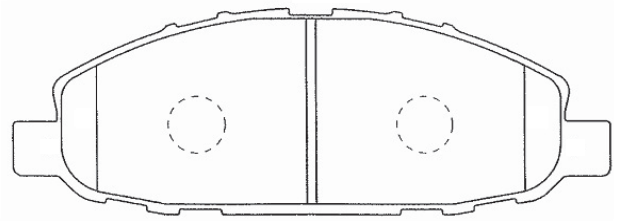

2枚

W : 168.6 H : 58.5 T : 17.0

SN901 デミオ DY3W,3R,5W,5R 02.08〜
フロント ベリーサ DC5R,5W 04.06〜

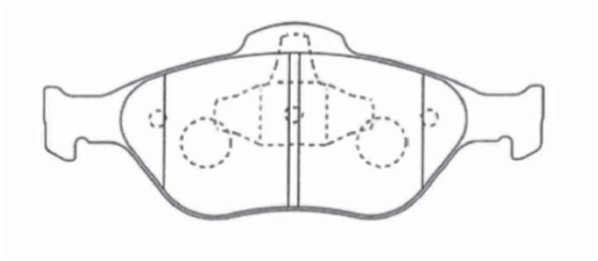

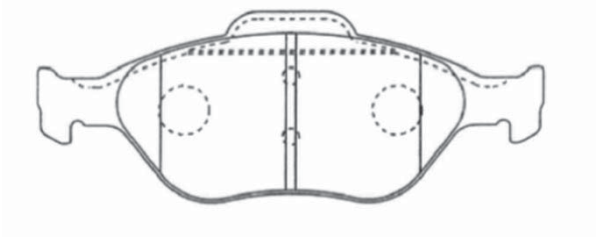

インナ W : 150.2 H : 61.5 T : 18.3
アウタ W : 151.4 H : 58.5 T : 18.3

SN902P スパーキー S221,231 02.06〜
フロント

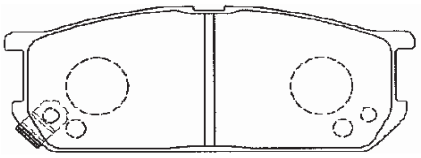

1枚

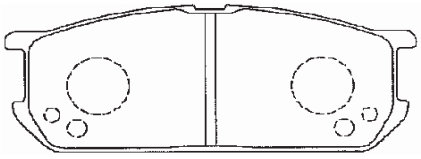

3枚

W : 106.1 H : 41.5 T : 14.0

SN903P CR-V RD4,5(ABS無) 1.09〜
フロント

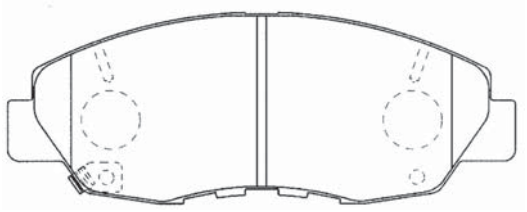

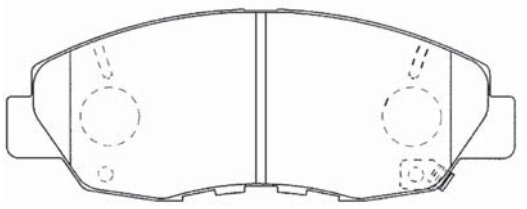

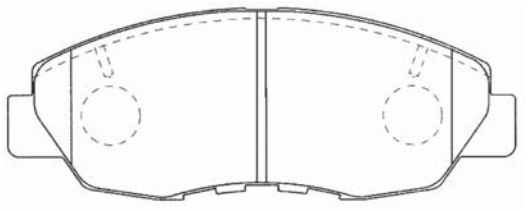

W : 137.8 H : 52.5 T : 17.0

SN904 タイタン LPR81,LPS81 04.07〜
フロント

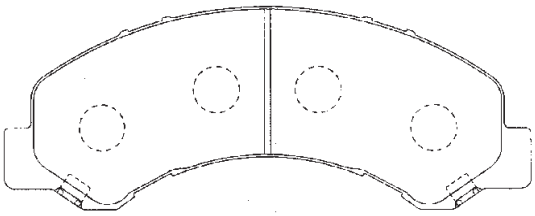

W : 206.5 H : 79.7 T : 20.0

ILLUSTRATION

SN905P サファリ WFGY61 02.11～

フロント

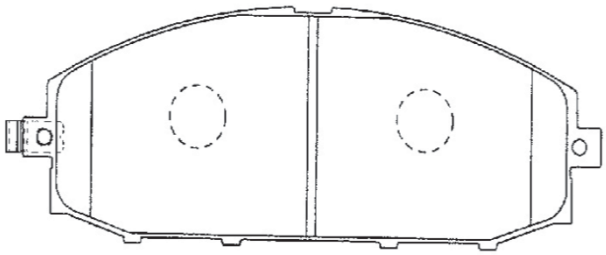

1枚

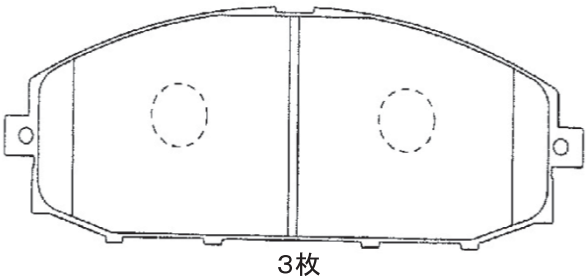

3枚

W : 166.0 H : 61.0 T : 17.0

SN907 ハリアー ACU30W,35W 03.02～

フロント MCU30W,31W 03.02～

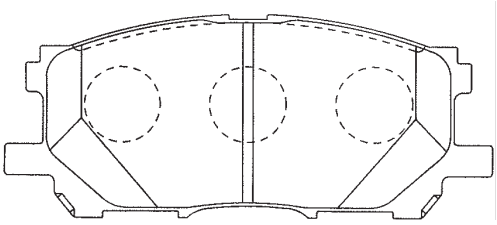

W : 140.8 H : 59.4 T : 17.0

SN908 ハリアー ACU30W,35W 03.02～

リヤ MCU30W,31W 03.02～

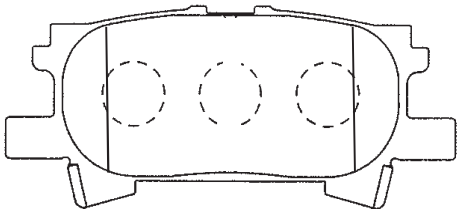

W : 101.8 H : 43.9 T : 15.5

SN909 エスティマ T/L ACR30W,40W 03.04～

フロント MCR30W,40W 03.04～

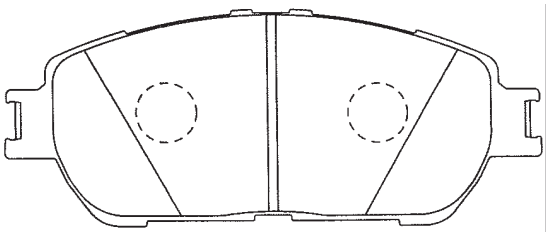

W : 143.5 H : 58.5 T : 15.5

SN910P ムーヴ L150S,160S 02.10～

フロント パッソ KGC10,15 04.06～

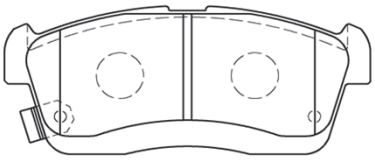

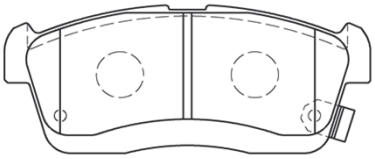

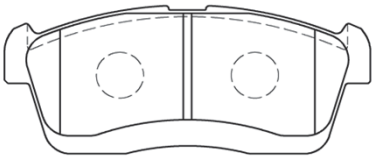

W : 108.6 H : 45.4 T : 14.5

SN911 コルト Z21A,23A,24W 02.11～

フロント

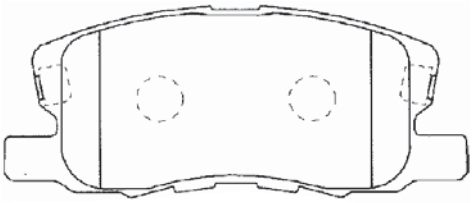

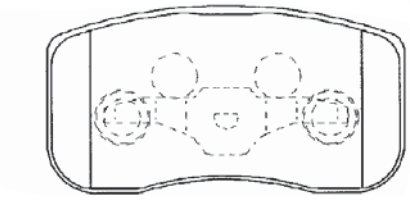

インナ W : 122.2 H : 51.5 T : 15.5

アウタ W : 94.0 H : 50.0 T : 15.5

SN912 インプレッサ GD9 02.11～

リヤ フォレスター SG5 03.02～

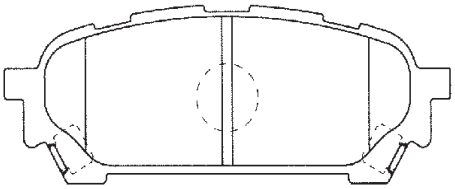

W : 108.5 H : 39.5 T : 14.0

SN913P スイフト HT81S 03.06～
リヤ

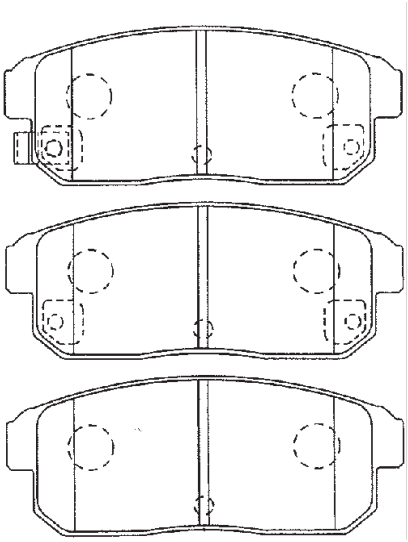

W : 105.5 H : 43.0 T : 14.0

SN914 インプレッサ GD2,3,GG2,3 02.11～
フロント レガシィ BH5 02.04～

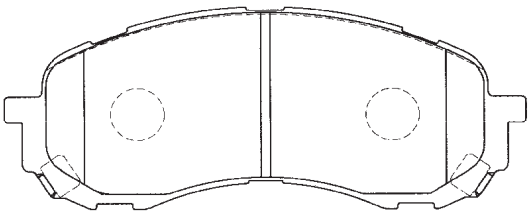

W : 137.0 H : 53.9 T : 17.0

SN915P インプレッサ GD9 02.11～
フロント レガシィ BL5,BP5 03.05～

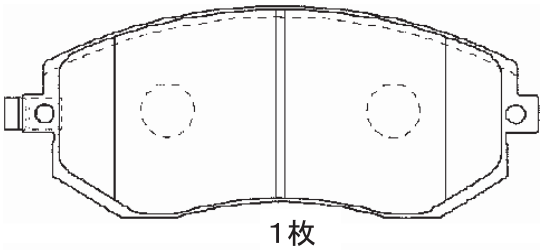

1枚

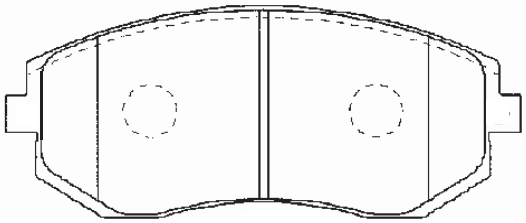

3枚

W : 137.0 H : 56.8 T : 16.5

SN916P レガシィ BLE,BL5,BPE 03.05～
フロント

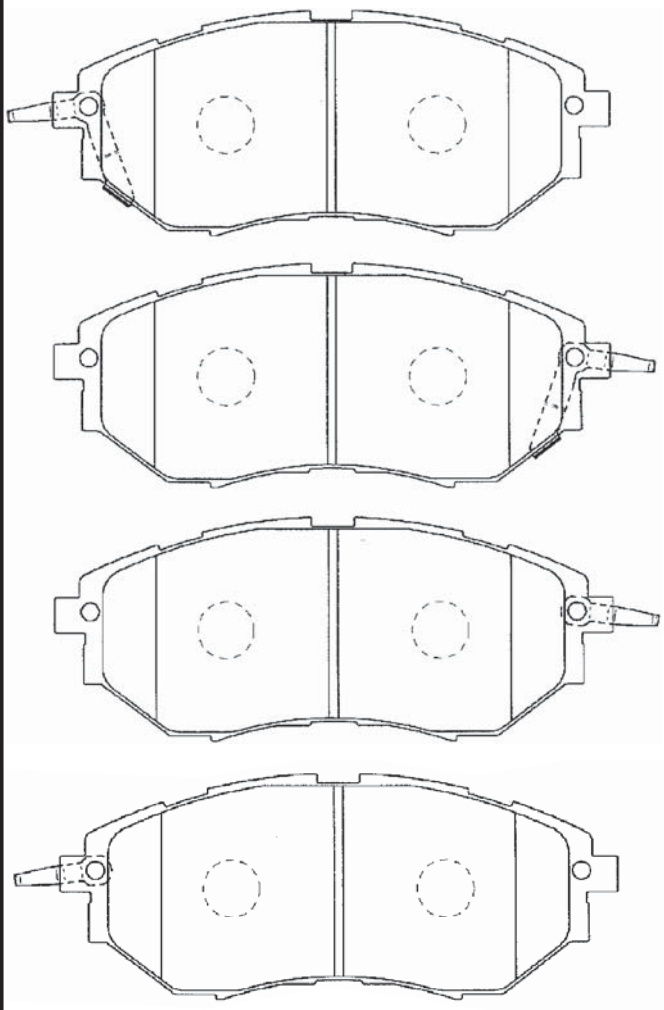

W : 157.0 H : 63.4 T : 17.0

SN917E キャンター FB70A,FD70A 02.06～
フロント FB700,70B 03.07～

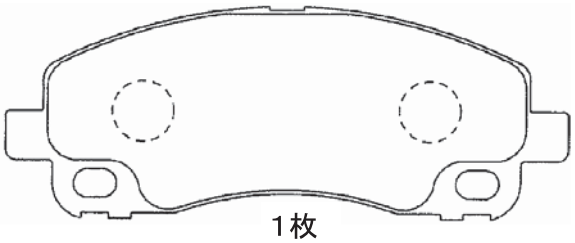

1枚

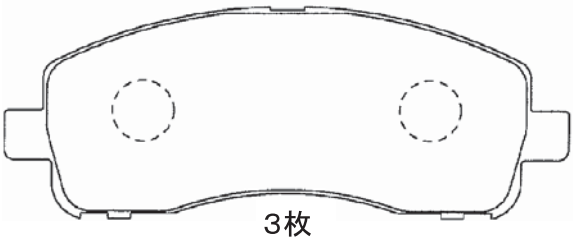

3枚

W : 147.2 H : 56.3 T : 18.0

ILLUSTRATION

SN918 アクセラ BK5P,3P,BKEP 03.09～
フロント プレマシー CP3W,CPEW 05.02～

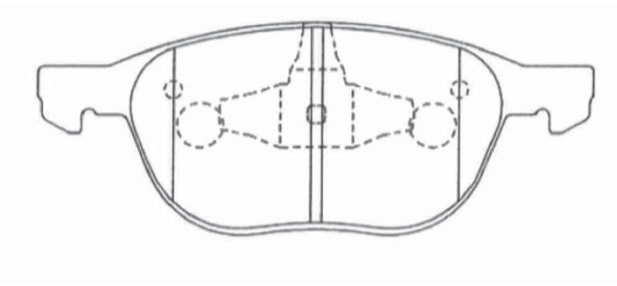

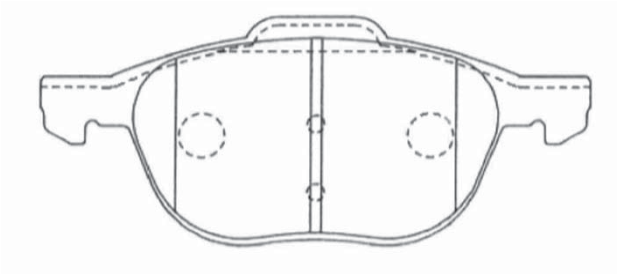

インナ W : 155.1 H : 61.7 T : 17.3
アウタ W : 156.4 H : 66.3 T : 17.3

SN919P アテンザ GG3S,GYEW 02.05～
フロント

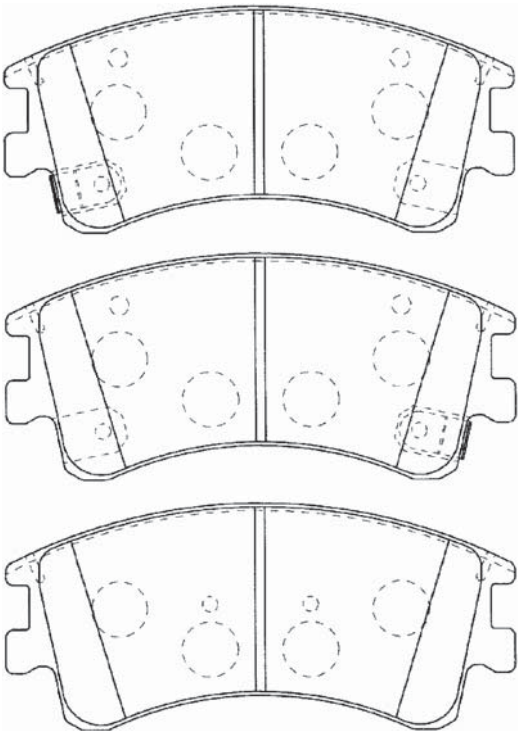

W : 132.0 H : 59.5 T : 18.0

SN920P レガシィ BPE,BL5,BP5,9 03.05～
リヤ

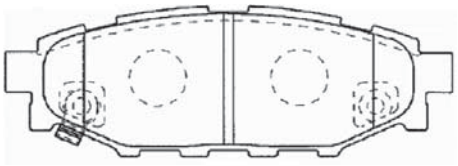

1枚

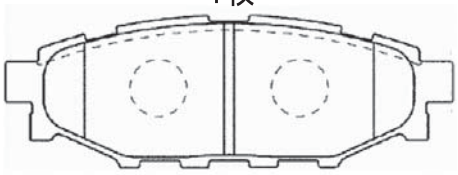

3枚

W : 110.5 H : 37.5 T : 14.0

SN922P MPV LW3W,LWFW 02.04～
リヤ

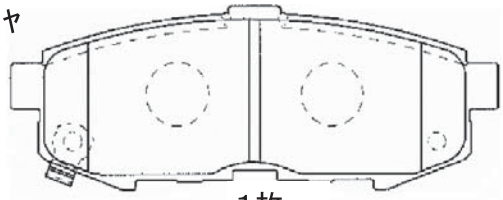

1枚

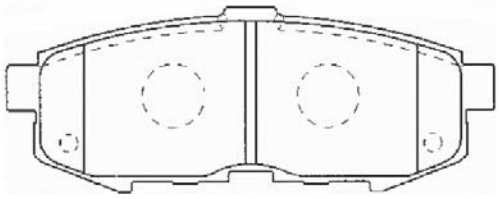

3枚

W : 110.5 H : 41.0 T : 16.0

SN923P エリシオン RR1,2,3,4 04.05～
フロント

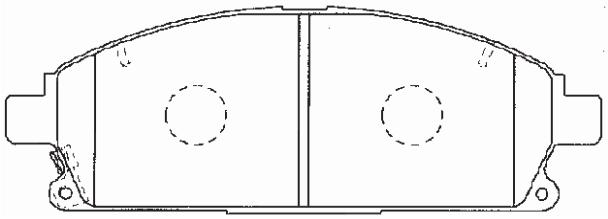

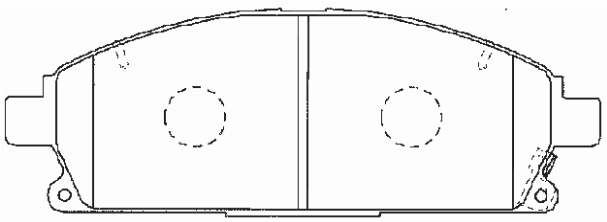

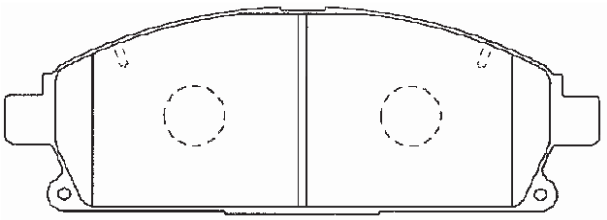

W : 158.9 H : 56.0 T : 16.5

SN928P	ムラーノ	TZ50,PZ50	04.09～
フロント		TNZ51,PNZ51	08.09～

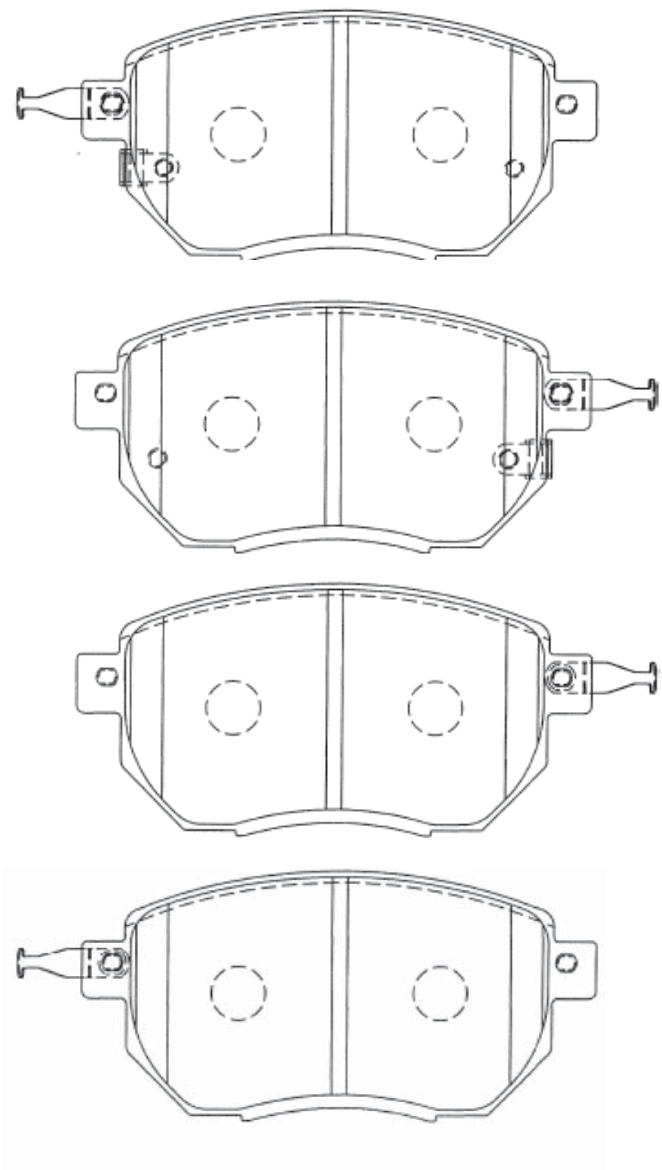

W : 135.6 H : 66.0 T : 15.5

SN930	アクセラ	BKEP,BK5P	03.09～
リヤ	プレマシー	CREW,CR3W	05.02～

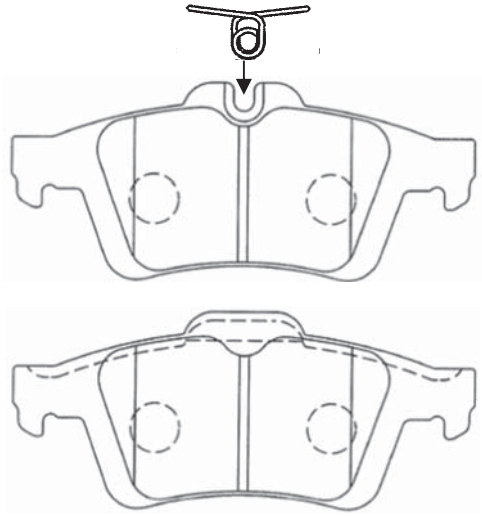

W : 123.2 H : 51.8 T : 15.5

SN931	トリビュート	EPEW,EPFW	00.10～
フロント	エスケープ ワゴン	EPEFW,EPFWF	00.11～

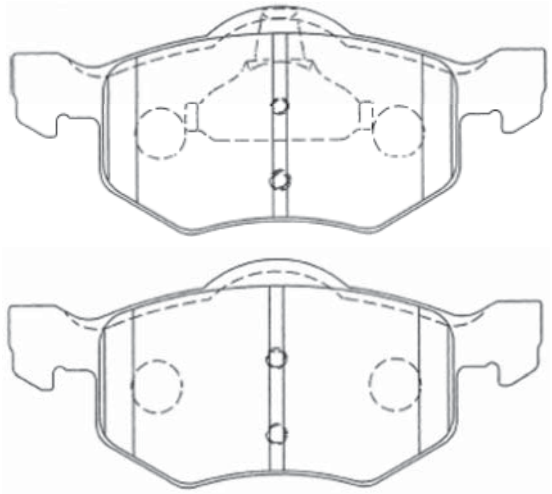

W : 156.4 H : 66.5 T : 18.5

SN932	エルフ	NKR81,85	04.06～
フロント	タイタン	LKR81,85	04.07～

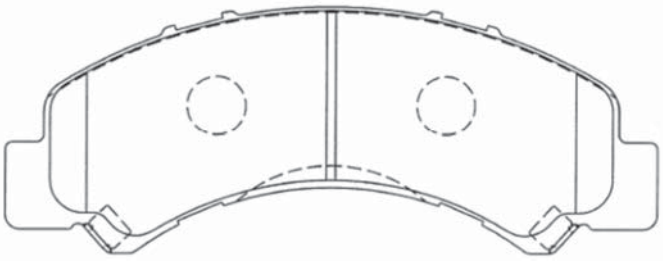

W : 178.4 H : 68.9 T : 21.0

ILLUSTRATION

SN933P アベンシス AZT250,255 03.10～

フロント

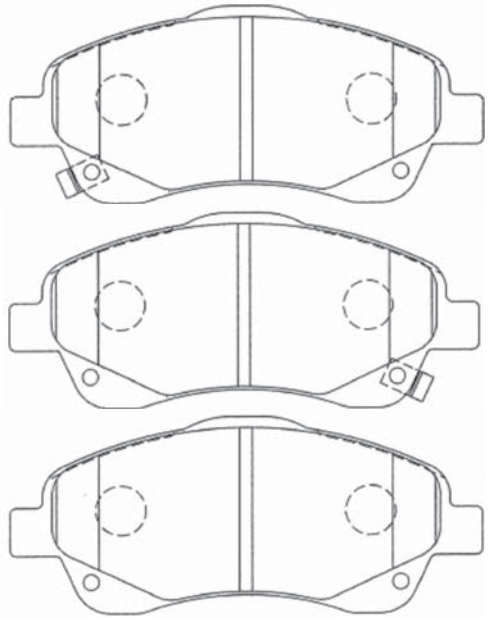

W : 151.0 H : 64.0 T : 18.0

SN935 アルト、ワゴンR HA24S, MH21S 04.12～

フロント

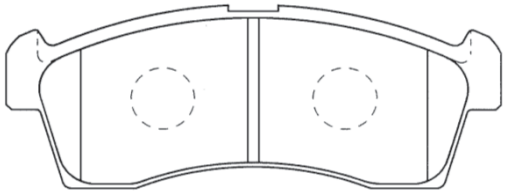

W : 108.5 H : 41.9 T : 14.5

SN935P アルト、ワゴンR HA25,MH34S 09.12～

フロント

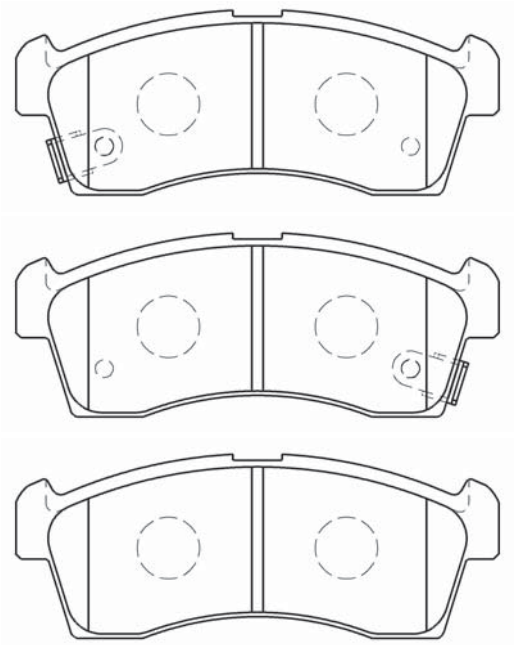

W : 108.5 H : 41.9 T : 14.5

SN936P スイフト ZC11S,21S 05.09～

フロント ZC31S,ZD11S

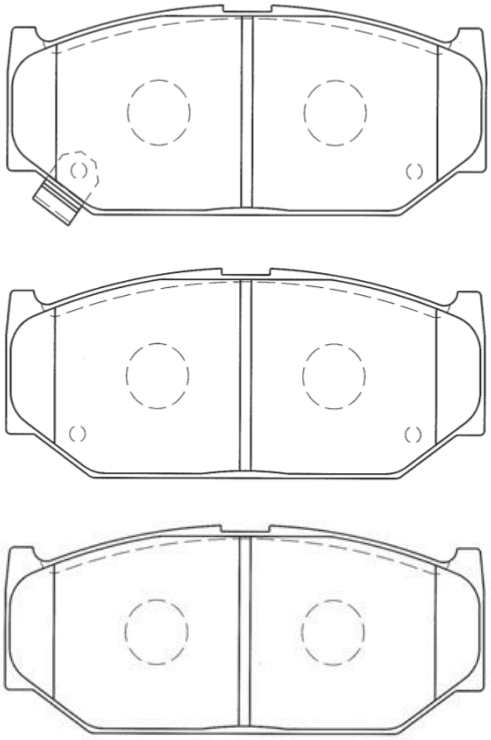

W : 108.4 H : 45.4 T : 15.0

SN938P ヴィッツ NCP91 05.01～

リヤ ベルタ SCP92 05.11～

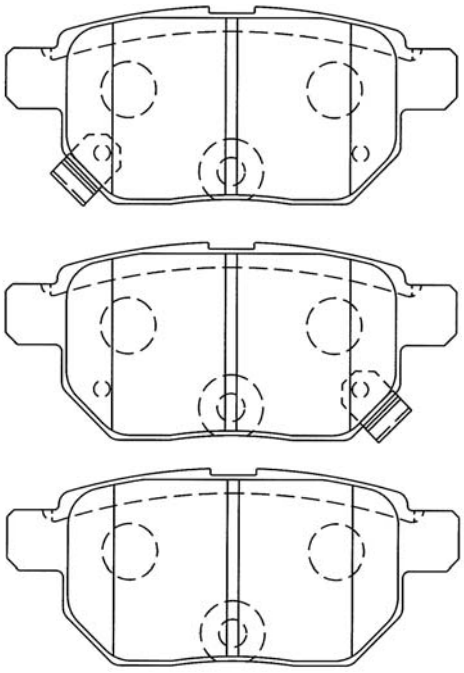

W : 98.5 H : 42.5 T : 15.0

SN939 ヴィッツ(RS) NCP91 05.01～
フロント ベルタ(VSC付) SCP92 05.11～

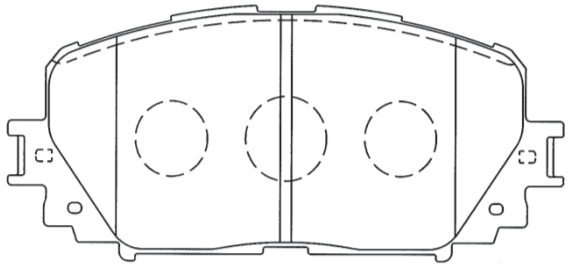

W : 123.7 H : 54.5 T : 17.5

SN940P セレナ C25,NC25 05.05～
フロント

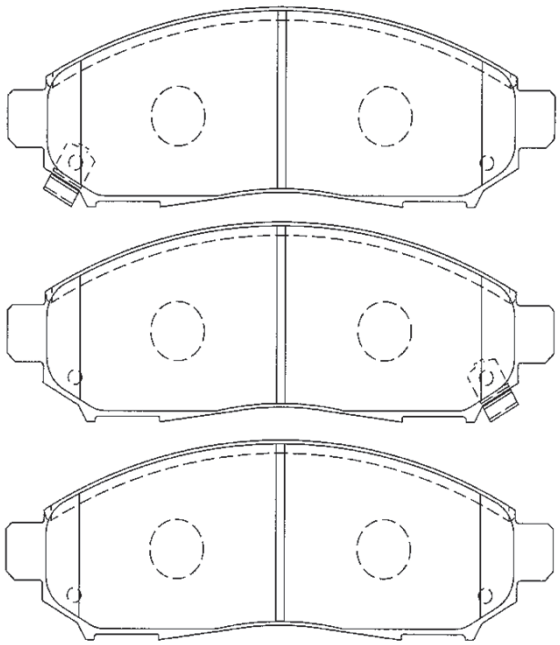

W : 163.7 H : 54.0 T : 15.5

SN941 ヴィッツ(RS除) KSP90,NCP91,95 05.05～
フロント ベルタ(VSC無) KSP92,NCP96 05.11～

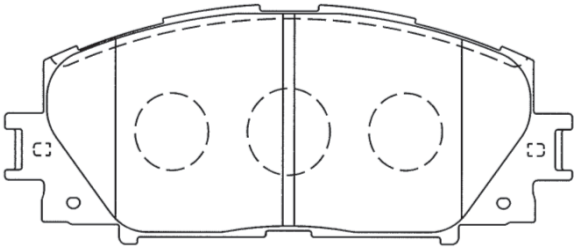

W : 122.8 H : 49.8 T : 17.5

SN943P パッソ KGC10,15 05.04～
フロント ブーン M300S,310S 05.04～

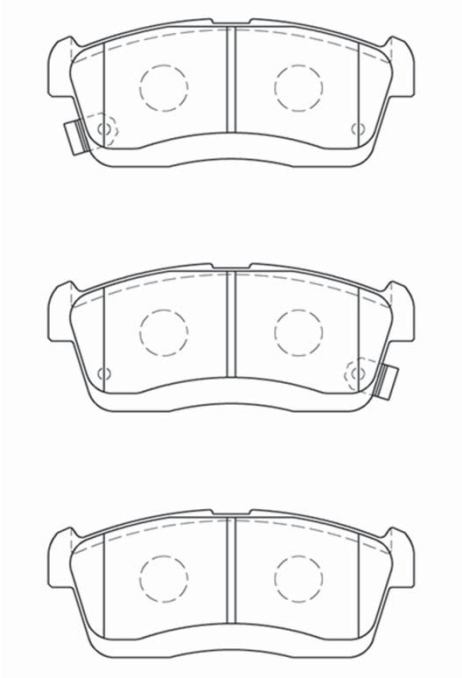

W : 108.6 H : 45.4 T : 15.5

SN944P アテンザ GG3S(18"ホイール) 05.05～
フロント GH5FS(25Z) 07.12～

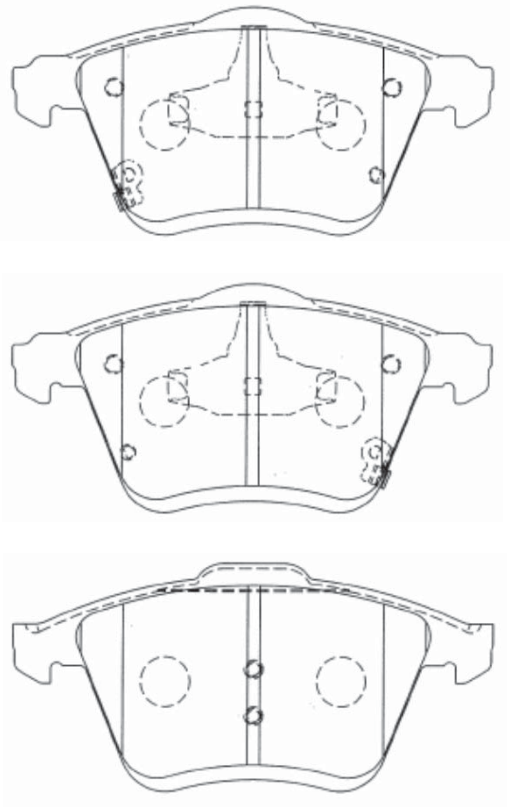

W : 155.1 H : 73.0 T : 18.0

ILLUSTRATION

SN945 アテンザ GG3S(18"ホイール) 05.05～
リヤ GH5FS(25Z) 07.12～

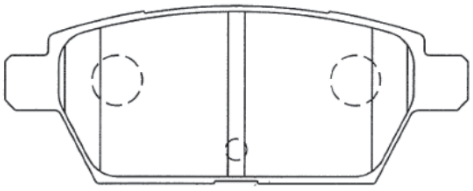

W : 110.5 H : 42.7 T : 14.5

SN946 キャリィ,エブリィ DA64V,63T,65T 05.08～
フロント エブリィワゴン DA64W 05.08～

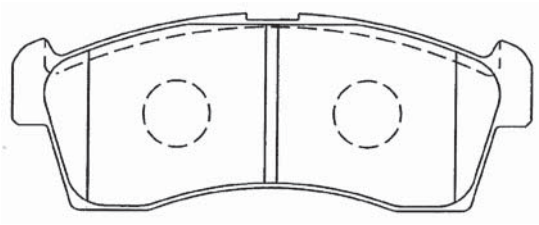

W : 108.5 H : 41.9 T : 14.5

SN946P キャリィ DA16 13.09～
フロント

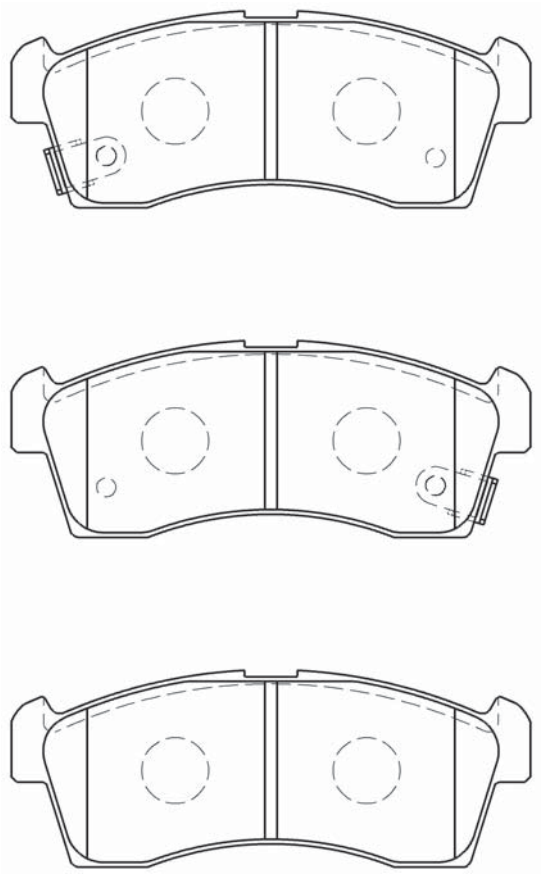

W : 108.5 H : 41.9 T : 14.5

SN947 カムリ ACV40,45 06.01～
フロント アルティス ACV40N,45N 06.01～

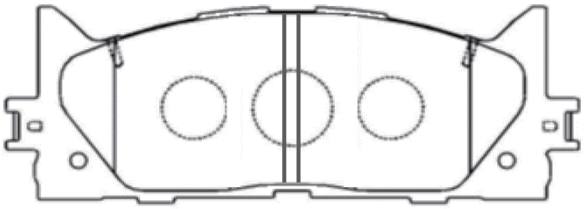

W: 157.6 H:57.0 T:17.5

SN949P bB QC20,21,25 06.01～
フロント クー M401S,402S,411 06.05～

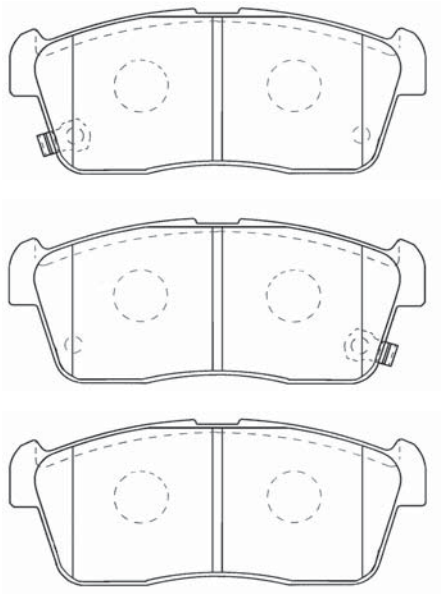

W : 108.5 H : 45.4 T : 15.0

SN951 ロードスター NB6C,8C(ハードサス) 00.06～
フロント

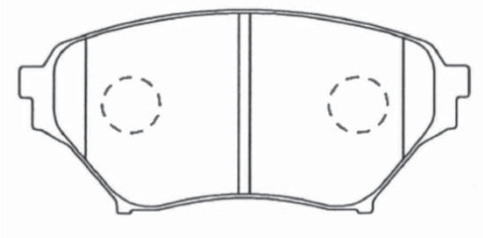

W : 123.0 H : 58.3 T : 15.0

SN952P ﾛｰﾄﾞｽﾀｰ NB6C,8C(ﾊｰﾄﾞｻｽ) 00.06～

ﾘﾔ

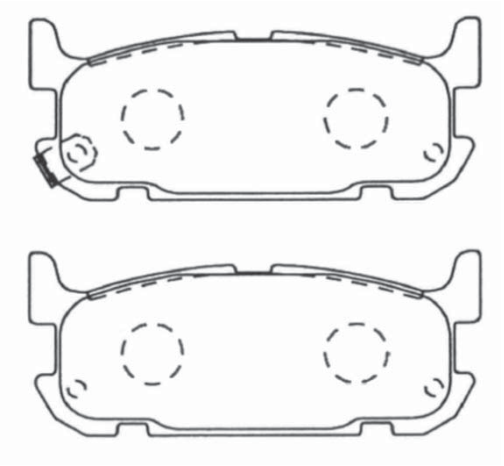

W : 102.0 H : 42.0 T : 12.5

SN953P ｵｰﾘｽ NZE15#,RZE15# 06.10～

ﾘﾔ ﾌﾞﾚｲﾄﾞ AZE15#,GRE156 06.12～

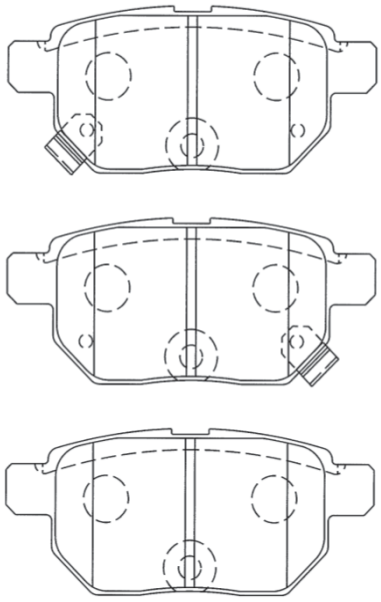

W : 98.5 H : 42.5 T : 14.5

SN954P SX4 YA11S,YB11S 07.06～

ﾌﾛﾝﾄ

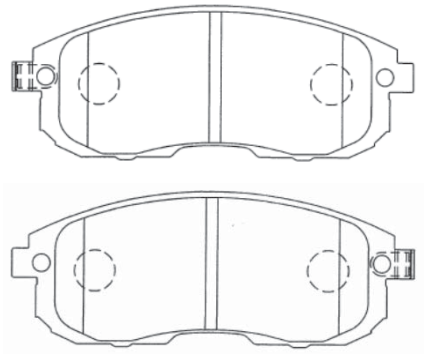

W : 137.0 H : 54.0 T : 16.0

SN955 ﾀｳﾝｴｰｽ S402 08.02～

ﾌﾛﾝﾄ

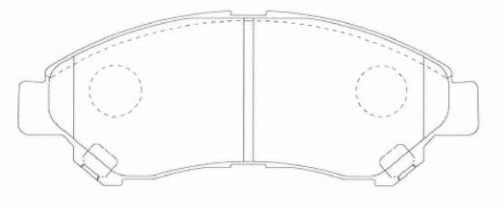

W : 142.0 H : 55.0 T : 15.7

SN956P IQ KGJ10 08.11～

ﾌﾛﾝﾄ

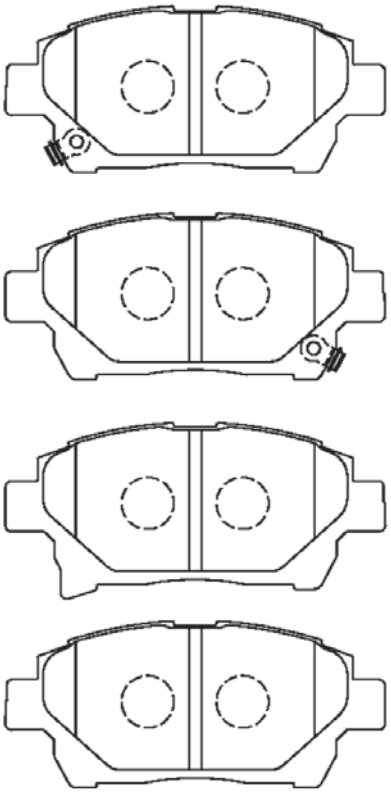

W : 116.5 H : 54.0 T : 16.0

SN957P ｱﾄﾗｽ FZ2F24 07.06～

ﾌﾛﾝﾄ

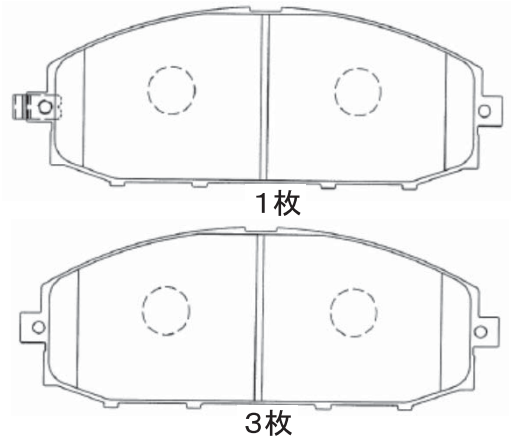

W : 166.0 H : 61.0 T : 18.0

ILLUSTRATION

SN959P NVバネット M20 09.05～

フロント

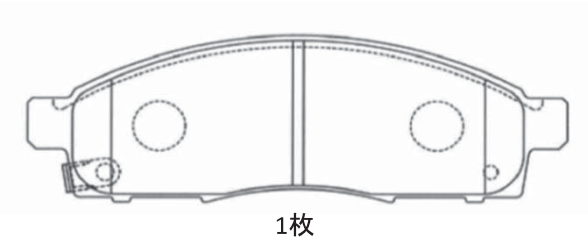

1枚

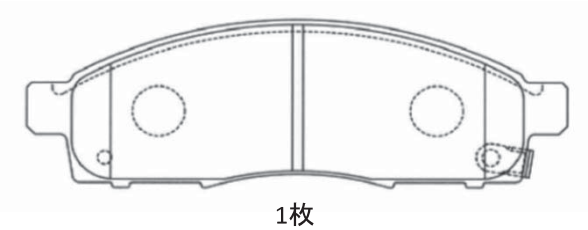

1枚

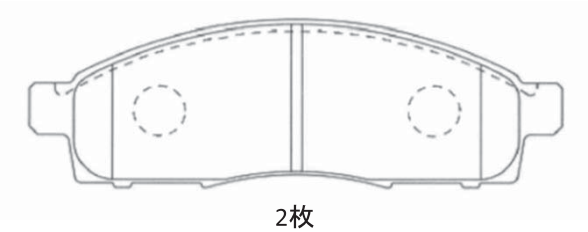

2枚

W : 155.4 H : 51.0 T : 16.6

SN960E キャンター FD70B 09.05～

フロント

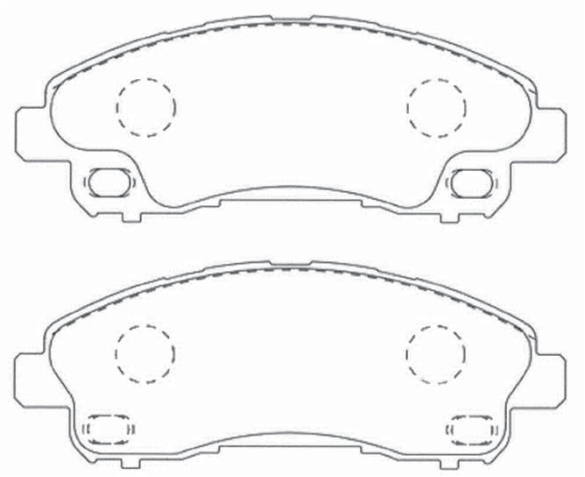

W : 153.5 H : 57.8 T : 18.0

SN965 RX270 GGL10W,15W 09.01～

フロント

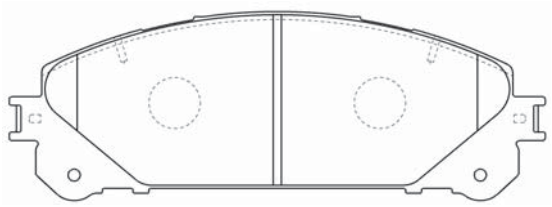

W : 167.0 H : 59.5 T : 17.5

SN966 コルト Z27AG 06.05～

フロント

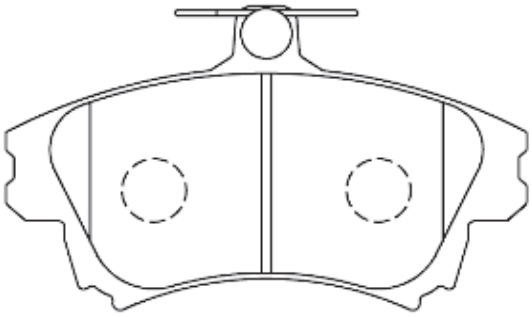

SN969 コルト Z27AG 06.05～

リヤ

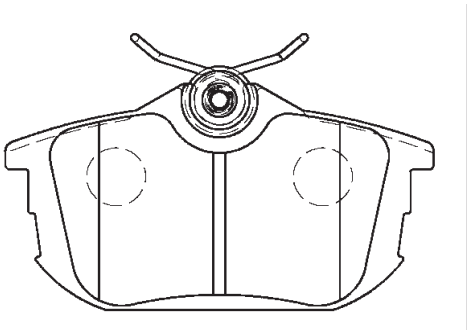

◆統合アイテム一覧表

品　名	区　分	フロント/リヤ	メーカー	代表車種	型　式	始年式	終年式
SN129P	SN145Pに統合	フロント	ダイハツ	ハイゼット	S320V	2004.11～	
SN259	SN120に統合	リヤ	トヨタ	ランドクルーザー	FJ71G	1990.01～	
SN533	SN427Pに統合	リヤ	ホンダ	ビート	PP1	1987.07～	1997.02
SN591P	SN593Pに統合	フロント	スズキ	エブリイ	DA32W	1999.06～	
SN673P	SN685Pに統合	フロント	トヨタ	ヴィッツ	SCP10	1999.01～	
SN675P	SN686Pに統合	フロント	トヨタ	セリカ	ZZT230	1999.08～	
SN779	SN880に統合	フロント	ダイハツ	ミラ	L200S	1986.11～	1996.04

◆生産終了アイテム一覧表（在庫がなくなり次第，販売終了となります）

品　名	区　分	フロント/リヤ	メーカー	代表車種	型　式	始年式	終年式
SN128P	生産終了	フロント	ホンダ	レジェンド	KB1	2004.10～	2008.09
SN218P	生産終了	リヤ	トヨタ	コロナ	AT141	1983.10～	1985.08
SN219	生産終了	フロント	ニッサン	プレジデント	H252	1982.10～	1984.12
SN226	生産終了	フロント	マツダ	ファミリア	BD1031	1980.05～	1989.03
SN230	生産終了	フロント	イスズ	ファーゴ	WFR50DV	1981.01～	1982.07
SN231	生産終了	フロント	三菱	ミラージュ	C11A	1983.01～	1989.01
SN235P	生産終了	フロント	イスズ	エルフ	NKR55	1981.07～	1990.06
SN240P	生産終了	フロント	マツダ	ファミリア	BF5P	1984.11～	1987.12
SN241	生産終了	フロント	イスズ	ジェミニ	JT150	1985.05～	1990.03
SN245	生産終了	フロント	マツダ	ルーチェ	HCEP	1986.07～	1996.06
SN246P	生産終了	フロント	ニッサン	フェアレディ Z	KRZ31	1986.10～	1989.07
SN250P	生産終了	フロント	マツダ	フェスティバ	DA1PF	1985.10～	1994.05
SN260	生産終了	フロント	三菱	ミラージュ	C51A	1985.02～	1992.05
SN269P	生産終了	リヤ	三菱	GTO	Z15A	1994.08～	1998.08
SN271	生産終了	フロント	イスズ	ジェミニ	JT151	1990.03～	1993.09
SN274P	生産終了	フロント	トヨタ	ランドクルーザープラド	LJ71G	1990.04～	1993.05
SN275P	生産終了	フロント	マツダ	MVP	LVEW	1990.01～	1991.11
SN404	生産終了	フロント	ホンダ	アコード	AD	1981.09～	1987.02
SN405	生産終了	フロント	ホンダ	トゥデイ	JW1	1983.08～	1990.02
SN410	生産終了	フロント	ホンダ	シビック	EF3	1985.06～	1992.03
SN411	生産終了	リヤ	ホンダ	アコード	CA1	1985.06～	1989.09
SN411P	生産終了	リヤ	ホンダ	インテグラ	DB6	1987.05～	1991.09
SN412	生産終了	フロント	ホンダ	TNアクティ	VD	1985.06～	1988.05
SN418P	生産終了	フロント	ホンダ	アコード	CB1	1989.09～	1993.09
SN428P	生産終了	フロント	ホンダ	プレリュード	BA8	1991.09～	1996.11
SN519P	生産終了	リヤ	ニッサン	ブルーバード	U11	1983.10～	1990.05
SN520	生産終了	フロント	スズキ	セルボ	CG72V	1983.05～	1990.07
SN539P	生産終了	フロント	ニッサン	サファリ	VRGY60	1995.08～	1997.1
SN549P	生産終了	リヤ	ニッサン	ブルーバード	U11	1989.10～	1996.11
SN552P	生産終了	フロント	スズキ	エスクード	TA01R	1988.05～	1997.12
SN555P	生産終了	フロント	ニッサン	サニー	SB13	1990.01～	1995.01
SN566	生産終了	フロント	ニッサン	サファリ	WGY60	1991.10～	1997.01
SN573P	生産終了	リヤ	ニッサン	サニー	EB14	1994.01～	2008.08
SN605	生産終了	フロント	トヨタ	カローラ II	AL20	1982.05～	1989.01

品　名	区　分	フロント/リヤ	メーカー	代表車種	型　式	始年式	終年式
SN610	生産終了	フロント	トヨタ	ハイエース	LH61	1982.10～	1988.08
SN612	生産終了	フロント	ダイハツ	シャレ-ド	G11	1983.01～	1986.12
SN613	生産終了	フロント	スズキ	カルタス	AA43Z	1983.09～	1988.08
SN614	生産終了	フロント	トヨタ	スターレット	EP71	1984.10～	1989.12
SN623P	生産終了	フロント	ダイハツ	シャレード	G100	1987.01～	2000.12
SN625P	生産終了	フロント	ダイハツ	シャレード	G100	1987.01～	1993.01
SN627	生産終了	フロント	スズキ	アルト	CM11V	1988.09～	1995.10
SN632	生産終了	リヤ	トヨタ	セルシオ	UCF10	1989.10～	1994.10
SN635	生産終了	フロント	トヨタ	スターレット	EP82	1989.12～	1995.09
SN643	生産終了	フロント	トヨタ	ビスタ	SV32	1990.07～	1994.06
SN650	生産終了	フロント	トヨタ	クイックデリバリー	BU68VH	1995.05～	1999.08
SN651P	生産終了	フロント	スズキ	カルタスクレセント	GC21S	1995.01～	2002.07
SN652P	生産終了	フロント	スズキ	カルタス	AA34S	1994.11～	2000.05
SN669	生産終了	フロント	ダイハツ	シャレード	G100	1987.01～	1993.01
SN723	生産終了	フロント	ニッサン	セドリック	P430	1979.06～	1985.06
SN736P	生産終了	フロント	マツダ	カペラ	GC6P	1985.02～	1987.04
SN747P	生産終了	リヤ	トヨタ	カローラ	AE92	1987.05～	1995.05
SN751	生産終了	フロント	三菱	ミニキャブ	U14TG	1990.03～	1991.03
SN757	生産終了	リヤ	三菱	パジェロ	LO41G	1984.05～	1987.07
SN758	生産終了	フロント	トヨタ	タウンエース	CM20	1986.10～	1991.05
SN762	生産終了	フロント	ニッサン	バネット	EPC22	1986.05～	1994.03
SN762P	生産終了	フロント	ニッサン	バネット	KPC22	1985.09～	1993.04
SN763P	生産終了	フロント	トヨタ	スープラ	JZA70	1990.08～	1991.08
SN765P	生産終了	フロント	ホンダ	アコード	CA1	1985.06～	1993.05
SN774P	生産終了	フロント	三菱	ギャラン	E15A	1983.08～	1992.10
SN777P	生産終了	リヤ	マツダ	ルーチェ	HCFS	1986.09～	1996.06
SN784P	生産終了	フロント	マツダ	カペラバン	GD6P	1987.05～	1997.11
SN794P	生産終了	フロント	スバル	レガシィ	BC2	1990.05～	2000.08
SN785	生産終了	リヤ	マツダ	カペラ	GDEA	1987.05～	1991.1
SN790P	生産終了	フロント	トヨタ	スープラ	GA70	1988.08～	1991.08
SN795P	生産終了	フロント	スバル	レガシィ	BC4	1991.06～	1992.05
SN819P	生産終了	フロント	マツダ	センティア	HD5S	1991.03～	2000.09
SN824	生産終了	フロント	トヨタ	タウンエース	CM36V	1985.10～	1988.08
SN825	生産終了	フロント	トヨタ	タウンエース	YM60	1986.10～	1988.08
SN827P	生産終了	フロント	ダイハツ	デルタ	YB25V	1988.08～	1996.09
SN830	生産終了	リヤ	三菱	ミラージュ	C53A	1989.06～	1994.04
SN832P	生産終了	フロント	トヨタ	エスティマ	TCR10W	1993.02～	1998.01
SN835	生産終了	フロント	ダイハツ	シャレード	G200S	1993.01～	2002.08
SN842P	生産終了	リヤ	三菱	リベロカーゴ	CD5W	1994.01～	2000.06
SN843	生産終了	リヤ	三菱	ミニカ	H36A	1993.09～	1998.10
SN848P	生産終了	フロント	マツダ	カペラワゴン	GVFR	1992.08～	1997.11
SN853P	生産終了	フロント	ニッサン	アベニール	VEW10	1990.05～	1999.06
SN861	生産終了	リヤ	スズキ	カルタス	GC41W	1996.02～	2002.07
SN872P	生産終了	フロント	マツダ	カペラカーゴワゴン	GWER	1997.10～	2002.06
SN874P	生産終了	フロント	ホンダ	シビッククーペ	EJ7	1996.01～	1996.12
SN924E	生産終了	フロント	三菱	キャンター	FE301	—	—

◆シムキット一覧表

シム品番	適合パッド	
SM295E	SN295E	
SM118E	SN118E	SN118P
SM117E	SN117E	SN117P
SM244P	SN244P	
SM279	SN279	
SM244E	SN244E	
SM279E	SN279E	
SM280PE	SN280P	SN280E

◆スポーツ品番一覧表

商品名	SS	CS	WS
SN100	SS100-S		
SN101P	SS101-S		
SN102	SS102-S		
SN103P			
SN104	SS104-S		
SN105P			
SN106P	SS106-S	CS106	
SN107	SS107-S		
SN109P	SS109-S	CS109	WS109
SN110			
SN111	SS111-S		
SN112E	SS112-SE		
SN113E	SS113-SE		
SN114	SS114-S		
SN115	SS115-S		
SN116			
SN117E			
SN117P			
SN118			
SN118E			
SN118P			
SN119P	SS119-S		
SN120	SS120-S		
SN122	SS122-S	CS122	WS122
SN124P			
SN125	SS125-S		
SN126P	SS126-S	CS126	
SN127	SS127-S		
SN130P	SS130-S		
SN131			
SN133P	SS133-S		
SN134	SS134-S		
SN135			
SN136			
SN137			
SN138			
SN139P			

商品名	SS	CS	WS
SN140			
SN143P			
SN145P			
SN146P			WS146
SN147			
SN148P			
SN149P			WS149
SN151			
SN153P			
SN180P			
SN185P			
SN188			
SN189			
SN190P			
SN192			
SN193P			
SN200P			
SN201P			
SN202			
SN203P			
SN204P			
SN205			
SN206P			
SN207P			
SN208P			
SN209P			
SN210			
SN211P			
SN213P			
SN214			
SN215P			
SN216P			
SN220P			
SN221			
SN222P			
SN223P			
SN224P			

商品名	SS	CS	WS
SN225	SS225-S		
SN225P	SS225-S		
SN227P			
SN228P			
SN229			
SN232			
SN233			
SN234			
SN236P			
SN240P			
SN242	SS242-S	CS242	
SN244E			
SN244P			
SN249			
SN251			
SN252P	SS252-S		
SN253P	SS253-S		
SN254	SS254-S	CS254	
SN256P	SS256-S		
SN257	SS257-S		
SN258P	SS258-S	CS258	
SN265P	SS265-S		
SN272			
SN275P			
SN276P	SS276-S	CS276	WS276
SN277			
SN278			
SN279			
SN279E			
SN280E			
SN280P			
SN281P			
SN283P			
SN284P			
SN285P	SS285-S	CS285	
SN286E	SS286-S		
SN287P			
SN288P			
SN289P	SS289-S	CS289	
SN290P	SS290-S	CS290	
SN291P			
SN292P	SS292-S		
SN293			
SN294P	SS294-S		
SN295E			
SN296			
SN297			
SN298P			
SN299			
SN300			
SN301P			
SN304P			
SN309P			
SN310P			
SN311P			

商品名	SS	CS	WS
SN312P			
SN313P			
SN314			
SN315			
SN318P			
SN319P			
SN320P			
SN321			
SN322P			
SN323P			
SN325P			
SN326P			
SN327P			
SN328			
SN329			
SN403			
SN410P			
SN414			
SN416P	SS416-S	CS416	
SN418P			
SN419P	SS419-S	CS419	
SN421P	SS421-S	CS421	
SN422			
SN423P	SS423-S	CS423	
SN424P	SS424-S		
SN425P			
SN426P	SS426-S		
SN427P	SS427-S	CS427	
SN428P			
SN429P	SS429-S	CS429	
SN430P			
SN431P	SS431-S		
SN432P			
SN433P	SS433-S	CS433	WS433
SN434P			
SN435P	SS435-S		
SN436P	SS436-S		
SN437P			
SN439P			
SN441P			
SN443P			
SN444P			
SN455P			
SN502P			
SN503P			
SN504			
SN505P			
SN506P			WS506
SN507P			WS507
SN508P			
SN509P			
SN510			
SN535P			
SN536	SS536-S		
SN536P	SS536-S		

商品名	SS	CS	WS
SN538P			
SN551P	SS551-S	CS551	
SN552P			
SN553			
SN554			
SN555P			
SN558P	SS558-S		
SN559P	SS559-S	CS559	
SN560P	SS560-S		
SN562P			
SN564P	SS564-S		
SN565P	SS565-S		
SN566			
SN567P			
SN568P			
SN569P			
SN570P			
SN571P			
SN572P	SS572-S		
SN573P			
SN574			
SN574P			
SN575P	SS575-S		
SN576			
		CS577	
SN580P			
SN581P	SS581-S		
SN582P	SS582-S		
SN583P	SS583-S		
SN584P	SS584-S		
SN585P			
SN586			
SN589	SS589-S		
SN589P	SS589-S		
SN590P			
SN592P			
SN593P			
SN594P			
SN595P	SS595-S		
SN596P	SS596-S		
SN597P	SS597-S		
SN598P			
SN599P	SS599-S		
SN606	SS606-S	CS606	
SN610P			
SN611			
SN617P	SS617-S		
SN618P			
SN619	SS619-S	CS619	
SN623P			
SN625P			
SN627			
SN629	SS629-S		
SN630	SS630-S	CS630	
SN631	SS631-S	CS631	

商品名	SS	CS	WS
SN632			
SN636			
SN637P	SS637-S	CS637	
SN641			
SN642P	SS642-S		
SN643			
SN644	SS644-S		
SN645P	SS645-S		
SN646			
SN647	SS647-S		
SN648P			
SN649	SS649-S		
SN651P			
SN653P	SS653-S	CS653	
SN654			
SN655P	SS655-S		
SN656			
SN657P			
SN658			
SN659E	SS659-SE	CS659	
SN659P	SS659-S		
SN660P	SS660-S		
SN661E	SS661-SE		
SN661P	SS661-SE		
SN662P			
SN663			
SN663P			
SN664P			
SN666P	SS666-S		
SN667P			
SN668	SS668-S	CS668	
SN668P	SS668-S	CS668	
SN670			
SN671	SS671-S	CS671-TRD	
SN672	SS672-S		
SN674			
SN676P			
SN677	SS677-S		
SN678			
SN679P	SS679-S		
SN680	SS680-S		
SN681			
SN681P			
SN682P			
SN684P			
SN685P	SS685-S	CS685	
SN686P	SS686-S	CS686	
SN687	SS687-S	CS687	
	SS690-S	CS690	WS690
	SS691-S	CS691	WS691
SN692P	SS692-S	CS692	
SN693			
SN694	SS694-S		WS694
SN695	SS695-S		
SN696P			

商品名	SS	CS	WS
SN732			
SN742	SS742-S		
SN745			
SN746P			
SN756P			
SN758P			
SN760P	SS760-S	CS760	
SN764	SS764-S		
SN765P			
SN766			
SN771P			
SN773	SS773-S	CS773	WS773
SN775P	SS775-S		
SN776P			
SN783P			
SN784P			
SN785			
SN789P			
SN791			
SN792P			
SN794P	SS794-S		
SN796P	SS796-S	CS796	
SN797P	SS797-S	CS797	
SN798P			
SN799P	SS799-S	CS799	
SN801P	SS801-S		
SN803P			
SN804P	SS804-S	CS804	
SN806P	SS806-S		
SN811P	SS811-S		
SN812P	SS812-S		
SN813P			
SN814E			
SN814P			
SN815P			
SN817P	SS817-S		
SN818P	SS818-S	CS818	
SN820P	SS820-S		
SN821	SS821-S		
SN823			
SN825P			
SN826P			
SN828P	SS828-S		
SN829P	SS829-S		
SN831			
SN832P			
SN833P			
SN835	SS835-S		
SN835P	SS835-S		
SN836P			
SN836P			
SN837P			
SN839P			
SN840			
SN841P			

商品名	SS	CS	WS
SN842P			
SN843			
SN844P	SS844-S	CS844	
SN846			
SN847			
SN848P			
SN849P	SS849-S		
SN850	SS850-S		
SN851P	SS851-S		
SN852P	SS852-S		
SN853P	SS853-S		
SN854P	SS854-S	CS854	
SN855	SS855-S	CS855	WS855
SN856	SS856-S		
SN858P			
SN859P	SS859-S		
SN860	SS860-S		
SN861			
SN865			
SN866	SS866-S	CS866	WS866
SN867	SS867-S		
SN869P			
SN870P	SS870-S		
SN871	SS871-S		
SN872P			
	SS873-S	CS873	
SN875	SS875-S		
SN876			
SN877	SS877-S		
SN879P			
SN880			
SN881			
SN882			
SN883			
SN884	SS884-S		
SN885	SS885-S		
SN886P			
SN887P			
SN888			
SN889	SS889-S		
SN890	SS890-S		
SN891P	SS891-S		
SN892	SS892-S		
SN893			
SN895	SS895-S		
SN896			
SN897P			
SN898P	SS898-S		
SN899P	SS899-S		
SN900P			
SN901			
SN902P			
SN903P	SS903-S		
SN904			
SN905P	SS905-S		

商品名	SS	CS	WS
SN907	SS907-S		
SN908	SS908-S		
SN909	SS909-S		
SN910P	SS910-S		
SN911	SS911-S		
SN912	SS912-S	CS912	
SN913P	SS913-S		
SN914	SS914-S		
SN915P	SS915-S	CS915	
SN916P	SS916-S	CS916	
SN917E			
SN918			
SN919P	SS919-S	CS919	
SN920P	SS920-S	CS920	
SN922P	SS922-S		
SN923P			
SN928P			
SN930			
SN931			
SN932			
SN933P			
SN935	SS935-S		
SN935P	SS935-S		
SN936P	SS936-S	CS936	

商品名	SS	CS	WS
SN938P	SS938-S	CS938	WS938
SN939	SS939-S	CS939	WS939
SN940P	SS940-S		
SN941	SS941-S		
SN943P			
SN944P			
SN945			
SN946			
SN946P			
SN947			
SN949P	SS949-S		
SN951			
SN952P			
SN953P			
SN954P			
SN955			
SN956P			
SN957P			
SN959P			
SN960E			
SN965			
SN966			WS966
SN969			WS969

Notes

製造元：株式会社アドヴィックス　www.advics.co.jp　ADVICS CO.,LTD.

販売元：株式会社アドヴィックスセールス　www.advicsaftermarket.co.jp　ADVICS SALES CO.,LTD.

〒448-8688　愛知県刈谷市昭和町2-1
TEL　050-3094-4299

事業所
札幌営業所　東京営業所　上田営業所　伊丹営業所　福岡営業所

SNPAD241231